Produkta datu lapa

Specifikācijas



Iepriekš pieslēgta rotējošā spoguļa bāka, Harmony XVR, 120mm, zils, ar skaņas signālu 50...90 dB, 24V AC/DC

XVR12B06S

Galvenā

Produktu klāsts	Harmony XVR
Produkta vai sastāvdaļas veids	Iepriekš savienota rotējoša spoguļa bāka
Skaņas signalizācija	Zummers
Ierīces īsais nosaukums	XVR
Montāžas diametrs	120 mm
IP aizsardzības pakāpe	IP23 atbilst IEC 60529
[Us] nominālais barošanas spriegums	24 V AC/DC
Gaismas avots	augsta spilgtuma LED , zils
Trokšņa līmenis	50…90 dB (nepārtraukts vai intermitējošais tonis)pie 1 m

Papildinošs

Materiāls	ABS (akrilnitrila butadiēna-stirols) : ķermeņa daļa AS : globuss
CAD kopējais platums	120 mm
CAD kopējais dziļums	120 mm
Neto svars	0,5 kg
Marķējums	CE
Produkta montāža	Ar 3 M5 skrūvēm
Barošanas sprieguma ierobežojumi	19…30 V DC 21,6…26,4 V AC
[Uimp] nominālais impulsu izturības spriegums	0,8 kV
Strāvas patēriņš	196 mA
Mirgošanas biežums	2,3 Hz
Spailes savienojuma kapacitāte	0,83 mm²
"AWG" mērierīce	AWG 18
Kabeļa garums	400 mm

Vide

Standarti	IEC 61000-6-4 IEC 61000-6-2
Aizsardzības ārstēšana	TC
Apkārtējā gaisa temperatūra uzglabāšanai	-35…70 °C
Apkārtējā gaisa temperatūra darbībai	-10…50 °C

Ir sasniegts maksimālais saīdzināmo produktu skaits. Lūdzu, atveriet sadaļu Saīdzināt produktus #SAITE# un izdzēsiet kādu produktu, lai turpinātu.

Elektrības trieciena aizsardzības klase	II klase atbilst IEC 61140

Iepakošanas vienības

Pirmā iepakojuma vienības tips	PCE
Vienību skaits 1. iepakojumā	1
1. iepakojuma augstums	19,5 cm
1. iepakojuma platums	13,8 cm
1. iepakojuma garums	14 cm
1. iepakojuma svars	617 g
Otrā iepakojuma vienības tips	S04
Vienību skaits 2. iepakojumā	8
2. iepakojuma augstums	30 cm
2. iepakojuma platums	40 cm
2. iepakojuma garums	60 cm
2. iepakojuma svars	6,577 kg

Līguma garantija

Garantija (mēnešos)	18

Environmental Data

Schneider Electric mērķis ir līdz 2050. gadam sasniegt nulles emisiju statusu, izmantojot piegādes ķēdes partnerību, zemākas ietekmes materiālus un cirkularitāti, izmantojot mūsu pašreizējo kampaņu "Use Better, Use Longer, Use Again", lai pagarinātu produktu kalpošanas laiku un to pārstrādājamību.

Environmental Data skaidrojums >

Kā mēs novērtējam produktu ilgtspēju >

Ietekme uz vidi

Kopējā dzīves cikla oglekļa pēda	**18 kg CO2 eq.**
Ražošanas posma oglekļa pēdas nospiedums [A1–A3]	**4 kg CO2 eq.**
Izplatīšanas posma oglekļa pēdas nospiedums [A4]	**0.1 kg CO2 eq.**
Uzstādīšanas posma oglekļa pēdas nospiedums [A5]	**0.5 kg CO2 eq.**
Lietošanas posma oglekļa pēdas nospiedums [B2, B3, B4, B6]	**13 kg CO2 eq.**
Dzīves cikla beigu posma oglekļa pēdas nospiedums [C1–C4]	**0.8 kg CO2 eq.**
Vides informācijas publiskošana	**Produkta ietekme uz vidi**

Use Better

Materiāli un iepakojums

Iepakojums izgatavots no pārstrādāta kartona	**Jā**
Iepakojums bez plastmasas	**Nē**
ES RoHS direktīva	**Atbilst, Izmantojot Izņēmumu**

Use Again

Pārsaiņošana un atkārtota ražošana

Cirkularitātes profils	**Informācija par ekspluatācijas izbeigšanu**
Atgriešana	**Jā**

Dimensions Drawings

Rotating Mirror Beacon

Dimensions

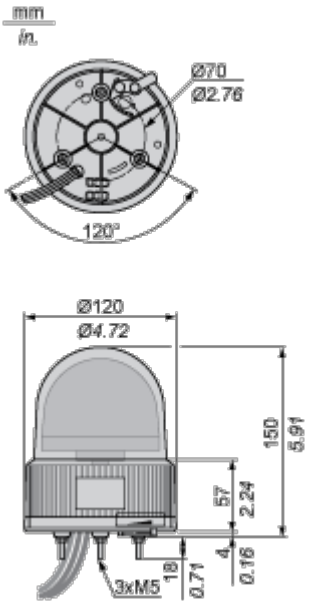

Mounting and Clearance

Rotating Mirror Beacon

Panel Cut-out

