Produkta datu lapa

Specifikācijas



Rotējoša bāka, Harmony XVR, 130mm, oranža, bez skaņas signāla, 120V AC

XVR13G05L

Galvenā

Produktu klāsts	Harmony XVR
Produkta vai sastāvdaļas veids	Iepriekš savienota rotējoša spoguļa bāka
Skaņas signalizācija	Bez
Ierīces īsais nosaukums	XVR
Montāžas diametrs	130 mm
IP aizsardzības pakāpe	IP66 atbilst IEC 60529 IP67 atbilst IEC 60529
[Us] nominālais barošanas spriegums	120 V AC
Gaismas avots	augsta spilgtuma LED , oranžs

Papildinošs

Materiāls	ABS (akrilnitrila butadiēna-stirols) : ķermeņa daļa PC : globuss
CAD kopējais platums	130 mm
CAD kopējais dziļums	130 mm
Neto svars	0,99 kg
Marķējums	CE
Produkta montāža	Ar 3 M6 skrūvēm
[Uimp] nominālais impulsu izturības spriegums	4 kV
Strāvas patēriņš	42 mA
Mirgošanas biežums	2,7 Hz
Spailes savienojuma kapacitāte	1,25 mm²
"AWG" mērierīce	AWG 18
Kabeļa garums	400 mm

Vide

Standarti	IEC 60947-1 IEC 60947-5-1
Aizsardzības ārstēšana	TC
Apkārtējā gaisa temperatūra uzglabāšanai	-35…70 °C
Apkārtējā gaisa temperatūra darbībai	-30…50 °C
Elektrības trieciena aizsardzības klase	II klase atbilst IEC 61140

Ir sasniegts maksimālais saīdzināmo produktu skaits. Lūdzu, atveriet sadaļu Saīdzināt produktus #SAITE# un izdzēsiet kādu produktu, lai turpinātu.

Iepakošanas vienības

Pirmā iepakojuma vienības tips	PCE
Vienību skaits 1. iepakojumā	1
1. iepakojuma augstums	28,000 cm
1. iepakojuma platums	20,000 cm
1. iepakojuma garums	19,000 cm
1. iepakojuma svars	1,334 kg
Otrā iepakojuma vienības tips	S04
Vienību skaits 2. iepakojumā	6
2. iepakojuma augstums	30,000 cm
2. iepakojuma platums	40,000 cm
2. iepakojuma garums	60,000 cm
2. iepakojuma svars	9,210 kg

Līguma garantija

Garantija (mēnešos)	18

Environmental Data

Schneider Electric mērķis ir līdz 2050. gadam sasniegt nulles emisiju statusu, izmantojot piegādes ķēdes partnerību, zemākas ietekmes materiālus un cirkularitāti, izmantojot mūsu pašreizējo kampaņu "Use Better, Use Longer, Use Again", lai pagarinātu produktu kalpošanas laiku un to pārstrādājamību.

Environmental Data skaidrojums >

Kā mēs novērtējam produktu ilgtspēju >

Ietekme uz vidi

Kopējā dzīves cikla oglekļa pēda	**93 kg CO2 eq.**
Ražošanas posma oglekļa pēdas nospiedums [A1–A3]	**8 kg CO2 eq.**
Izplatīšanas posma oglekļa pēdas nospiedums [A4]	**0.2 kg CO2 eq.**
Uzstādīšanas posma oglekļa pēdas nospiedums [A5]	**1 kg CO2 eq.**
Lietošanas posma oglekļa pēdas nospiedums [B2, B3, B4, B6]	**82 kg CO2 eq.**
Dzīves cikla beigu posma oglekļa pēdas nospiedums [C1–C4]	**2 kg CO2 eq.**
Vides informācijas publiskošana	**Produkta ietekme uz vidi**

Use Better

Materiāli un iepakojums

Iepakojums izgatavots no pārstrādāta kartona	**Jā**
Iepakojums bez plastmasas	**Nē**
ES RoHS direktīva	**Atbilst, Izmantojot Izņēmumu**
REACh regula	**Atsauce satur vielas virs noteiktās normas, kas rada ļoti lielas bažas**

Use Again

Pārsaiņošana un atkārtota ražošana

Cirkularitātes profils	**Informācija par ekspluatācijas izbeigšanu**
Atgriešana	**Jā**

Dimensions Drawings

Rotating Mirror Beacon

Dimensions

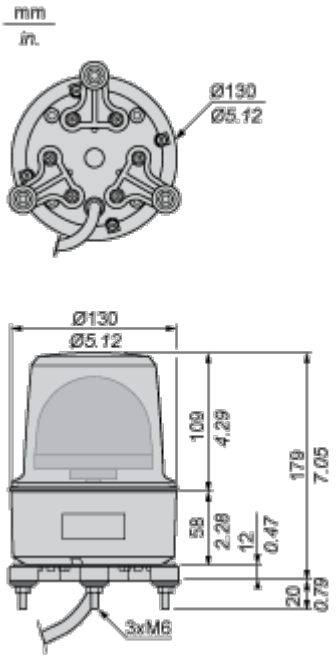

Mounting and Clearance

Rotating Mirror Beacon

Panel Cut-out

