Produktdatenblatt

Spezifikationen



Drehspiegelleuchte, Harmony XVR, 130mm, rot, ohne Buzzer, 230V AC

XVR13M04L

EAN Code: 3389119045322

Hauptmerkmale

Baureihe	Harmony XVR
Produkt- oder Komponententyp	Prewired rotating mirror beacon
Tonsignalisierung	Ohne
Kurzbezeichnung des Geräts	XVR
Montagedurchmesser	130 mm
Schutzart (IP)	IP66 entspricht IEC 60529 IP67 entspricht IEC 60529
[UH,nom] Bemessungs-Betriebsspannung	230 V AC
Lichtquelle	LED hoher Leuchtkraft, rot

Zusatzmerkmale

Material	ABS (Acrylnitril-Butadien-Styrol): Gehäuseteil PC: Kugel
CAD-Gesamtbreite	130 mm
CAD-Gesamttiefe	130 mm
Produktgewicht	0,99 kg
Beschriftung	CE
Produktmontage	By 3 M6 screws
[Uimp] Bemessungs-Stoßspannungsfestigkeit	4 kV
Stromaufnahme	22 mA
Blitzfrequenz	2,7 Hz
Klemmverbindungskapazität	1,25 mm²
AWG	AWG 18
Kabellänge	400 mm

Montage

Normen	IEC 60947-5-1 IEC 60947-1
Beschichtung	TC
Umgebungstemperatur bei Lagerung	-35…70 °C
Umgebungstemperatur bei Betrieb	-30…50 °C
Schutzklasse für Stromschläge	Klasse II entspricht IEC 61140

Bruttopreisliste für Deutschland zuzüglich Zuschläge, Frachtkosten und Mehrwertsteuer, gültig ab dem 1. Januar 2024. Irrtum und Änderungen vorbehalten. Es gelten die AGBs der Schneider Electric GmbH.

Haftungsausschluss: Diese Dokumentation dient nicht als Ersatz für die Beurteilung der Eignung oder Verlässlichkeit dieser Produkte für bestimmte Verwendungsbereiche des Benutzers und darf nicht zu diesem Zweck verwendet werden.

Verpackungseinheiten

VPE 1 Art	PCE
Anzahl der Geräte pro Packung	1
VPE 1 Höhe	27,500 cm
VPE 1 Breite	19,000 cm
VPE 1 Länge	19,000 cm
Verpackungsgewicht (Lbs)	1,336 kg
VPE 2 Art	S04
VPE 2 Menge	6
VPE 2 Höhe	30,000 cm
VPE 2 Breite	40,000 cm
VPE 2 Länge	60,000 cm
VPE 2 Gewicht	9,350 kg
VPE 3 Art	P06
VPE 3 Menge	24
VPE 3 Höhe	75,000 cm
VPE 3 Breite	60,000 cm
VPE 3 Länge	80,000 cm
VPE 3 Gewicht	45,572 kg

Vertragliche Gewährleistung

Garantie (in Monaten)	18

Environmental Data

Schneider Electric hat sich zum Ziel gesetzt, den Net Zero-Status bis 2050 durch Lieferkettenpartnerschaften, Materialien mit geringerer Auswirkung und Kreislaufbildung über unsere laufende Kampagne "Use Better, Use Longer, Use Again" zu erreichen, um die Lebensdauer und Recyclingfähigkeit der Produkte zu verlängern.

Erläuterung der Environmental Data >

Wie wir die Produktnachhaltigkeit bewerten >

Umweltbilanz

Total lifecycle Carbon footprint	**24 kg CO2 eq.**
CO_2-Fußabdruck der Herstellungsphase [A1 bis A3]	**8 kg CO2 eq.**
CO_2-Fußabdruck der Distributionsphase [A4]	**0.2 kg CO2 eq.**
CO_2-Fußabdruck der Installationsphase [A5]	**1 kg CO2 eq.**
CO_2-Fußabdruck der Nutzungsphase [B2, B3, B4, B6]	**14 kg CO2 eq.**
CO_2-Fußabdruck der End-of-Life-Phase [C1 bis C4]	**2 kg CO2 eq.**
Umweltproduktdeklaration	**Produktumweltprofil**

Use Better

Materialien und Verpackung

Verpackung mit Recycling-Karton	**Ja**
Verpackung ohne Kunststoff	**Nein**
EU-RoHS-Richtlinie	**Freistellungskonform**
REACh-Verordnung	**Produkt beinhaltet besorgniserregende Stoffe (SVHC) über dem Schwellwert**

Use Again

Reproduktion

Recyclingfähigkeitspotential in %	**10**
Circular Econmomy-Eignung	**Entsorgungsinformationen**
Rücknahme	**Ja**

Maßzeichnungen

Drehspiegelleuchte

Abmessungen

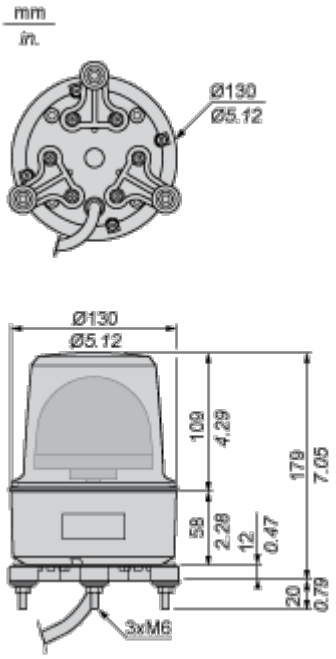

Montage und Abstand

Drehspiegelleuchte

Schalttafelausschnitt

