Produkta datu lapa

Specifikācijas



Uzgalis apgaismotai spiedpogai, Harmony XB4, metāls, balta sēne 40mm, 22mm, universāla LED, atsperes atgrieze

ZB4BW413

Galvenā

Produktu klāsts	Harmonija XB4
Produkta vai sastāvdaļas veids	Galviņa apgaismotai spiedpogai
Ierīces īsais nosaukums	ZB4
Produktu saderība	Universāla LED
Rāmja materiāls	Hromēts metāls
Galvas tips	Standarta
Montāžas diametrs	22,5 mm
Izpārdošana par nedalāmu daudzumu	1
Signalizācijas vienības galvas forma	Apaļa
Operatora veids	atsperes atgrieze
Operatora profils	balts sēnes Ø 40 mm , neatzīmēts
Vāciņa/operatora vai objektīva krāsa	Balts

Papildinošs

CAD kopējais platums	40 mm
CAD kopējais augstums	40 mm
CAD kopējais dziļums	53 mm
Neto svars	0,051 kg
Izturība pret augstspiediena mazgātāju	7000000 Pa pie 55 °C , attālums: 0,1 m
Mehāniskā izturība	10000000 cikli
Elektriskā sastāva kods	M1 par < 6 kontaktpersonas izmantojot vientuļš bloki iekšā priekšējais stiprinājums ar integrēta LED M2 par < 6 kontaktpersonas izmantojot vienvietīgs un divvietīgs bloki iekšā priekšējais stiprinājums ar integrēta LED M6 par < 2 kontaktpersonas izmantojot vientuļš bloki iekšā priekšējais stiprinājums ar integrēts LED un transformators M10 par < 2 kontaktpersonas izmantojot vientuļš bloki iekšā priekšējais stiprinājums ar integrēta LED
Ierīces prezentācija	Pamata apakšgrupas

Vide

Aizsardzības ārstēšana	TH
Apkārtējā gaisa temperatūra uzglabāšanai	-40…70 °C
Apkārtējā gaisa temperatūra darbībai	-40…70 °C

Ir sasniegts maksimālais salīdzināmo produktu skaits. Lūdzu, atveriet sadaļu Salīdzināt produktus #SAITE# un izdzēsiet kādu produktu, lai turpinātu.

Pārsprieguma kategorija	I klase atbilst IEC 60536
IP aizsardzības pakāpe	IP66 atbilst IEC 60529 IP67 IP69 IP69K
Enclosure Type	UL type 4X/13
IK aizsardzības pakāpe	IK05 atbilst IEC 62262
Standarti	IEC 60947-5-5 UL 508 IEC 60947-1 IEC 60947-5-4 CSA C22.2 Nr. 14 IEC 60947-5-1 JIS C8201-5-1 JIS C8201-1
Produkta sertifikācija	BV CSA DNV LROS (Lloyds kuģniecības reģistrs) UL sarakstā
Vibrācijas pretestība	5 gn (f= 2…500 Hz) atbilst IEC 60068-2-6
Triecienizturība	30 gn (ilgums = 18 ms) pie pussinusa viļņa paātrinājums atbilst IEC 60068-2-27 50 gn (ilgums = 11 ms) pie pussinusa viļņa paātrinājums atbilst IEC 60068-2-27

Iepakošanas vienības

Pirmā iepakojuma vienības tips	PCE
Vienību skaits 1. iepakojumā	1
1. iepakojuma augstums	4,500 cm
1. iepakojuma platums	5,500 cm
1. iepakojuma garums	8,500 cm
1. iepakojuma svars	62,000 g
Otrā iepakojuma vienības tips	S03
Vienību skaits 2. iepakojumā	120
2. iepakojuma augstums	30,000 cm
2. iepakojuma platums	30,000 cm
2. iepakojuma garums	40,000 cm
2. iepakojuma svars	7,861 kg
Trešā iepakojuma vienības tips	P06
Vienību skaits 3. iepakojumā	960
3. iepakojuma augstums	75,000 cm
3. iepakojuma platums	60,000 cm
3. iepakojuma garums	80,000 cm
3. iepakojuma svars	70,881 kg

Līguma garantija

Garantija (mēnešos)	18

Environmental Data

Schneider Electric mērķis ir līdz 2050. gadam sasniegt nulles emisiju statusu, izmantojot piegādes ķēdes partnerību, zemākas ietekmes materiālus un cirkularitāti, izmantojot mūsu pašreizējo kampaņu "Use Better, Use Longer, Use Again", lai pagarinātu produktu kalpošanas laiku un to pārstrādājamību.

Environmental Data skaidrojums >

Kā mēs novērtējam produktu ilgtspēju >

Ietekme uz vidi

Kopējā dzīves cikla oglekļa pēda	**0.6 kg CO2 eq.**
Ražošanas posma oglekļa pēdas nospiedums [A1–A3]	**0.5 kg CO2 eq.**
Izplatīšanas posma oglekļa pēdas nospiedums [A4]	**0 kg CO2 eq.**
Uzstādīšanas posma oglekļa pēdas nospiedums [A5]	**0 kg CO2 eq.**
Lietošanas posma oglekļa pēdas nospiedums [B2, B3, B4, B6]	**0 kg CO2 eq.**
Dzīves cikla beigu posma oglekļa pēdas nospiedums [C1–C4]	**0.1 kg CO2 eq.**

Use Better

Materiāli un iepakojums

Vidējais pārstrādātās plastmasas procentuālais saturs	**37 %**
Vidējais pārstrādātā metāla procentuālais saturs	**21 %**
Iepakojums izgatavots no pārstrādāta kartona	**Jā**
Iepakojums bez plastmasas	**Jā**
ES RoHS direktīva	**Atbilst**
REACh regula	**Atsauce satur vielas virs noteiktās normas, kas rada ļoti lielas bažas**

Use Again

Pārsaiņošana un atkārtota ražošana

Cirkularitātes profils	**Informācija par ekspluatācijas izbeigšanu**
Atgriešana	**Jā**

Dimensions Drawings

Dimensions

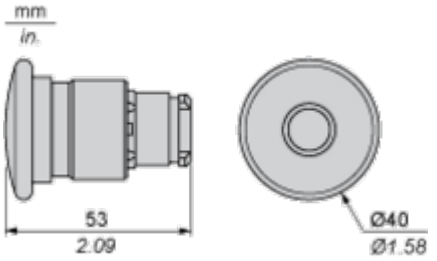

Mounting and Clearance

Panel Cut-out for Pushbuttons, Switches and Pilot Lights (Finished Holes, Ready for Installation)

Connection by Screw Clamp Terminals or Plug-in Connectors or on Printed Circuit Board	Connection by Faston Connectors
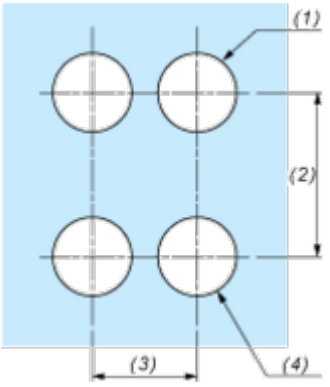	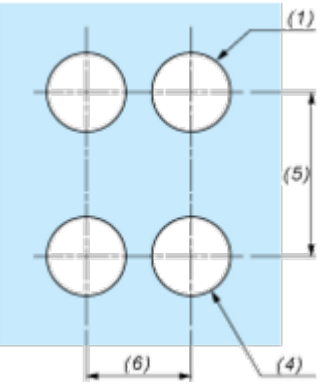

(1) Diameter on finished panel or support
(2) 40 mm min. / 1.57 in. min.
(3) 30 mm min. / 1.18 in. min.
(4) Ø 22.5 mm / 0.89 in. recommended (Ø 22.3 mm $_{0}^{+0.4}$ / 0.88 in. $_{0}^{+0.016}$)
(5) 45 mm min. / 1.78 in. min.
(6) 32 mm min. / 1.26 in. min.

Pushbuttons, Switches and Pilot Lights for Printed Circuit Board Connection

Panel Cut-outs (Viewed from Installer's Side)

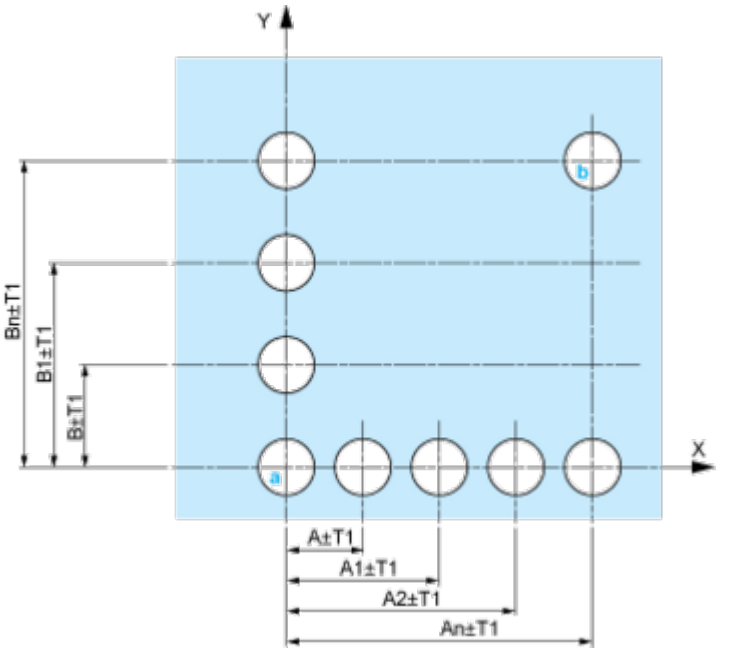

A: 30 mm min. / 1.18 in. min.
B: 40 mm min. / 1.57 in. min.

Printed Circuit Board Cut-outs (Viewed from Electrical Block Side)

Dimensions in mm

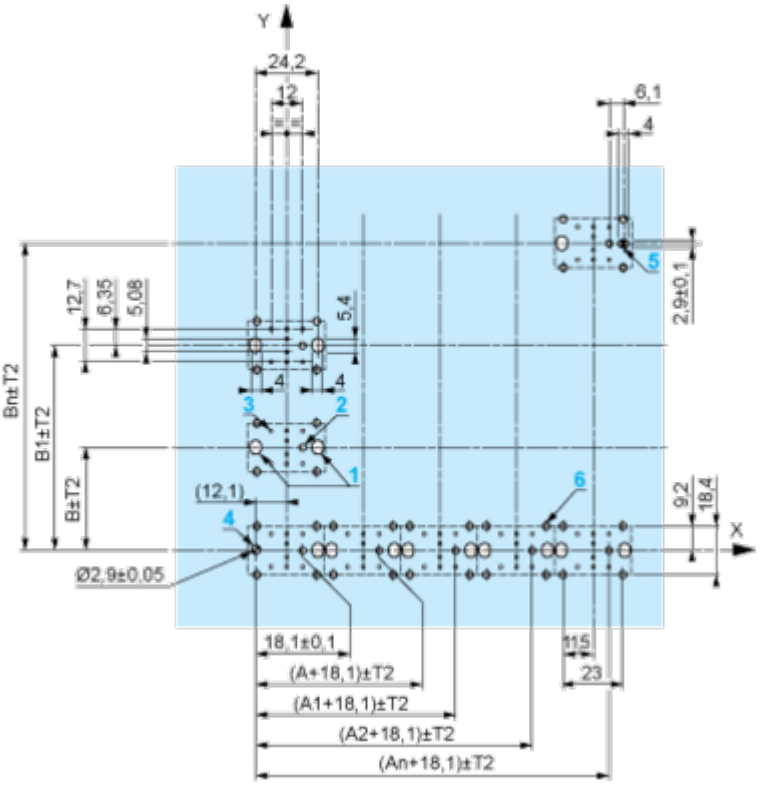

A: 30 mm min.
B: 40 mm min.
Dimensions in in.

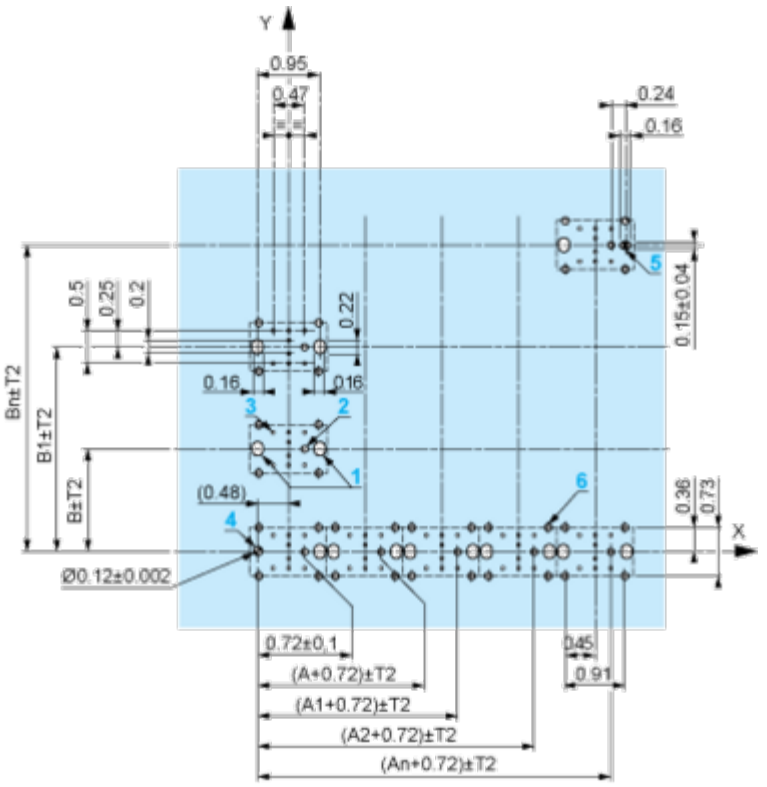

A: 1.18 in. min.
B: 1.57 in. min.

General Tolerances of the Panel and Printed Circuit Board

The cumulative tolerance must not exceed 0.3 mm / 0.012 in: T1 + T2 = 0.3 mm max.

Installation Precautions

- Minimum thickness of circuit board: 1.6 mm / 0.06 in.
- Cut-out diameter: 22.4 mm ± 0.1 / 0.88 in. ± 0.004
- Orientation of body/fixing collar ZB4 BZ009: ± 2°30' (excluding cut-outs marked **a** and **b**).
- Tightening torque of screws ZBZ 006: 0.6 N.m (5.3 lbf.in) max.
- Allow for one ZB4 BZ079 fixing collar/pillar and its fixing screws:
  - every 90 mm / 3.54 in. horizontally (X), and 120 mm / 4.72 in. vertically (Y).
  - with each selector switch head (ZB4 BD•, ZB4 BJ•, ZB4 BG•).

The fixing centers marked **a** and **b** are diagonally opposed and must align with those marked **4** and **5**.

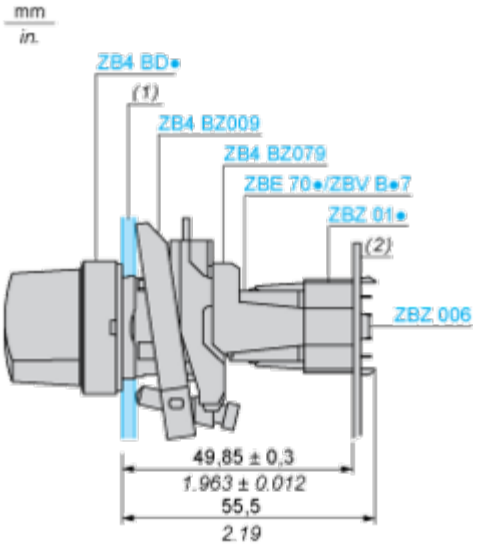

(1) Panel
(2) Printed circuit board

Mounting of Adapter (Socket) ZBZ 01•

- **1** 2 elongated holes for ZBZ 006 screw access
- **2** 1 hole Ø 2.4 mm ± 0.05 / 0.09 in. ± 0.002 for centring adapter ZBZ 01•
- **3** 8 × Ø 1.2 mm / 0.05 in. holes
- **4** 1 hole Ø 2.9 mm ± 0.05 / 0.11 in. ± 0.002, for aligning the printed circuit board (with cut-out marked **a**)
- **5** 1 elongated hole for aligning the printed circuit board (with cut-out marked **b**)
- **6** 4 holes Ø 2.4 mm / 0.09 in. for clipping in adapter ZBZ 01•

Dimensions An + 18.1 relate to the Ø 2.4 mm ± 0.05 / 0.09 in. ± 0.002 holes for centring adapter ZBZ 01•.

Technical Description

Electrical Composition Corresponding to Codes M1 and M7

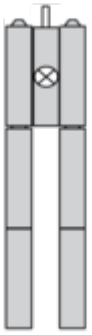

Electrical Composition Corresponding to Codes M2 and M8

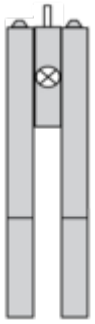

Electrical Composition Corresponding to Codes M6 and P2

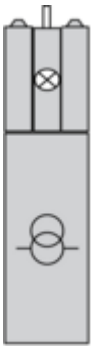

Electrical Composition Corresponding to Codes M5, M10, MF1, MR1 and MF2

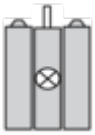

Legend

Single contact



Double contact



Light block



Possible location



Image of product / Alternate images

Alternative









Produkta datu lapa ZB4BW413

