# Produkta datu lapa

Specifikācijas



## Uzgalis neapgaismotai spiedpogai, Harmony XB4, metāls, zaļš, 22mm, atsperes atgrieze, Caurspīdīgs bez marķējuma

ZB4BP38

## Galvenā

| | |
|---|---|
| **Produktu klāsts** | Harmonija XB4 |
| **Produkta vai sastāvdaļas veids** | Galviņa neapgaismotai spiedpogai |
| **Ierīces īsais nosaukums** | ZB4 |
| **Produktu saderība** | nav savietojams ar leģendu turētāju |
| **Rāmja materiāls** | Hromēts metāls |
| **Montāžas diametrs** | 22,5 mm |
| **Izpārdošana par nedalāmu daudzumu** | 1 |
| **Galvas tips** | Standarta |
| **Signalizācijas vienības galvas forma** | Apaļa |
| **Operatora veids** | atsperes atgrieze |
| **Operatora profils** | zaļš flush , neatzīmēts |
| **Operatora papildu informācija** | Skaidrs sāknējums aizsargātas leģendas ievietošanai galvā |
| **Vāciņa/operatora vai objektīva krāsa** | Zaļš |

## Papildinošs

| | |
|---|---|
| **CAD kopējais platums** | 30 mm |
| **CAD kopējais augstums** | 30 mm |
| **CAD kopējais dziļums** | 37 mm |
| **Mehāniskā izturība** | 10000000 cikli |
| **Elektriskā sastāva kods** | C3 par < 6 kontaktpersonas izmantojot vientuļš bloki iekšā priekšējais stiprinājums<br>C4 par < 6 kontaktpersonas izmantojot vienvietīgs un divvietīgs bloki iekšā priekšējais stiprinājums<br>C14 par < 2 kontaktpersonas izmantojot vientuļš bloki iekšā priekšējais stiprinājums |
| **Ierīces prezentācija** | Pamatelements |

## Vide

| | |
|---|---|
| **Aizsardzības ārstēšana** | TH |
| **Apkārtējā gaisa temperatūra uzglabāšanai** | -40…70 °C |
| **Apkārtējā gaisa temperatūra darbībai** | -40…70 °C |
| **Pārsprieguma kategorija** | I klase atbilst IEC 60536 |
| **IP aizsardzības pakāpe** | IP66 atbilst IEC 60529<br>IP67 |
| **Enclosure Type** | UL type 4X/13 |

Ir sasniegts maksimālais saīdzināmo produktu skaits. Lūdzu, atveriet sadaļu Salīdzināt produktus #SAITE# un izdzēsiet kādu produktu, lai turpinātu.

| | |
|---|---|
| **IK aizsardzības pakāpe** | IK06 atbilst IEC 50102 |
| **Standarti** | JIS C8201-5-1<br>UL 508<br>IEC 60947-1<br>IEC 60947-5-5<br>CSA C22.2 Nr. 14<br>IEC 60947-5-4<br>IEC 60947-5-1<br>JIS C8201-1 |
| **Produkta sertifikācija** | BV<br>CSA<br>DNV<br>LROS (Lloyds kuģniecības reģistrs)<br>UL sarakstā |
| **Vibrācijas pretestība** | 5 gn (f= 2…500 Hz) atbilst IEC 60068-2-6 |
| **Triecienizturība** | 30 gn (ilgums = 18 ms) pie pussinusa viļņa paātrinājums atbilst IEC 60068-2-27<br>50 gn (ilgums = 11 ms) pie pussinusa viļņa paātrinājums atbilst IEC 60068-2-27 |

## Iepakošanas vienības

| | |
|---|---|
| **Pirmā iepakojuma vienības tips** | PCE |
| **Vienību skaits 1. iepakojumā** | 1 |
| **1. iepakojuma augstums** | 3,500 cm |
| **1. iepakojuma platums** | 5,400 cm |
| **1. iepakojuma garums** | 9,100 cm |
| **1. iepakojuma svars** | 34,000 g |
| **Otrā iepakojuma vienības tips** | S03 |
| **Vienību skaits 2. iepakojumā** | 150 |
| **2. iepakojuma augstums** | 30,000 cm |
| **2. iepakojuma platums** | 30,000 cm |
| **2. iepakojuma garums** | 40,000 cm |
| **2. iepakojuma svars** | 5,430 kg |

## Līguma garantija

| | |
|---|---|
| **Garantija (mēnešos)** | 18 |

## Environmental Data

Schneider Electric mērķis ir līdz 2050. gadam sasniegt nulles emisiju statusu, izmantojot piegādes ķēdes partnerību, zemākas ietekmes materiālus un cirkularitāti, izmantojot mūsu pašreizējo kampaņu "Use Better, Use Longer, Use Again", lai pagarinātu produktu kalpošanas laiku un to pārstrādājamību.

Environmental Data skaidrojums >

Kā mēs novērtējam produktu ilgtspēju >

### Ietekme uz vidi

| | |
|---|---|
| Kopējā dzīves cikla oglekļa pēda | **0.3 kg CO2 eq.** |
| Ražošanas posma oglekļa pēdas nospiedums [A1–A3] | **0.2 kg CO2 eq.** |
| Izplatīšanas posma oglekļa pēdas nospiedums [A4] | **0 kg CO2 eq.** |
| Uzstādīšanas posma oglekļa pēdas nospiedums [A5] | **0 kg CO2 eq.** |
| Lietošanas posma oglekļa pēdas nospiedums [B2, B3, B4, B6] | **0 kg CO2 eq.** |
| Dzīves cikla beigu posma oglekļa pēdas nospiedums [C1–C4] | **0 kg CO2 eq.** |

## Use Better

### Materiāli un iepakojums

| | |
|---|---|
| Vidējais pārstrādātās plastmasas procentuālais saturs | **14 %** |
| Vidējais pārstrādātā metāla procentuālais saturs | **21 %** |
| Iepakojums izgatavots no pārstrādāta kartona | **Jā** |
| Iepakojums bez plastmasas | **Nē** |
| ES RoHS direktīva | **Atbilst** |
| REACh regula | **Atsauce satur vielas virs noteiktās normas, kas rada ļoti lielas bažas** |

## Use Again

### Pārsaiņošana un atkārtota ražošana

| | |
|---|---|
| Cirkularitātes profils | **Informācija par ekspluatācijas izbeigšanu** |
| Atgriešana | **Jā** |

Dimensions Drawings

## Dimensions

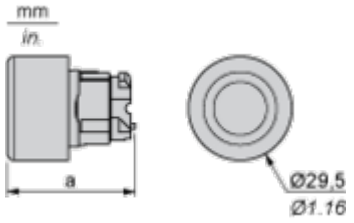


| | a in mm | a in in. |
|---|---|---|
| ZB4BP•• | 36.5 | 1.44 |
| ZB4BP•S | 33 | 1.30 |
| ZB4BP•83 | 32 | 1.26 |
| ZB4BP• | 35 | 1.38 |

## Mounting and Clearance

### Panel Cut-out for Pushbuttons, Switches and Pilot Lights (Finished Holes, Ready for Installation)

| Connection by Screw Clamp Terminals or Plug-in Connectors or on Printed Circuit Board | Connection by Faston Connectors |
|---|---|
| 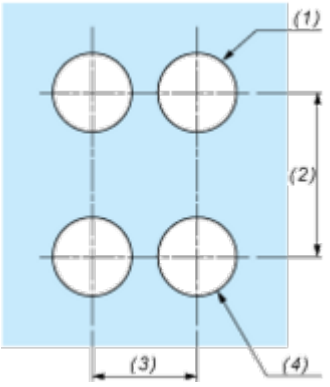 | 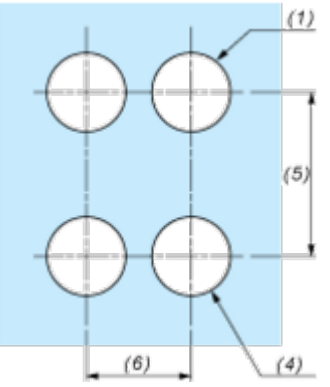 |

**(1)** Diameter on finished panel or support
**(2)** 40 mm min. / 1.57 in. min.
**(3)** 30 mm min. / 1.18 in. min.
**(4)** Ø 22.5 mm / 0.89 in. recommended (Ø 22.3 mm $_{0}^{+0.4}$ / 0.88 in. $_{0}^{+0.016}$)
**(5)** 45 mm min. / 1.78 in. min.
**(6)** 32 mm min. / 1.26 in. min.

## Pushbuttons, Switches and Pilot Lights for Printed Circuit Board Connection

### Panel Cut-outs (Viewed from Installer's Side)

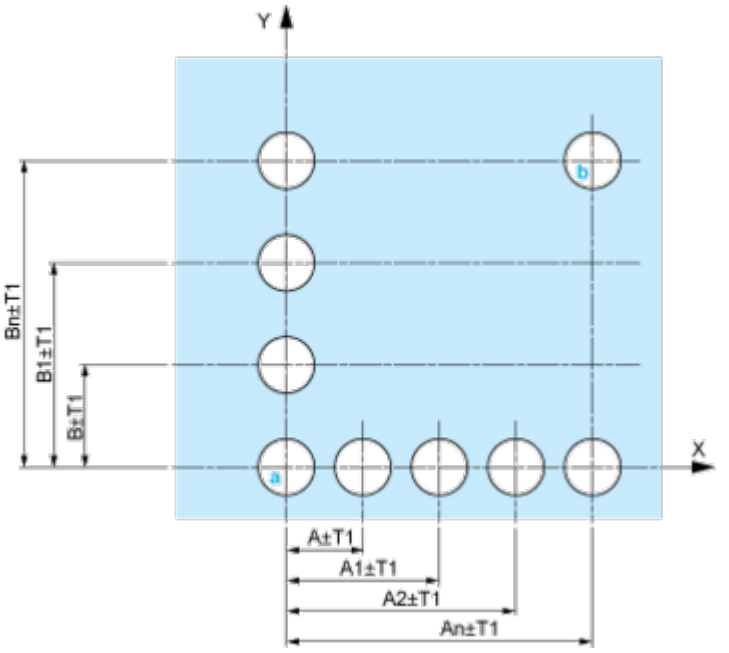


**A:** 30 mm min. / 1.18 in. min.
**B:** 40 mm min. / 1.57 in. min.

### Printed Circuit Board Cut-outs (Viewed from Electrical Block Side)

Dimensions in mm

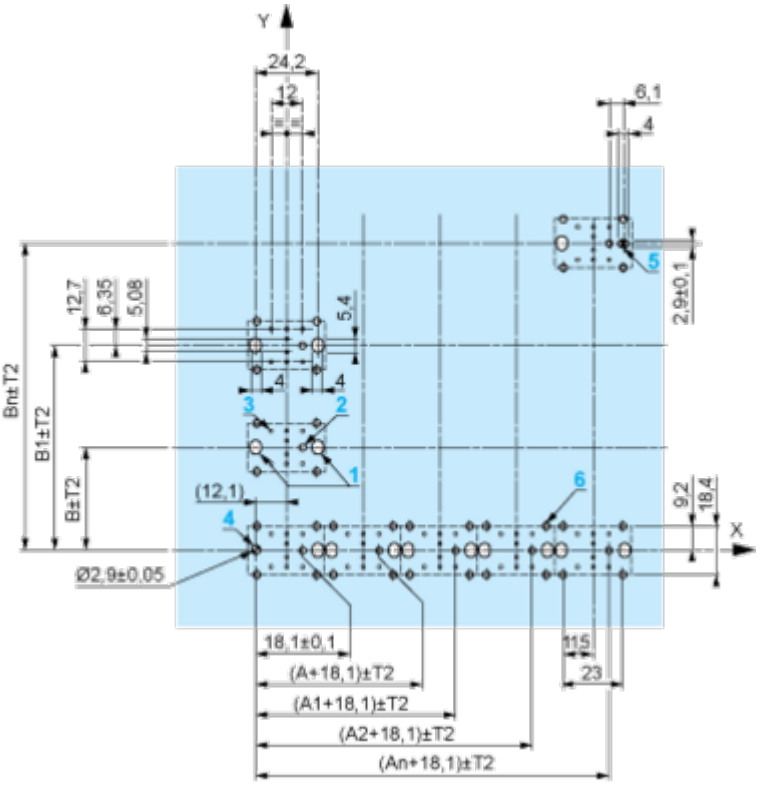


**A:** 30 mm min.
**B:** 40 mm min.
Dimensions in in.

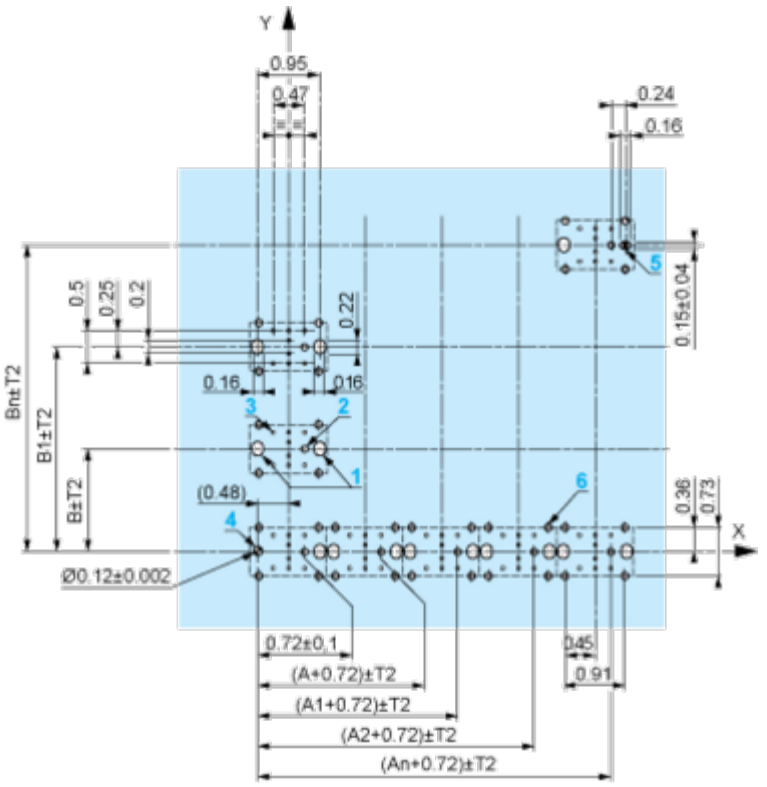


**A:** 1.18 in. min.
**B:** 1.57 in. min.

### General Tolerances of the Panel and Printed Circuit Board

The cumulative tolerance must not exceed 0.3 mm / 0.012 in: T1 + T2 = 0.3 mm max.

### Installation Precautions

- Minimum thickness of circuit board: 1.6 mm / 0.06 in.
- Cut-out diameter: 22.4 mm ± 0.1 / 0.88 in. ± 0.004
- Orientation of body/fixing collar ZB4 BZ009: ± 2°30' (excluding cut-outs marked **a** and **b**).
- Tightening torque of screws ZBZ 006: 0.6 N.m (5.3 lbf.in) max.
- Allow for one ZB4 BZ079 fixing collar/pillar and its fixing screws:
  - every 90 mm / 3.54 in. horizontally (X), and 120 mm / 4.72 in. vertically (Y).
  - with each selector switch head (ZB4 BD•, ZB4 BJ•, ZB4 BG•).

The fixing centers marked **a** and **b** are diagonally opposed and must align with those marked **4** and **5**.

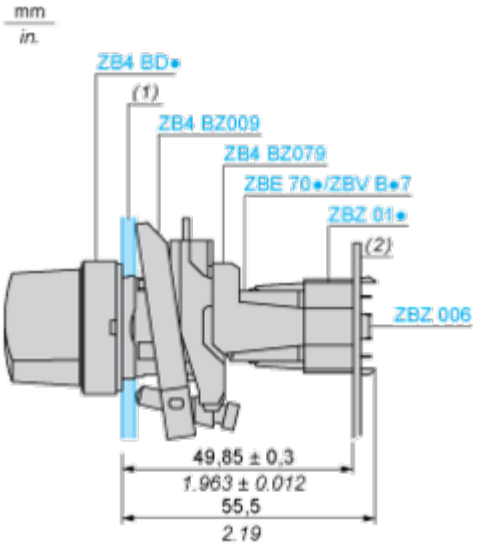


**(1)** Panel
**(2)** Printed circuit board

### Mounting of Adapter (Socket) ZBZ 01•

- **1** 2 elongated holes for ZBZ 006 screw access
- **2** 1 hole Ø 2.4 mm ± 0.05 / 0.09 in. ± 0.002 for centring adapter ZBZ 01•
- **3** 8 × Ø 1.2 mm / 0.05 in. holes
- **4** 1 hole Ø 2.9 mm ± 0.05 / 0.11 in. ± 0.002, for aligning the printed circuit board (with cut-out marked **a**)
- **5** 1 elongated hole for aligning the printed circuit board (with cut-out marked **b**)
- **6** 4 holes Ø 2.4 mm / 0.09 in. for clipping in adapter ZBZ 01•

Dimensions An + 18.1 relate to the Ø 2.4 mm ± 0.05 / 0.09 in. ± 0.002 holes for centring adapter ZBZ 01•.

Technical Description

## Electrical Composition Corresponding to Code C3



## Electrical Composition Corresponding to Code C4

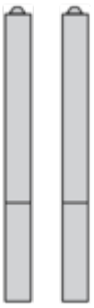

## Electrical Composition Corresponding to Codes C14, SF2 and SR2



## Legend

Single contact



Double contact



Light block



Possible location



Image of product / Alternate images

**Alternative**

