Produkta datu lapa

Specifikācijas



Iegremdēta spiedpogas galva, Harmony XB4, metāls, zaļš, 30mm, atsperes atgrieze, ar marķējumu I

ZB4FA331

Galvenā

Produktu klāsts	Harmonija XB4
Produkta vai sastāvdaļas veids	Galviņa neapgaismotai spiedpogai
Ierīces īsais nosaukums	ZB4F
Rāmja materiāls	Hromēts metāls
Montāžas diametrs	30,5 mm
Izpārdošana par nedalāmu daudzumu	1
Galvas tips	Iebūvēts-flush
Signalizācijas vienības galvas forma	Apaļa
Operatora veids	atsperes atgrieze
Operatora profils	zaļš flush , es (balts)
Vāciņa/operatora vai objektīva krāsa	Zaļš

Papildinošs

CAD kopējais platums	36,6 mm
CAD kopējais augstums	36,6 mm
CAD kopējais dziļums	31 mm
Mehāniskā izturība	10000000 cikli
Elektriskā sastāva kods	C1 par < 9 kontaktpersonas izmantojot vientuļš bloki iekšā priekšējais stiprinājums C2 par < 9 kontaktpersonas izmantojot vienvietīgs un divvietīgs bloki iekšā priekšējais stiprinājums C11 par < 3 kontaktpersonas izmantojot vientuļš bloki iekšā priekšējais stiprinājums C15 par < 1 kontaktpersonas izmantojot vientuļš bloki iekšā priekšējais stiprinājums
Ierīces prezentācija	Pamatelements

Vide

Aizsardzības ārstēšana	TH
Apkārtējā gaisa temperatūra uzglabāšanai	-40…70 °C
Apkārtējā gaisa temperatūra darbībai	-40…70 °C
Pārsprieguma kategorija	I klase atbilst IEC 60536
IP aizsardzības pakāpe	IP66 atbilst IEC 60529 IP67 atbilst IEC 60529 IP69 atbilst IEC 60529 IP69K atbilst ISO 20653 13. veids atbilst UL 50E 12. veids atbilst UL 50E 4. veids atbilst UL 50E Tips 4X atbilst UL 50E

Ir sasniegts maksimālais saīdzināmo produktu skaits. Lūdzu, atveriet sadaļu Saīdzināt produktus #SAITE# un izdzēsiet kādu produktu, lai turpinātu.

IK aizsardzības pakāpe	IK06 atbilst IEC 50102
Standarti	CSA C22.2 Nr. 14 IEC 60947-5-1 IEC 60947-5-4 UL 508 IEC 60947-1 JIS C8201-5-1 CE JIS C8201-1
Produkta sertifikācija	UL sarakstā CSA CCC EAC
Vibrācijas pretestība	5 gn (f= 10…500 Hz) atbilst IEC 60068-2-6 25 mm no smailes līdz virsotnei (f= 2…10 Hz) atbilst IEC 60068-2-6
Triecienizturība	30 gn (ilgums = 18 ms) pie pussinusa viļņa paātrinājums atbilst IEC 60068-2-27 50 gn (ilgums = 11 ms) pie pussinusa viļņa paātrinājums atbilst IEC 60068-2-27 25 gn (ilgums = 6 ms) pie 1000 triecieni uz katras ass atbilst IEC 60068-2-27

Iepakošanas vienības

Pirmā iepakojuma vienības tips	PCE
Vienību skaits 1. iepakojumā	1
1. iepakojuma augstums	4,300 cm
1. iepakojuma platums	5,200 cm
1. iepakojuma garums	5,500 cm
1. iepakojuma svars	58,000 g

Līguma garantija

Garantija (mēnešos)	18

Environmental Data

Schneider Electric mērķis ir līdz 2050. gadam sasniegt nulles emisiju statusu, izmantojot piegādes ķēdes partnerību, zemākas ietekmes materiālus un cirkularitāti, izmantojot mūsu pašreizējo kampaņu "Use Better, Use Longer, Use Again", lai pagarinātu produktu kalpošanas laiku un to pārstrādājamību.

Environmental Data skaidrojums >

Kā mēs novērtējam produktu ilgtspēju >

Ietekme uz vidi

Kopējā dzīves cikla oglekļa pēda	**0.5 kg CO2 eq.**
Ražošanas posma oglekļa pēdas nospiedums [A1–A3]	**0.4 kg CO2 eq.**
Izplatīšanas posma oglekļa pēdas nospiedums [A4]	**0 kg CO2 eq.**
Uzstādīšanas posma oglekļa pēdas nospiedums [A5]	**0 kg CO2 eq.**
Lietošanas posma oglekļa pēdas nospiedums [B2, B3, B4, B6]	**0 kg CO2 eq.**
Dzīves cikla beigu posma oglekļa pēdas nospiedums [C1–C4]	**0.1 kg CO2 eq.**

Use Better

Materiāli un iepakojums

Vidējais pārstrādātās plastmasas procentuālais saturs	**14 %**
Vidējais pārstrādātā metāla procentuālais saturs	**21 %**
Iepakojums izgatavots no pārstrādāta kartona	**Jā**
Iepakojums bez plastmasas	**Jā**
ES RoHS direktīva	**Atbilst**
REACh regula	**Atsauce satur vielas virs noteiktās normas, kas rada ļoti lielas bažas**

Use Again

Pārsaiņošana un atkārtota ražošana

Cirkularitātes profils	**Informācija par ekspluatācijas izbeigšanu**
Atgriešana	**Jā**

Dimensions Drawings

Dimensions

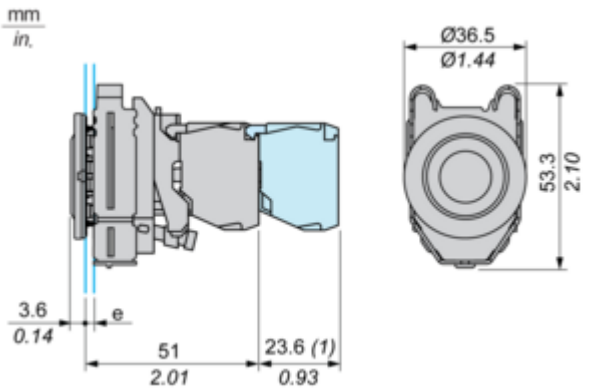

e : clamping thickness: 1 to 6 mm / 0.04 to 0.24 in.
(1) : Additional row of contacts

Mounting and Clearance

Panel Cut-out for Pushbuttons, Switches and Pilot Lights (Finished Holes, Ready for Installation)

Connection by Screw Clamp Terminals or Plug-in Connectors

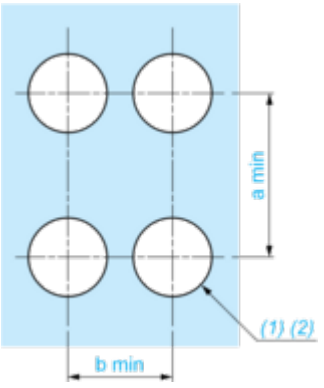

(1) : Diameter on finished panel or support

(2) : Ø30.75 mm recommended ($Ø30.5\ ^{+0.5}_{0}$) / Ø1.21 in. recommended ($Ø1.20\ in.\ ^{+0.0196}_{0}$)

Connections	a in mm	a in in.	b in mm	b in in.
By connectors	50	1.97	40	1.57
By connectors and with legend holder ZBZF32	50	1.97	40	1.57
By connectors and with legend holder ZBZF33	60	2.36	40	1.57

Technical Description

Electrical Composition Corresponding to Code C1



Electrical Composition Corresponding to Code C2



Electrical Composition Corresponding to Codes C9, C11, SF1 and SR1



Electrical Composition Corresponding to Code C15

1 N/O

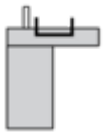

1 N/C

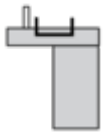

1 N/O + N/C or 1 N/O + N/O or 1 N/C + N/C

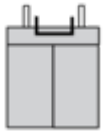

Legend

Single contact



Double contact



Light block



Possible location



Image of product / Alternate images

Alternative



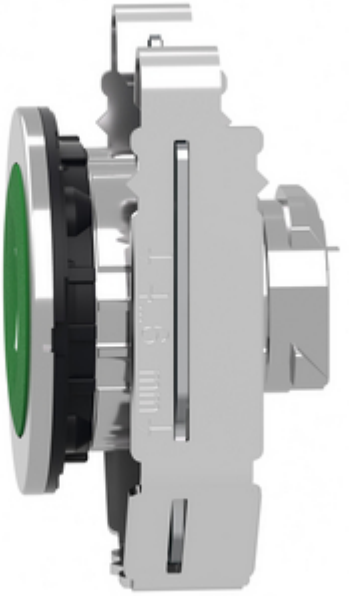


VISIBLE SIDE for
Thickness 4...6 mm

