Produkta datu lapa

Specifikācijas



Uzgalis neapgaismotai spiedpogai, Harmony XB5, plastmasa, izvirzīta, melna, 22mm, atsperes atgrieze, bez marķējuma

ZB5AL2

Galvenā

Produktu klāsts	Harmonija XB5
Produkta vai sastāvdaļas veids	Galviņa neapgaismotai spiedpogai
Ierīces īsais nosaukums	ZB5
Rāmja materiāls	Tumši pelēka plastmasa
Montāžas diametrs	22 mm
Galvas tips	Standarta
Izpārdošana par nedalāmu daudzumu	1
Signalizācijas vienības galvas forma	Apaļa
Operatora veids	atsperes atgrieze
Operatora profils	melns projicēšana , neatzīmēts

Papildinošs

CAD kopējais platums	29 mm
CAD kopējais augstums	29 mm
CAD kopējais dziļums	33 mm
Neto svars	0,019 kg
Mehāniskā izturība	10000000 cikli
Stacijas nosaukums	XALD 1...5 izgriezumi XALK 2...5 izgriezumi
Elektriskā sastāva kods	C1 par < 9 kontaktpersonas izmantojot vientuļš bloki iekšā priekšējais stiprinājums C2 par < 9 kontaktpersonas izmantojot vienvietīgs un divvietīgs bloki iekšā priekšējais stiprinājums C11 par < 3 kontaktpersonas izmantojot vientuļš bloki iekšā priekšējais stiprinājums C15 par < 1 kontaktpersonas izmantojot vientuļš bloki iekšā priekšējais stiprinājums SF1 par < 3 kontaktpersonas izmantojot vientuļš bloki iekšā priekšējais stiprinājums SR1 par < 3 kontaktpersonas izmantojot vientuļš bloki iekšā aizmugures stiprinājums
Ierīces prezentācija	Pamatelements

Vide

Aizsardzības ārstēšana	TH
Apkārtējā gaisa temperatūra uzglabāšanai	-40…70 °C
Apkārtējā gaisa temperatūra darbībai	-40…70 °C
Pārsprieguma kategorija	II klase atbilst IEC 60536

Ir sasniegts maksimālais salīdzināmo produktu skaits. Lūdzu, atveriet sadaļu Salīdzināt produktus #SAITE# un izdzēsiet kādu produktu, lai turpinātu.

IP aizsardzības pakāpe	IP66 atbilst IEC 60529 IP67 IP69 IP69K
Enclosure Type	UL type 4X/13
Izturība pret augstspiediena mazgātāju	7000000 Pa pie 55 °C , attālums: 0,1 m
IK aizsardzības pakāpe	IK03 atbilst IEC 50102
Standarti	IEC 60947-5-4 IEC 60947-5-1 JIS C8201-5-1 UL 508 IEC 60947-1 CSA C22.2 Nr. 14 JIS C8201-1
Produkta sertifikācija	CSA DNV BV LROS (Lloyds kuģniecības reģistrs) UL sarakstā
Triecienizturība	30 gn (ilgums = 18 ms) pie pussinusa viļņa paātrinājums atbilst IEC 60068-2-27 50 gn (ilgums = 11 ms) pie pussinusa viļņa paātrinājums atbilst IEC 60068-2-27
Vibrācijas pretestība	5 gn (f= 2…500 Hz) atbilst IEC 60068-2-6

Iepakošanas vienības

Pirmā iepakojuma vienības tips	PCE
Vienību skaits 1. iepakojumā	1
1. iepakojuma augstums	4,500 cm
1. iepakojuma platums	3,400 cm
1. iepakojuma garums	5,400 cm
1. iepakojuma svars	17,800 g
Otrā iepakojuma vienības tips	BB1
Vienību skaits 2. iepakojumā	5
2. iepakojuma augstums	4,500 cm
2. iepakojuma platums	3,400 cm
2. iepakojuma garums	26,500 cm
2. iepakojuma svars	89,000 g
Trešā iepakojuma vienības tips	S03
Vienību skaits 3. iepakojumā	150
3. iepakojuma augstums	30,000 cm
3. iepakojuma platums	30,000 cm
3. iepakojuma garums	40,000 cm
3. iepakojuma svars	3,160 kg

Līguma garantija

Garantija (mēnešos)	18

Environmental Data

Schneider Electric mērķis ir līdz 2050. gadam sasniegt nulles emisiju statusu, izmantojot piegādes ķēdes partnerību, zemākas ietekmes materiālus un cirkularitāti, izmantojot mūsu pašreizējo kampaņu "Use Better, Use Longer, Use Again", lai pagarinātu produktu kalpošanas laiku un to pārstrādājamību.

Environmental Data skaidrojums >

Kā mēs novērtējam produktu ilgtspēju >

Ietekme uz vidi

Kopējā dzīves cikla oglekļa pēda	**0.2 kg CO2 eq.**
Ražošanas posma oglekļa pēdas nospiedums [A1–A3]	**0.1 kg CO2 eq.**
Izplatīšanas posma oglekļa pēdas nospiedums [A4]	**0 kg CO2 eq.**
Uzstādīšanas posma oglekļa pēdas nospiedums [A5]	**0 kg CO2 eq.**
Lietošanas posma oglekļa pēdas nospiedums [B2, B3, B4, B6]	**0 kg CO2 eq.**
Dzīves cikla beigu posma oglekļa pēdas nospiedums [C1–C4]	**0 kg CO2 eq.**

Use Better

Materiāli un iepakojums

Vidējais pārstrādātās plastmasas procentuālais saturs	**6 %**
Vidējais pārstrādātā metāla procentuālais saturs	**29 %**
Iepakojums izgatavots no pārstrādāta kartona	**Jā**
Iepakojums bez plastmasas	**Jā**
ES RoHS direktīva	**Atbilst, Izmantojot Izņēmumu**
REACh regula	**Atsauce satur vielas virs noteiktās normas, kas rada ļoti lielas bažas**

Use Again

Pārsaiņošana un atkārtota ražošana

Pārstrādājamības potenciāls, %	**0**
Cirkularitātes profils	**Informācija par ekspluatācijas izbeigšanu**
Atgriešana	**Jā**

Dimensions Drawings

Dimensions

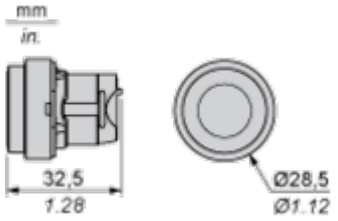

Mounting and Clearance

Panel Cut-out for Pushbuttons, Switches and Pilot Lights (Finished Holes, Ready for Installation)

Connection by Screw Clamp Terminals or Plug-in Connectors or on Printed Circuit Board

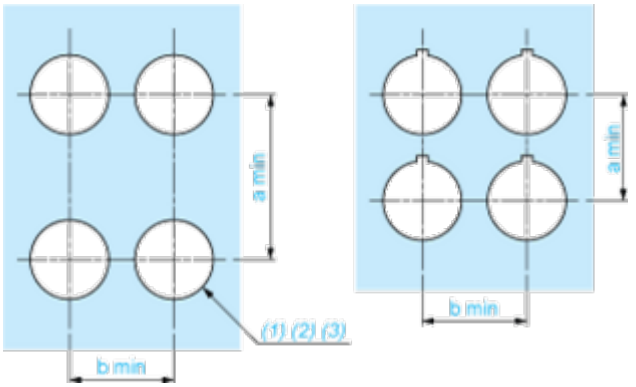

(1) Diameter on finished panel or support
(2) For selector switches and Emergency stop buttons, use of an anti-rotation plate type ZB5AZ902 is recommended.
(3) Ø22.5 mm recommended (Ø22.3 $_{0}^{+0.4}$) / Ø0.89 in. recommended (Ø0.88 in. $_{0}^{+0.016}$)

Connections	a in mm	a in in.	b in mm	b in in.
By screw clamp terminals or plug-in connector	40	1.57	30	1.18
By Faston connectors	45	1.77	32	1.26
On printed circuit board	30	1.18	30	1.18

Detail of Lug Recess

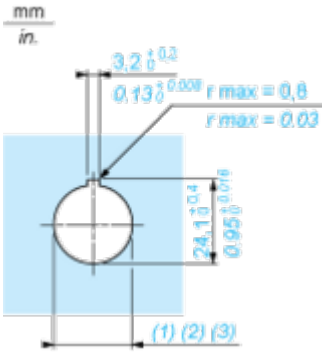

(1) Diameter on finished panel or support
(2) For selector switches and Emergency stop buttons, use of an anti-rotation plate type ZB5AZ902 is recommended.
(3) Ø22.5 mm recommended (Ø22.3 $_{0}^{+0.4}$) / Ø0.89 in. recommended (Ø0.88 in. $_{0}^{+0.016}$)

Pushbuttons, Switches and Pilot Lights for Printed Circuit Board Connection

Panel Cut-outs (Viewed from Installer's Side)

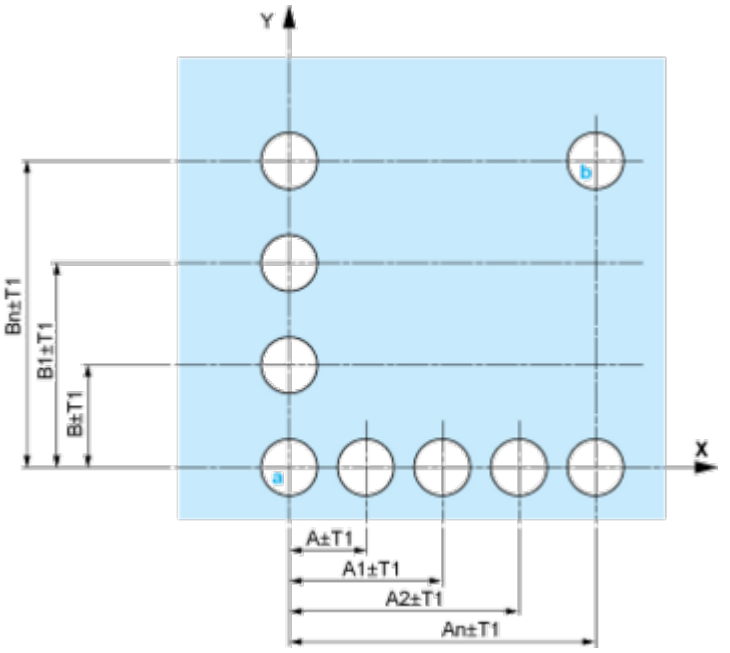

A: 30 mm min. / 1.18 in. min.
B: 40 mm min. / 1.57 in. min.

Printed Circuit Board Cut-outs (Viewed from Electrical Block Side)

Dimensions in mm

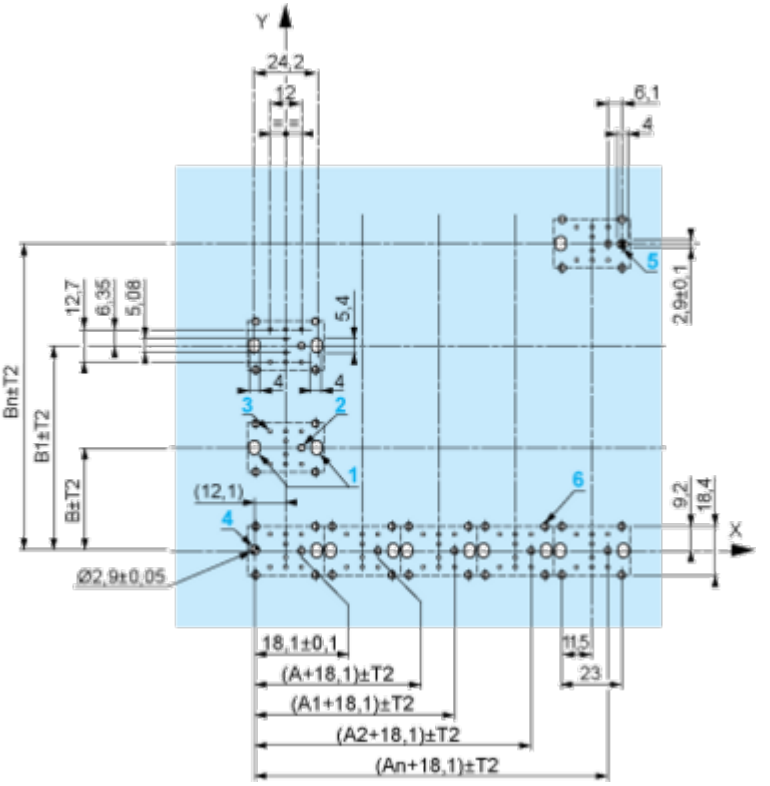

A: 30 mm min.
B: 40 mm min.
Dimensions in in.

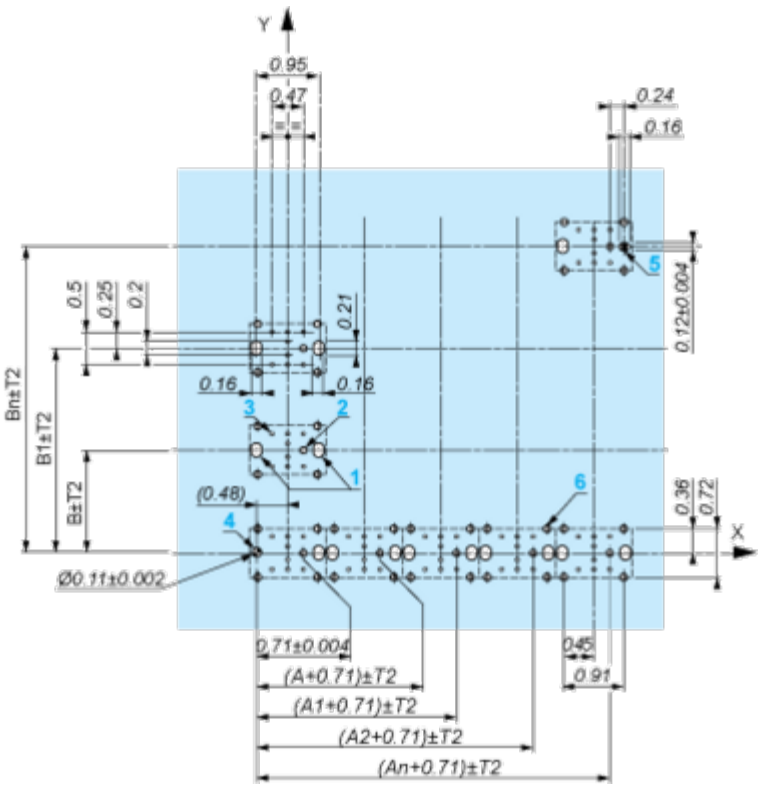

A: 1.18 in. min.
B: 1.57 in. min.

General Tolerances of the Panel and Printed Circuit Board

The cumulative tolerance must not exceed 0.3 mm / 0.012 in.: T1 + T2 = 0.3 mm max.

Installation Precautions

- Minimum thickness of circuit board: 1.6 mm / 0.06 in.
- Cut-out diameter: 22.4 mm ± 0.1 / 0.88 in. ± 0.004
- Orientation of body/fixing collar ZB5AZ009: ± 2°30' (excluding cut-outs marked **a** and **b**).
- Tightening torque of screws ZBZ006: 0.6 N.m (5.3 lbf.in) max.
- Allow for one ZB5AZ079 fixing collar/pillar and its fixing screws:
  - every 90 mm / 3.54 in. horizontally (X), and 120 mm / 4.72 in. vertically (Y).
  - with each selector switch head (ZB5AD•, ZB5AJ•, ZB5AG•).

The fixing centers marked **a** and **b** are diagonally opposed and must align with those marked **4** and **5**.

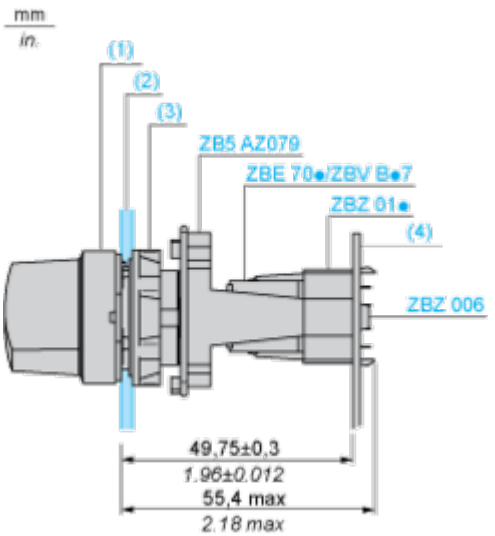

(1) Head ZB5AD•
(2) Panel
(2) Nut
(4) Printed circuit board

Mounting of Adapter (Socket) ZBZ01•

- **1** 2 elongated holes for ZBZ006 screw access
- **2** 1 hole Ø 2.4 mm ± 0.05 / 0.09 in. ± 0.002 for centring adapter ZBZ01•
- **3** 8 × Ø 1.2 mm / 0.05 in. holes
- **4** 1 hole Ø 2.9 mm ± 0.05 / 0.11 in. ± 0.002, for aligning the printed circuit board (with cut-out marked **a**)
- **5** 1 elongated hole for aligning the printed circuit board (with cut-out marked **b**)
- **6** 4 holes Ø 2.4 mm / 0.09 in. for clipping in adapter ZBZ01•

Dimensions An + 18.1 relate to the Ø 2.4 mm ± 0.05 / 0.09 in. ± 0.002 holes for centring adapter ZBZ01•.

Technical Description

Electrical Composition Corresponding to Code C1



Electrical Composition Corresponding to Code C2



Electrical Composition Corresponding to Codes C9, C11, SF1 and SR1

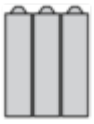

Electrical Composition Corresponding to Code C15

1 N/O

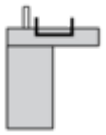

1 N/C

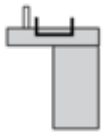

1 N/O + N/C or 1 N/O + N/O or 1 N/C + N/C

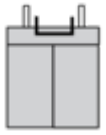

Legend

Single contact



Double contact



Light block



Possible location



Image of product / Alternate images

Alternative





