# Produkta datu lapa

Specifikācijas




## Harmony XB5, Antimicrobial Flush mounted push button head, plastic, red, 30mm, spring return, marked STOP, dark grey bezel

ZB5FA434

## Galvenā

| | |
|---|---|
| **Produktu klāsts** | Harmonija XB5 |
| **Produkta vai sastāvdaļas veids** | Galviņa neapgaismotai spiedpogai |
| **Ierīces īsais nosaukums** | ZB5F |
| **Produktu saderība** | ZBYF...<br>ZBZF32<br>ZBZF33<br>ZB5AZ |
| **Rāmja materiāls** | Tumši pelēka plastmasa |
| **Montāžas diametrs** | 30,5 mm |
| **Galvas tips** | Iebūvēts-flush |
| **Izpārdošana par nedalāmu daudzumu** | 1 |
| **Signalizācijas vienības galvas forma** | Apaļa |
| **Operatora veids** | atsperes atgrieze |
| **Operatora profils** | sarkans flush , STOP ( balts) |

## Papildinošs

| | |
|---|---|
| **CAD kopējais platums** | 37 mm |
| **CAD kopējais augstums** | 37 mm |
| **CAD kopējais dziļums** | 30 mm |
| **Neto svars** | 0,03 kg |
| **Mehāniskā izturība** | 10000000 cikli |
| **Elektriskā sastāva kods** | C1 par < 9 kontaktpersonas izmantojot vientuļš bloki iekšā priekšējais stiprinājums<br>C2 par < 9 kontaktpersonas izmantojot vienvietīgs un divvietīgs bloki iekšā priekšējais stiprinājums<br>C11 par < 3 kontaktpersonas izmantojot vientuļš bloki iekšā priekšējais stiprinājums<br>C15 par < 1 kontaktpersonas izmantojot vientuļš bloki iekšā priekšējais stiprinājums<br>SF1 par < 3 kontaktpersonas izmantojot vientuļš bloki iekšā priekšējais stiprinājums |

## Vide

| | |
|---|---|
| **Aizsardzības ārstēšana** | TH |
| **Apkārtējā gaisa temperatūra uzglabāšanai** | -40…70 °C |
| **Apkārtējā gaisa temperatūra darbībai** | -40…70 °C |
| **Pārsprieguma kategorija** | II klase atbilst IEC 60536 |

Ir sasniegts maksimālais saīdzināmo produktu skaits. Lūdzu, atveriet sadaļu Saīdzināt produktus #SAITE# un izdzēsiet kādu produktu, lai turpinātu.

| | |
|---|---|
| **IP aizsardzības pakāpe** | IP66 atbilst IEC 60529<br>IP67 atbilst IEC 60529<br>IP69 atbilst IEC 60529<br>IP69K atbilst ISO 20653<br>13. veids atbilst UL 50 E<br>12. veids atbilst UL 50 E<br>4. veids atbilst UL 50 E<br>Tips 4X atbilst UL 50 E |
| **Izturība pret augstspiediena mazgātāju** | 7000000 Pa pie 55 °C , attālums: 0,1 m |
| **IK aizsardzības pakāpe** | IK03 atbilst IEC 50102 |
| **Standarti** | CSA C22.2 Nr. 14<br>IEC 60947-5-1<br>IEC 60947-5-4<br>UL 508<br>IEC 60947-1<br>JIS C8201-5-1<br>CE<br>JIS C8201-1 |
| **Produkta sertifikācija** | UL sarakstā<br>CSA<br>CCC<br>EAC |
| **Triecienizturība** | 30 gn (ilgums = 18 ms) pie pussinusa viļņa paātrinājums atbilst IEC 60068-2-27<br>50 gn (ilgums = 11 ms) pie pussinusa viļņa paātrinājums atbilst IEC 60068-2-27<br>25 gn (ilgums = 6 ms) pie 1000 triecieni uz katras ass atbilst IEC 60068-2-27 |
| **Vibrācijas pretestība** | 5 gn (f= 10…500 Hz) atbilst IEC 60068-2-6<br>2 mm no smailes līdz virsotnei (f= 2…10 Hz) atbilst IEC 60068-2-6 |

## Iepakošanas vienības

| | |
|---|---|
| **Pirmā iepakojuma vienības tips** | PCE |
| **Vienību skaits 1. iepakojumā** | 1 |
| **1. iepakojuma augstums** | 5,500 cm |
| **1. iepakojuma platums** | 5,200 cm |
| **1. iepakojuma garums** | 4,300 cm |
| **1. iepakojuma svars** | 24,000 g |

## Līguma garantija

| | |
|---|---|
| **Garantija (mēnešos)** | 18 |

## Environmental Data

Schneider Electric mērķis ir līdz 2050. gadam sasniegt nulles emisiju statusu, izmantojot piegādes ķēdes partnerību, zemākas ietekmes materiālus un cirkularitāti, izmantojot mūsu pašreizējo kampaņu "Use Better, Use Longer, Use Again", lai pagarinātu produktu kalpošanas laiku un to pārstrādājamību.

Environmental Data skaidrojums >

Kā mēs novērtējam produktu ilgtspēju >

### Ietekme uz vidi

| | |
|---|---|
| Kopējā dzīves cikla oglekļa pēda | **0.2 kg CO2 eq.** |
| Ražošanas posma oglekļa pēdas nospiedums [A1–A3] | **0.2 kg CO2 eq.** |
| Izplatīšanas posma oglekļa pēdas nospiedums [A4] | **0 kg CO2 eq.** |
| Uzstādīšanas posma oglekļa pēdas nospiedums [A5] | **0 kg CO2 eq.** |
| Lietošanas posma oglekļa pēdas nospiedums [B2, B3, B4, B6] | **0 kg CO2 eq.** |
| Dzīves cikla beigu posma oglekļa pēdas nospiedums [C1–C4] | **0 kg CO2 eq.** |

## Use Better

### Materiāli un iepakojums

| | |
|---|---|
| Vidējais pārstrādātās plastmasas procentuālais saturs | **6 %** |
| Vidējais pārstrādātā metāla procentuālais saturs | **29 %** |
| Iepakojums izgatavots no pārstrādāta kartona | **Jā** |
| Iepakojums bez plastmasas | **Jā** |
| ES RoHS direktīva | **Atbilst, Izmantojot Izņēmumu** |
| REACh regula | **Atsauce satur vielas virs noteiktās normas, kas rada ļoti lielas bažas** |

## Use Again

### Pārsaiņošana un atkārtota ražošana

| | |
|---|---|
| Pārstrādājamības potenciāls, % | **29** |
| Cirkularitātes profils | **Informācija par ekspluatācijas izbeigšanu** |
| Atgriešana | **Jā** |

Dimensions Drawings

## Dimensions

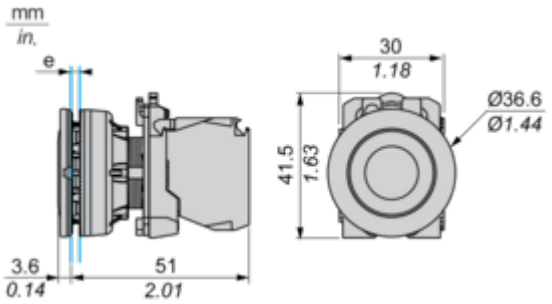


**e:** Clamping thickness: 1 to 6 mm / 0.04 to 0.24 in.

## Mounting and Clearance

### Panel Cut-out for Pushbuttons, Switches and Pilot Lights (Finished Holes, Ready for Installation)

### Connection by Screw Clamp Terminals or Plug-in Connectors

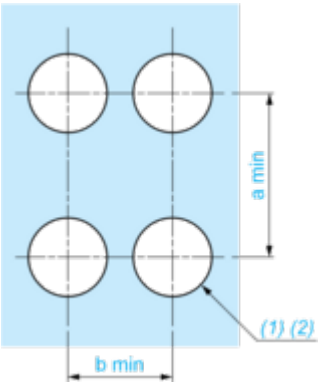


**(1)** Diameter on finished panel or support

**(2)** Ø30.75 mm recommended ($Ø30.5\ ^{+0.5}_{0}$) / Ø1.21 in. recommended ($Ø1.20\ in.\ ^{+0.0196}_{0}$)

| Connections | a in mm | a in in. | b in mm | b in in. |
|---|---|---|---|---|
| By screw clamp terminals or plug-in connector | 40 | 1.57 | 40 | 1.57 |
| By Faston connectors | 45 | 1.77 | 40 | 1.57 |

Technical Description

**Electrical Composition Corresponding to Code C1**



## Electrical Composition Corresponding to Code C2



## Electrical Composition Corresponding to Codes C9, C11, SF1 and SR1

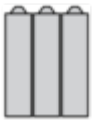

## Electrical Composition Corresponding to Code C15

1 N/O

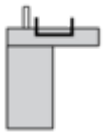

1 N/C

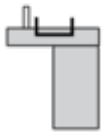

1 N/O + N/C or 1 N/O + N/O or 1 N/C + N/C

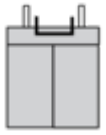

## Legend

Single contact



Double contact



Light block



Possible location

