# Produktdatenblatt

Spezifikationen



## Leuchtmelder, Frontelement, Harmony XB4, Metall, 22mm, blau, für Glühlampe BA9s, glatte Kalotte

ZB4BV06

**EAN Code: 3389110889536**

## Hauptmerkmale

| | |
|---|---|
| **Baureihe** | Harmony XB4 |
| **Produkt- oder Komponententyp** | Frontelement für Leuchtmelder |
| **Produktkompatibilität** | BA 9s |
| **Kurzbezeichnung des Geräts** | ZB4 |
| **Blendenmaterial** | Chrom-beschichtetes Metall |
| **Montagedurchmesser** | 22 mm |
| **Verkauf je unteilbare Menge** | 1 |
| **Typ des Frontelements** | Standard |
| **Form des Signaleinheitkopfes** | Rund |
| **Kappe/Betätigungselement oder Linsenfarbe** | Blau |
| **Zusätzliche Informationen für den Bediener** | Mit einfacher Linse |

## Zusatzmerkmale

| | |
|---|---|
| **CAD-Gesamtbreite** | 29 mm |
| **CAD-Gesamthöhe** | 29 mm |
| **CAD-Gesamttiefe** | 31 mm |
| **Produktgewicht** | 0,027 kg |
| **Widerstandsfähigkeit gegen Hochdruckreiniger** | 7000000 Pa bei 55 °C, Entfernung: 0,1 m |
| **Code für den elektrischen Aufbau** | P3 in Frontmontage mit BA 9s<br>P4 in Frontmontage mit BA 9s und Transformator |
| **Gerätedarstellung** | Grundelement |

## Montage

| | |
|---|---|
| **Beschichtung** | TH |
| **Umgebungstemperatur bei Lagerung** | -40…70 °C |
| **Umgebungstemperatur bei Betrieb** | -40…55 °C |
| **Überspannungskategorie** | Klasse I entspricht IEC 60536 |
| **Schutzart (IP)** | IP66 entspricht IEC 60529<br>IP67<br>IP69<br>IP69K |
| **Enclosure Type** | UL type 4X/13 |
| **Schutzart (IK)** | IK06 entspricht IEC 50102 |

Bruttopreisliste für Deutschland zuzüglich Zuschläge, Frachtkosten und Mehrwertsteuer, gültig ab dem 1. Januar 2024. Irrtum und Änderungen vorbehalten. Es gelten die AGBs der Schneider Electric GmbH.

Haftungsausschluss: Diese Dokumentation dient nicht als Ersatz für die Beurteilung der Eignung oder Verlässlichkeit dieser Produkte für bestimmte Verwendungsbereiche des Benutzers und darf nicht zu diesem Zweck verwendet werden.

| | |
|---|---|
| **Normen** | IEC 60947-5-1<br>IEC 60947-1<br>UL 508<br>JIS C8201-5-1<br>IEC 60947-5-5<br>CSA C22.2 Nr. 14<br>IEC 60947-5-4<br>JIS C8201-1 |
| **Vibrationsfestigkeit** | 5 gn (f= 2…500 Hz) entspricht IEC 60068-2-6 |
| **Stoßfestigkeit** | 30 gn (Dauer = 18 ms) für Sinushalbwellenbeschleunigung entspricht IEC 60068-2-27<br>50 gn (Dauer = 11 ms) für Sinushalbwellenbeschleunigung entspricht IEC 60068-2-27 |

## Verpackungseinheiten

| | |
|---|---|
| **VPE 1 Art** | PCE |
| **Anzahl der Geräte pro Packung** | 1 |
| **VPE 1 Höhe** | 4,400 cm |
| **VPE 1 Breite** | 3,400 cm |
| **VPE 1 Länge** | 5,400 cm |
| **Verpackungsgewicht (Lbs)** | 24,000 g |
| **VPE 2 Art** | S03 |
| **VPE 2 Menge** | 300 |
| **VPE 2 Höhe** | 30,000 cm |
| **VPE 2 Breite** | 30,000 cm |
| **VPE 2 Länge** | 40,000 cm |
| **VPE 2 Gewicht** | 7,528 kg |
| **VPE 3 Art** | P06 |
| **VPE 3 Menge** | 2400 |
| **VPE 3 Höhe** | 75,000 cm |
| **VPE 3 Breite** | 60,000 cm |
| **VPE 3 Länge** | 80,000 cm |
| **VPE 3 Gewicht** | 70,352 kg |

## Vertragliche Gewährleistung

| | |
|---|---|
| **Garantie (in Monaten)** | 18 |

## Environmental Data

Schneider Electric hat sich zum Ziel gesetzt, den Net Zero-Status bis 2050 durch Lieferkettenpartnerschaften, Materialien mit geringerer Auswirkung und Kreislaufbildung über unsere laufende Kampagne "Use Better, Use Longer, Use Again" zu erreichen, um die Lebensdauer und Recyclingfähigkeit der Produkte zu verlängern.

Erläuterung der Environmental Data >

Wie wir die Produktnachhaltigkeit bewerten >

### Umweltbilanz

| | |
|---|---|
| Total lifecycle Carbon footprint | **0.3 kg CO2 eq.** |
| $CO_2$-Fußabdruck der Herstellungsphase [A1 bis A3] | **0.2 kg CO2 eq.** |
| $CO_2$-Fußabdruck der Distributionsphase [A4] | **0 kg CO2 eq.** |
| $CO_2$-Fußabdruck der Installationsphase [A5] | **0 kg CO2 eq.** |
| $CO_2$-Fußabdruck der Nutzungsphase [B2, B3, B4, B6] | **0 kg CO2 eq.** |
| $CO_2$-Fußabdruck der End-of-Life-Phase [C1 bis C4] | **0.1 kg CO2 eq.** |

## Use Better

### Materialien und Verpackung

| | |
|---|---|
| Durchschnittlicher Prozentsatz des recycleten Kunststoffgehaltes | **44 %** |
| Durchschnittlicher Prozentsatz des recycelten Metallgehaltes | **20 %** |
| Verpackung mit Recycling-Karton | **Ja** |
| Verpackung ohne Kunststoff | **Ja** |
| EU-RoHS-Richtlinie | **Konform** |
| REACh-Verordnung | **Produkt beinhaltet besorgniserregende Stoffe (SVHC) nicht über dem Schwellwert** |

## Use Again

### Reproduktion

| | |
|---|---|
| Circular Econmomy-Eignung | **Entsorgungsinformationen** |
| Rücknahme | **Ja** |

Dimensions Drawings

**Dimensions**

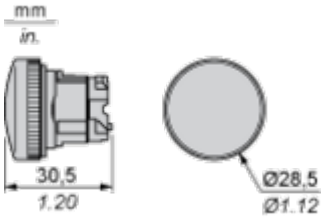

## Mounting and Clearance

### Panel Cut-out for Pushbuttons, Switches and Pilot Lights (Finished Holes, Ready for Installation)

| Connection by Screw Clamp Terminals or Plug-in Connectors or on Printed Circuit Board | Connection by Faston Connectors |
|---|---|
| 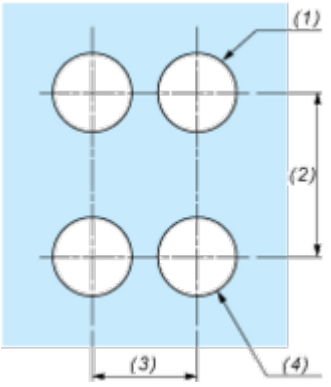 | 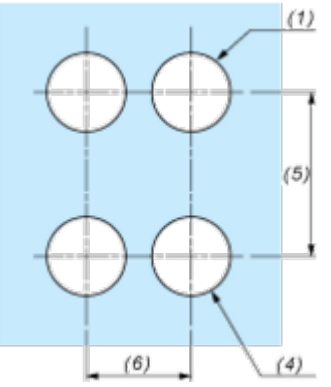 |

**(1)** Diameter on finished panel or support
**(2)** 40 mm min. / 1.57 in. min.
**(3)** 30 mm min. / 1.18 in. min.
**(4)** Ø 22.5 mm / 0.89 in. recommended (Ø 22.3 mm $_{0}^{+0.4}$ / 0.88 in. $_{0}^{+0.016}$)
**(5)** 45 mm min. / 1.78 in. min.
**(6)** 32 mm min. / 1.26 in. min.

## Pushbuttons, Switches and Pilot Lights for Printed Circuit Board Connection

### Panel Cut-outs (Viewed from Installer's Side)

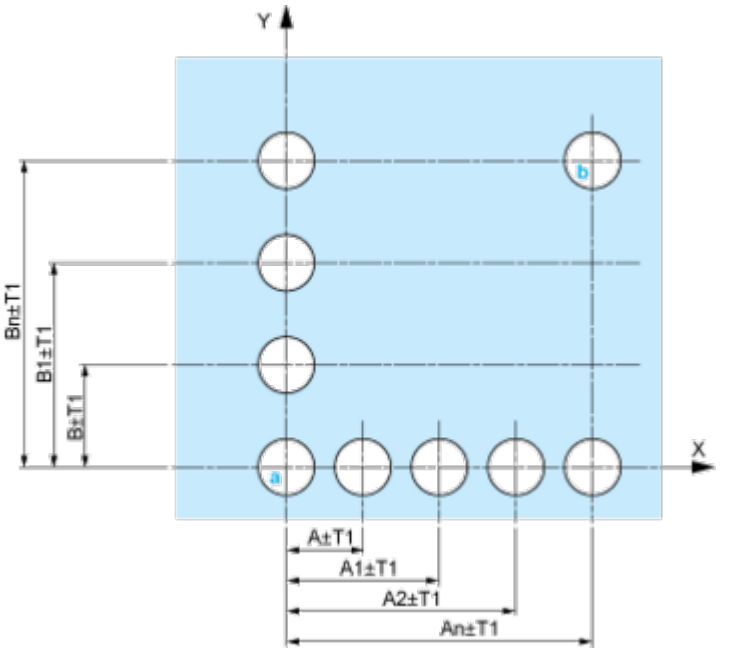


**A:** 30 mm min. / 1.18 in. min.
**B:** 40 mm min. / 1.57 in. min.

### Printed Circuit Board Cut-outs (Viewed from Electrical Block Side)

Dimensions in mm

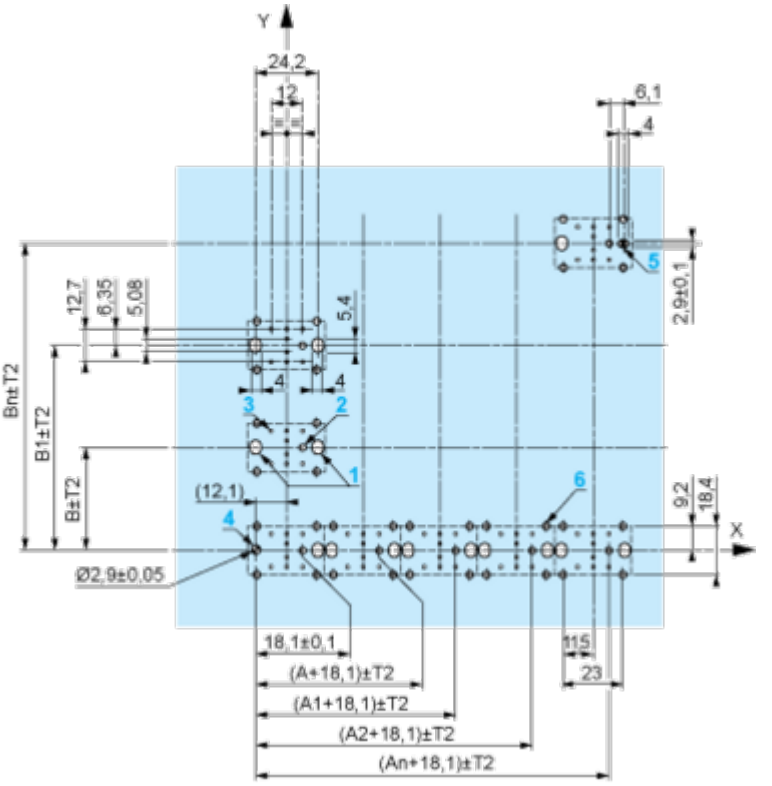


**A:** 30 mm min.
**B:** 40 mm min.
Dimensions in in.

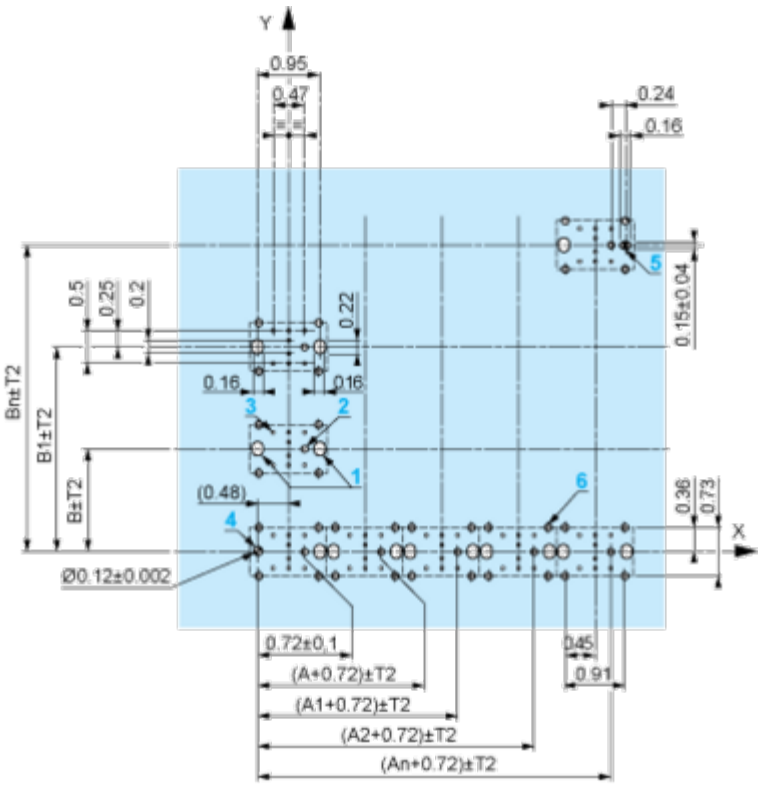


**A:** 1.18 in. min.
**B:** 1.57 in. min.

### General Tolerances of the Panel and Printed Circuit Board

The cumulative tolerance must not exceed 0.3 mm / 0.012 in: T1 + T2 = 0.3 mm max.

### Installation Precautions

- Minimum thickness of circuit board: 1.6 mm / 0.06 in.
- Cut-out diameter: 22.4 mm ± 0.1 / 0.88 in. ± 0.004
- Orientation of body/fixing collar ZB4 BZ009: ± 2°30' (excluding cut-outs marked **a** and **b**).
- Tightening torque of screws ZBZ 006: 0.6 N.m (5.3 lbf.in) max.
- Allow for one ZB4 BZ079 fixing collar/pillar and its fixing screws:
  - every 90 mm / 3.54 in. horizontally (X), and 120 mm / 4.72 in. vertically (Y).
  - with each selector switch head (ZB4 BD•, ZB4 BJ•, ZB4 BG•).

The fixing centers marked **a** and **b** are diagonally opposed and must align with those marked **4** and **5**.

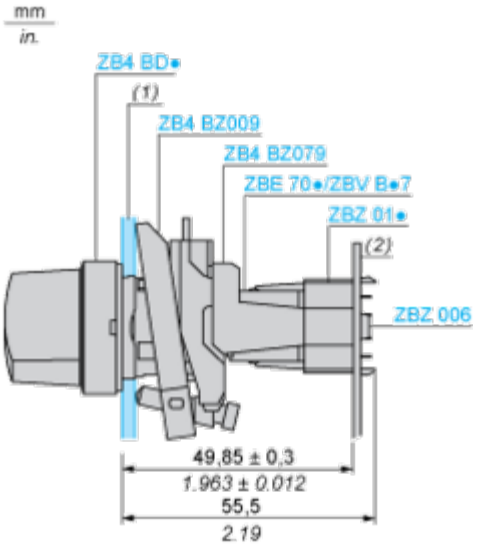


**(1)** Panel
**(2)** Printed circuit board

### Mounting of Adapter (Socket) ZBZ 01•

- **1** 2 elongated holes for ZBZ 006 screw access
- **2** 1 hole Ø 2.4 mm ± 0.05 / 0.09 in. ± 0.002 for centring adapter ZBZ 01•
- **3** 8 × Ø 1.2 mm / 0.05 in. holes
- **4** 1 hole Ø 2.9 mm ± 0.05 / 0.11 in. ± 0.002, for aligning the printed circuit board (with cut-out marked **a**)
- **5** 1 elongated hole for aligning the printed circuit board (with cut-out marked **b**)
- **6** 4 holes Ø 2.4 mm / 0.09 in. for clipping in adapter ZBZ 01•

Dimensions An + 18.1 relate to the Ø 2.4 mm ± 0.05 / 0.09 in. ± 0.002 holes for centring adapter ZBZ 01•.

Technical Description

## Electrical Composition Corresponding to Codes P1, P3, PF1, PR1 and PF2

Light block



## Electrical Composition Corresponding to Code P4

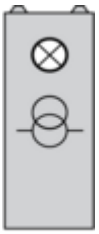

## Legend

Single contact



Double contact



Light block



Possible location



Image of product / Alternate images

**Alternative**

