Produkta datu lapa

Specifikācijas



Kontrolgaismas galviņa, Harmony XB4, metāls, oranžs, 30 mm, universāls LED, vienkāršs objektīvs

ZB4FV053

Galvenā

Produktu klāsts	Harmonija XB4
Produkta vai sastāvdaļas veids	Virzieties uz gaismas signālu
Produktu saderība	Universāla LED
Ierīces īsais nosaukums	ZB4F
Rāmja materiāls	Hromēts metāls
Montāžas diametrs	30,5 mm
Izpārdošana par nedalāmu daudzumu	1
Galvas tips	Iebūvēts-flush
Signalizācijas vienības galvas forma	Apaļa
Vāciņa/operatora vai objektīva krāsa	Oranža
Operatora papildu informācija	Ar parasto objektīvu

Papildinošs

CAD kopējais platums	36,6 mm
CAD kopējais augstums	36,6 mm
CAD kopējais dziļums	31 mm
Neto svars	0,058 kg
Izturība pret augstspiediena mazgātāju	7000000 Pa pie 55 °C , attālums: 0,1 m
Elektriskā sastāva kods	P1 iekšā priekšējais stiprinājums ar integrēta LED P2 iekšā priekšējais stiprinājums ar integrēts LED un transformators
Ierīces prezentācija	Pamatelements

Vide

Aizsardzības ārstēšana	TH
Apkārtējā gaisa temperatūra uzglabāšanai	-40…70 °C
Apkārtējā gaisa temperatūra darbībai	-40…70 °C
Pārsprieguma kategorija	I klase atbilst IEC 60536
IP aizsardzības pakāpe	IP66 atbilst IEC 60529 IP67 atbilst IEC 60529 IP69 atbilst IEC 60529 IP69K atbilst ISO 20653 13. veids atbilst UL 50 E 12. veids atbilst UL 50 E 4. veids atbilst UL 50 E Tips 4X atbilst UL 50 E

Ir sasniegts maksimālais salīdzināmo produktu skaits. Lūdzu, atveriet sadaļu Salīdzināt produktus #SAITE# un izdzēsiet kādu produktu, lai turpinātu.

IK aizsardzības pakāpe	IK06 atbilst IEC 50102
Standarti	IEC 60947-5-4 IEC 60947-5-1 UL 508 CSA C22.2 Nr. 14 IEC 60947-1 JIS C8201-5-1 CE JIS C8201-1
Produkta sertifikācija	UL sarakstā CSA CCC EAC
Vibrācijas pretestība	5 gn (f= 10…500 Hz) atbilst IEC 60068-2-6 2 mm no smailes līdz virsotnei (f= 2…10 Hz) atbilst IEC 60068-2-6
Triecienizturība	30 gn (ilgums = 18 ms) pie pussinusa viļņa paātrinājums atbilst IEC 60068-2-27 50 gn (ilgums = 11 ms) pie pussinusa viļņa paātrinājums atbilst IEC 60068-2-27 25 gn (ilgums = 6 ms) pie 1000 triecieni uz katras ass atbilst IEC 60068-2-27

Iepakošanas vienības

Pirmā iepakojuma vienības tips	PCE
Vienību skaits 1. iepakojumā	1
1. iepakojuma augstums	4,400 cm
1. iepakojuma platums	5,200 cm
1. iepakojuma garums	5,500 cm
1. iepakojuma svars	58 g
Otrā iepakojuma vienības tips	S02
Vienību skaits 2. iepakojumā	80
2. iepakojuma augstums	15,000 cm
2. iepakojuma platums	30,000 cm
2. iepakojuma garums	40,000 cm
2. iepakojuma svars	5,045 kg

Līguma garantija

Garantija (mēnešos)	18

Environmental Data

Schneider Electric mērķis ir līdz 2050. gadam sasniegt nulles emisiju statusu, izmantojot piegādes ķēdes partnerību, zemākas ietekmes materiālus un cirkularitāti, izmantojot mūsu pašreizējo kampaņu "Use Better, Use Longer, Use Again", lai pagarinātu produktu kalpošanas laiku un to pārstrādājamību.

Environmental Data skaidrojums >

Kā mēs novērtējam produktu ilgtspēju >

Ietekme uz vidi

Kopējā dzīves cikla oglekļa pēda	**0.5 kg CO2 eq.**
Ražošanas posma oglekļa pēdas nospiedums [A1–A3]	**0.4 kg CO2 eq.**
Izplatīšanas posma oglekļa pēdas nospiedums [A4]	**0 kg CO2 eq.**
Uzstādīšanas posma oglekļa pēdas nospiedums [A5]	**0 kg CO2 eq.**
Lietošanas posma oglekļa pēdas nospiedums [B2, B3, B4, B6]	**0 kg CO2 eq.**
Dzīves cikla beigu posma oglekļa pēdas nospiedums [C1–C4]	**0.1 kg CO2 eq.**

Use Better

Materiāli un iepakojums

Vidējais pārstrādātās plastmasas procentuālais saturs	**44 %**
Vidējais pārstrādātā metāla procentuālais saturs	**20 %**
Iepakojums izgatavots no pārstrādāta kartona	**Jā**
Iepakojums bez plastmasas	**Jā**
ES RoHS direktīva	**Atbilst**
REACh regula	**Nesatur ļoti bīstamas vielas virs moteiktās normas**

Use Again

Pārsaiņošana un atkārtota ražošana

Cirkularitātes profils	**Informācija par ekspluatācijas izbeigšanu**
Atgriešana	**Jā**

Dimensions Drawings

Dimensions

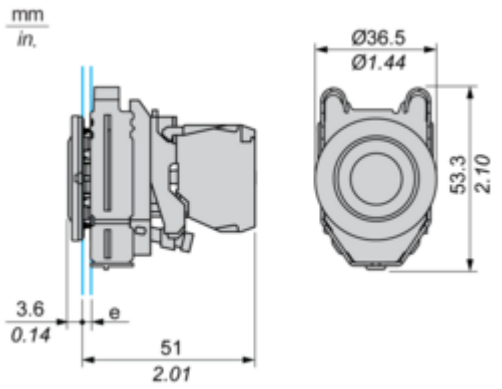

e : clamping thickness: 1 to 6 mm / 0.04 to 0.24 in.

Mounting and Clearance

Panel Cut-out for Pushbuttons, Switches and Pilot Lights (Finished Holes, Ready for Installation)

Connection by Screw Clamp Terminals or Plug-in Connectors

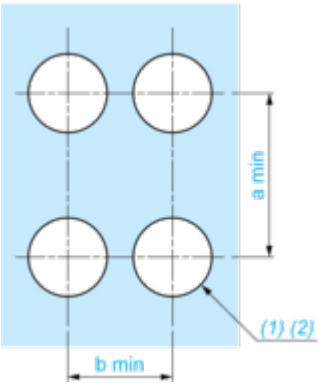

(1) : Diameter on finished panel or support

(2) : Ø30.75 mm recommended ($Ø30.5\ ^{+0.5}_{0}$) / Ø1.21 in. recommended ($Ø1.20\ in.\ ^{+0.0196}_{0}$)

Connections	a in mm	a in in.	b in mm	b in in.
By connectors	50	1.97	40	1.57
By connectors and with legend holder ZBZF32	50	1.97	40	1.57
By connectors and with legend holder ZBZF33	60	2.36	40	1.57

Technical Description

Electrical Composition Corresponding to Codes P1, P3, PF1, PR1 and PF2

Light block



Electrical Composition Corresponding to Codes M6 and P2

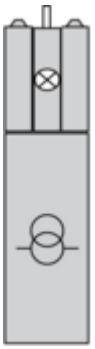

Legend

Single contact



Double contact



Light block



Possible location



Image of product / Alternate images

Alternative



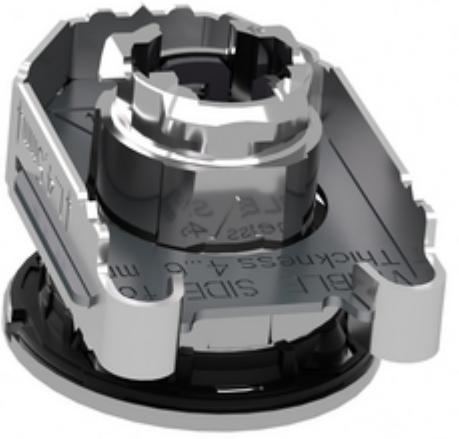

Produkta datu lapa ZB4FV053

