# Produktdatenblatt

Spezifikationen



## Lampenfassung, Harmony XB5, Kunststoff, weiß, universelle LED, mit Befestigungsflansch, Schraubklemme, 24V ACDC

ZB5AVB1

**EAN Code: 3389110907759**

## Hauptmerkmale

| | |
|---|---|
| **Baureihe** | Harmony XB5 |
| **Produkt- oder Komponententyp** | Hilfsschalterblock komplett |
| **Kurzbezeichnung des Geräts** | ZB5 |
| **Haltekragenmaterial** | Kunststoff |
| **Verkauf je unteilbare Menge** | 1 |
| **Anschlüsse - Klemmen** | Schraubklemmen, <= 2 x 1,5 mm² mit Kabelende entspricht IEC 60947-1<br>Schraubklemmen, >= 1 x 0,22 mm² ohne Kabelende entspricht IEC 60947-1 |
| **Lichtquelle** | Universal-LED |
| **Lampenfassung** | Integrierte LED |
| **Farbe der Lichtquelle** | Weiß |

## Zusatzmerkmale

| | |
|---|---|
| **CAD-Gesamtbreite** | 30 mm |
| **CAD-Gesamthöhe** | 42 mm |
| **CAD-Gesamttiefe** | 32 mm |
| **Klemmenbeschreibung ISO Nr. 1** | (X1-X2)PL |
| **Produktgewicht** | 0,022 kg |
| **[M] Anzugsdrehmoment** | 0,8…1,2 Nm entspricht IEC 60947-1 |
| **Schraubenkopfform** | Kreuzweise kompatibel mit Philips Nr. 1 Schraubenzieher<br>Kreuzweise kompatibel mit Position Nr. 1 Schraubenzieher<br>Geschlitzt kompatibel mit flach Ø 4 mm Schraubenzieher<br>Geschlitzt kompatibel mit flach Ø 5,5 mm Schraubenzieher |
| **[Ui] Bemessungs-Isolationsspannung** | 600 V (Verschmutzungsgrad 3) entspricht IEC 60947-1 |
| **[Uimp] Bemessungs-Stoßspannungsfestigkeit** | 6 kV entspricht IEC 60947-1 |
| **Signaltyp** | Dauerlicht |
| **[UH,nom] Bemessungs-Betriebsspannung** | 24 V AC/DC bei 50/60 Hz |
| **Versorgungsspannungsgrenzen** | 19,2…30 V DC<br>21,6…26,4 V AC |
| **Stromaufnahme** | 18 mA |
| **Lebensdauer** | 100000 h bei Nennspannung und 25 °C |
| **Stoßspannungsfestigkeit** | 1 kV entspricht IEC 61000-4-5 |
| **Gerätedarstellung** | Grundlegende Unterbaugruppen |

Bruttopreisliste für Deutschland zuzüglich Zuschläge, Frachtkosten und Mehrwertsteuer, gültig ab dem 1. Januar 2024. Irrtum und Änderungen vorbehalten. Es gelten die AGBs der Schneider Electric GmbH.

Haftungsausschluss: Diese Dokumentation dient nicht als Ersatz für die Beurteilung der Eignung oder Verlässlichkeit dieser Produkte für bestimmte Verwendungsbereiche des Benutzers und darf nicht zu diesem Zweck verwendet werden.

## Montage

| | |
|---|---|
| **Beschichtung** | TH |
| **Umgebungstemperatur bei Lagerung** | -40…70 °C |
| **Umgebungstemperatur bei Betrieb** | -40…70 °C |
| **Schutzklasse für Stromschläge** | Klasse II conforming to IEC 60536 |
| **Normen** | JIS C8201-5-1<br>IEC 60947-5-4<br>IEC 60947-5-1<br>UL 508<br>IEC 60947-1<br>CSA C22.2 Nr. 14<br>JIS C8201-1 |
| **Produktzertifizierungen** | CSA<br>DNV<br>BV<br>LROS (Lloyds register of shipping)<br>UL-gelistet |
| **Vibrationsfestigkeit** | 5 gn (f= 2…500 Hz) entspricht IEC 60068-2-6 |
| **Stoßfestigkeit** | 30 gn (Dauer = 18 ms) für Sinushalbwellenbeschleunigung entspricht IEC 60068-2-27<br>50 gn (Dauer = 11 ms) für Sinushalbwellenbeschleunigung entspricht IEC 60068-2-27 |
| **Widerstandsfähigkeit gegen kurze Störsignale** | 2 kV entspricht IEC 61000-4-4 |
| **Widerstandsfähigkeit gegen elektromagnetische Felder** | 10 V/m entspricht IEC 61000-4-3 |
| **Widerstandsfähigkeit gegen elektrostatische Entladung** | 6 kV bei Kontakt (bei Metallteilen) entspricht IEC 61000-2-6<br>8 kV in Umgebungsluft (in isolierteilen Bereichen) entspricht IEC 61000-2-6 |
| **Elektromagnetische Aussendung** | Klasse B entspricht IEC 55011 |

## Verpackungseinheiten

| | |
|---|---|
| **VPE 1 Art** | PCE |
| **Anzahl der Geräte pro Packung** | 1 |
| **VPE 1 Höhe** | 5,600 cm |
| **VPE 1 Breite** | 3,400 cm |
| **VPE 1 Länge** | 5,400 cm |
| **Verpackungsgewicht (Lbs)** | 20,000 g |
| **VPE 2 Art** | BB1 |
| **VPE 2 Menge** | 5 |
| **VPE 2 Höhe** | 5,600 cm |
| **VPE 2 Breite** | 3,400 cm |
| **VPE 2 Länge** | 26,500 cm |
| **VPE 2 Gewicht** | 100,000 g |
| **VPE 3 Art** | S03 |
| **VPE 3 Menge** | 200 |
| **VPE 3 Höhe** | 30,000 cm |
| **VPE 3 Breite** | 30,000 cm |
| **VPE 3 Länge** | 40,000 cm |
| **VPE 3 Gewicht** | 4,489 kg |

## Vertragliche Gewährleistung

| | |
|---|---|
| **Garantie (in Monaten)** | 18 |

## Environmental Data

Schneider Electric hat sich zum Ziel gesetzt, den Net Zero-Status bis 2050 durch Lieferkettenpartnerschaften, Materialien mit geringerer Auswirkung und Kreislaufbildung über unsere laufende Kampagne "Use Better, Use Longer, Use Again" zu erreichen, um die Lebensdauer und Recyclingfähigkeit der Produkte zu verlängern.

Erläuterung der Environmental Data >

Wie wir die Produktnachhaltigkeit bewerten >

### Umweltbilanz

| | |
|---|---|
| Total lifecycle Carbon footprint | **19 kg CO2 eq.** |
| $CO_2$-Fußabdruck der Herstellungsphase [A1 bis A3] | **0.2 kg CO2 eq.** |
| $CO_2$-Fußabdruck der Distributionsphase [A4] | **0 kg CO2 eq.** |
| $CO_2$-Fußabdruck der Installationsphase [A5] | **0 kg CO2 eq.** |
| $CO_2$-Fußabdruck der Nutzungsphase [B2, B3, B4, B6] | **18 kg CO2 eq.** |
| $CO_2$-Fußabdruck der End-of-Life-Phase [C1 bis C4] | **0 kg CO2 eq.** |
| Umweltproduktdeklaration | **Produktumweltprofil** |

## Use Better

### Materialien und Verpackung

| | |
|---|---|
| Durchschnittlicher Prozentsatz des recycleten Kunststoffgehaltes | **16 %** |
| Verpackung mit Recycling-Karton | **Ja** |
| Verpackung ohne Kunststoff | **Ja** |
| SCIP-Nummer | **E148b25a-d37b-4237-bc1f-74823046728d** |
| EU-RoHS-Richtlinie | **Freistellungskonform** |
| REACh-Verordnung | **Produkt beinhaltet besorgniserregende Stoffe (SVHC) über dem Schwellwert** |

## Use Again

### Reproduktion

| | |
|---|---|
| Recyclingfähigkeitspotential in % | **22** |
| Circular Econmomy-Eignung | **Entsorgungsinformationen** |
| Rücknahme | **Ja** |
| WEEE-Kennzeichnung | **Das Produkt muss entsprechend bestimmter Hinweise auf Märkten der Europäischen Union entsorgt werden und darf nicht in Haushaltsabfälle gelangen.** |

Dimensions Drawings

**Dimensions**

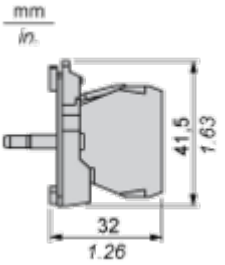

## Mounting and Clearance

### Panel Cut-out for Pushbuttons, Switches and Pilot Lights (Finished Holes, Ready for Installation)

### Connection by Screw Clamp Terminals or Plug-in Connectors or on Printed Circuit Board

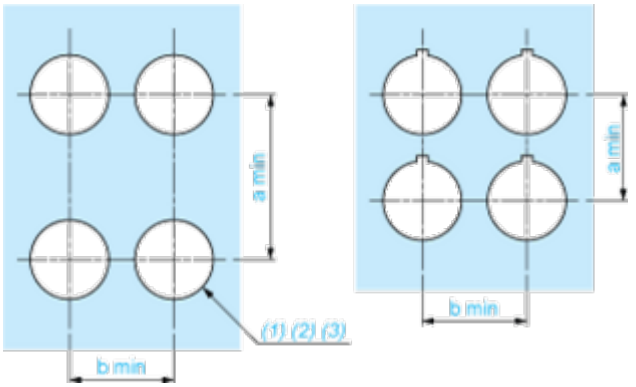


**(1)** Diameter on finished panel or support
**(2)** For selector switches and Emergency stop buttons, use of an anti-rotation plate type ZB5AZ902 is recommended.
**(3)** Ø22.5 mm recommended (Ø22.3 $_{0}^{+0.4}$) / Ø0.89 in. recommended (Ø0.88 in. $_{0}^{+0.016}$)

| Connections | a in mm | a in in. | b in mm | b in in. |
|---|---|---|---|---|
| By screw clamp terminals or plug-in connector | 40 | 1.57 | 30 | 1.18 |
| By Faston connectors | 45 | 1.77 | 32 | 1.26 |
| On printed circuit board | 30 | 1.18 | 30 | 1.18 |

### Detail of Lug Recess

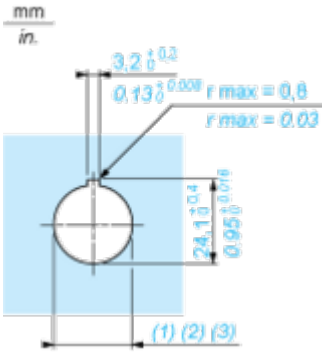


**(1)** Diameter on finished panel or support
**(2)** For selector switches and Emergency stop buttons, use of an anti-rotation plate type ZB5AZ902 is recommended.
**(3)** Ø22.5 mm recommended (Ø22.3 $_{0}^{+0.4}$) / Ø0.89 in. recommended (Ø0.88 in. $_{0}^{+0.016}$)

Image of product / Alternate images

**Alternative**







Schneider
Electric
ZBV-XX
X1
xx V
DEL
xx mA
X2
xx V


X
1
N
2
X
xx V



