Produkta datu lapa

Specifikācijas



Pilnīgs korpusa kontaktu komplekts un gaismas bloks, Harmony XB5, XB4, ar korpusa stiprinājuma apkakli, universāls LED, 230...240V, 1NO + 1NC

ZB5AW0M15

Galvenā

Produktu klāsts	Harmonija XB5
Produkta vai sastāvdaļas veids	Pilnīga korpusa/kontakta montāža un gaismas bloks
Ierīces īsais nosaukums	ZB5
Fiksācijas apkakles materiāls	Plastmasas
Izpārdošana par nedalāmu daudzumu	1
Galvas tips	Standarta
Kontaktligzdas tips	1 NO + 1 NC
Kontakta darbība	Lēns pārtraukums
Savienojumi - terminālī	skrūvju skavu spailes , <= 2 x 1,5 mm² ar kabeļa galu atbilst IEC 60947-1 skrūvju skavu spailes , >= 1 x 0,22 mm² bez kabeļa gala atbilst IEC 60947-1
Gaismas avots	Universāla LED
Spuldzes pamatne	Integrēta LED
Gaismas bloku padeve	tiešā veidā
Gaismas avota krāsa	Balts

Papildinošs

CAD kopējais platums	30 mm
CAD kopējais augstums	42 mm
CAD kopējais dziļums	32 mm
Termināļu apraksts ISO nr.1	(11-12)NC (13-14)NO
Neto svars	0,042 kg
kontaktu lietošana	Standarta
Pozitīvs atvērums	ar atbilst IEC 60947-5-1 K pielikums
Operatīvie ceļojumi	1,5 mm (NC maina elektrisko stāvokli) 2,6 mm (NAV mainīga elektriskā stāvokļa) 4,3 mm (kopējais ceļojums)
Darbības spēks	2 N NC maina elektrisko stāvokli 2,3 N NAV mainīga elektriskā stāvokļa
Darba griezes moments	0,05 Nm NAV mainīga elektriskā stāvokļa
Mehāniskā izturība	5000000 cikli
Pievilkšanas griezes moments	0,8…1,2 Nm atbilst IEC 60947-1

Ir sasniegts maksimālais saīdzināmo produktu skaits. Lūdzu, atveriet sadaļu Saīdzināt produktus #SAITE# un izdzēsiet kādu produktu, lai turpinātu.

Skrūves galvas forma	krusts saderīgs ar Philips nr 1 krusts saderīgs ar pozidriv Nr 1 rievots saderīgs ar plakans Ø 4 mm rievots saderīgs ar plakans Ø 5,5 mm
Kontaktligzdas materiāls	Sudraba sakausējums (Ag/Ni)
Aizsardzība pret īssavienojumu	10 A kasetnes drošinātājs veids gG atbilst IEC 60947-5-1
[Ith] parastā brīvā gaisa termiskā strāva	10 A atbilst IEC 60947-5-1
[Ui] nominālais izolācijas spriegums	600 V (piesārņojuma pakāpe 3) atbilst IEC 60947-1
[Uimp] nominālais impulsu izturības spriegums	6 kV atbilst IEC 60947-1
[Ie] nominālā darba strāva	3 A pie 240 V , AC-15 , A600 atbilst IEC 60947-5-1 6 A pie 120 V , AC-15 , A600 atbilst IEC 60947-5-1 0,1 A pie 600 V , DC-13 , Q600 atbilst IEC 60947-5-1 0,27 A pie 250 V , DC-13 , Q600 atbilst IEC 60947-5-1 0,55 A pie 125 V , DC-13 , Q600 atbilst IEC 60947-5-1 1,2 A pie 600 V , AC-15 , A600 atbilst IEC 60947-5-1
Elektriskā izturība	1000000 cikli , AC-15 , 2 A pie 230 V, darbības ātrums < 3600 cikls/h , slodzes koeficients: 0,5 atbilst IEC 60947-5-1 C pielikums 1000000 cikli , AC-15 , 3 A pie 120 V, darbības ātrums < 3600 cikls/h , slodzes koeficients: 0,5 atbilst IEC 60947-5-1 C pielikums 1000000 cikli , AC-15 , 4 A pie 24 V, darbības ātrums < 3600 cikls/h , slodzes koeficients: 0,5 atbilst IEC 60947-5-1 C pielikums 1000000 cikli , DC-13 , 0,2 A pie 110 V, darbības ātrums < 3600 cikls/h , slodzes koeficients: 0,5 atbilst IEC 60947-5-1 C pielikums 1000000 cikli , DC-13 , 0,5 A pie 24 V, darbības ātrums < 3600 cikls/h , slodzes koeficients: 0,5 atbilst IEC 60947-5-1 C pielikums
Elektriskā uzticamība	λ < 10exp(-6) pie 5 V un 1 mA tīrā vidē atbilst IEC 60947-5-4 λ < 10exp(-8) pie 17 V un 5 mA tīrā vidē atbilst IEC 60947-5-4
Signalizācijas veids	Stabils
[Us] nominālais barošanas spriegums	230...240 V AC pie 50/60 Hz
Barošanas sprieguma ierobežojumi	195…264 V AC
Strāvas patēriņš	14 mA
Kalpošanas laiks	100000 h pie nominālā sprieguma un 25 °C
Pārsprieguma izturība	1 kV atbilst IEC 61000-4-5
Ierīces prezentācija	Pamata apakšgrupas

Vide

Aizsardzības ārstēšana	TH
Apkārtējā gaisa temperatūra uzglabāšanai	-40…70 °C
Apkārtējā gaisa temperatūra darbībai	-40…70 °C
Elektrības trieciena aizsardzības klase	II klase conforming to IEC 60536
Standarti	CSA C22.2 Nr. 14 IEC 60947-5-4 IEC 60947-5-1 JIS C8201-5-1 UL 508 IEC 60947-1 JIS C8201-1
Produkta sertifikācija	CSA DNV BV LROS (Lloyds kuģniecības reģistrs) UL sarakstā
Vibrācijas pretestība	5 gn (f= 2…500 Hz) atbilst IEC 60068-2-6

Triecienizturība	30 gn (ilgums = 18 ms) pie pussinusa viļņa paātrinājums atbilst IEC 60068-2-27 50 gn (ilgums = 11 ms) pie pussinusa viļņa paātrinājums atbilst IEC 60068-2-27
Izturība pret ātrām pārejām	2 kV atbilst IEC 61000-4-4
Izturība pret elektromagnētiskajiem laukiem	10 V/m atbilst IEC 61000-4-3
Izturība pret elektrostatisko izlādi	6 kV uz saskares (uz metāla daļām) atbilst IEC 61000-2-6 8 kV brīvā gaisā (izolējošās daļās) atbilst IEC 61000-2-6
Elektromagnētiskā emisija	B klase atbilst IEC 55011

Iepakošanas vienības

Pirmā iepakojuma vienības tips	PCE
Vienību skaits 1. iepakojumā	1
1. iepakojuma augstums	5,7 cm
1. iepakojuma platums	3,4 cm
1. iepakojuma garums	5,4 cm
1. iepakojuma svars	38 g
Otrā iepakojuma vienības tips	S03
Vienību skaits 2. iepakojumā	200
2. iepakojuma augstums	30 cm
2. iepakojuma platums	30 cm
2. iepakojuma garums	40 cm
2. iepakojuma svars	8,144 kg

Līguma garantija

Garantija (mēnešos)	18

Environmental Data

Schneider Electric mērķis ir līdz 2050. gadam sasniegt nulles emisiju statusu, izmantojot piegādes ķēdes partnerību, zemākas ietekmes materiālus un cirkularitāti, izmantojot mūsu pašreizējo kampaņu "Use Better, Use Longer, Use Again", lai pagarinātu produktu kalpošanas laiku un to pārstrādājamību.

Environmental Data skaidrojums >

Kā mēs novērtējam produktu ilgtspēju >

Ietekme uz vidi

Kopējā dzīves cikla oglekļa pēda	**55 kg CO2 eq.**
Ražošanas posma oglekļa pēdas nospiedums [A1–A3]	**0.2 kg CO2 eq.**
Izplatīšanas posma oglekļa pēdas nospiedums [A4]	**0 kg CO2 eq.**
Uzstādīšanas posma oglekļa pēdas nospiedums [A5]	**0 kg CO2 eq.**
Lietošanas posma oglekļa pēdas nospiedums [B2, B3, B4, B6]	**54 kg CO2 eq.**
Dzīves cikla beigu posma oglekļa pēdas nospiedums [C1–C4]	**0.1 kg CO2 eq.**
Vides informācijas publiskošana	**Produkta ietekme uz vidi**

Use Better

Materiāli un iepakojums

Vidējais pārstrādātās plastmasas procentuālais saturs	**16 %**
Vidējais pārstrādātā metāla procentuālais saturs	**29 %**
Iepakojums izgatavots no pārstrādāta kartona	**Jā**
Iepakojums bez plastmasas	**Jā**
ES RoHS direktīva	**Atbilst, Izmantojot Izņēmumu**
REACh regula	**Atsauce satur vielas virs noteiktās normas, kas rada ļoti lielas bažas**

Use Again

Pārsaiņošana un atkārtota ražošana

Pārstrādājamības potenciāls, %	**38**
Cirkularitātes profils	**Informācija par ekspluatācijas izbeigšanu**
Atgriešana	**Jā**
WEEE marķējums	**Eiropas Savienības tirgū no šī produkta ir jāatbrīvojas, ievērojot noteiktu atkritumu savākšanas kārtību, un produkts nedrīkst nonākt sadzīves atkritumu tvertnēs.**

Dimensions Drawings

Dimensions

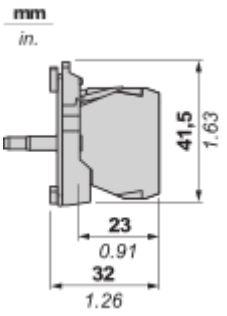

Mounting and Clearance

Panel Cut-out for Pushbuttons, Switches and Pilot Lights (Finished Holes, Ready for Installation)

Connection by Screw Clamp Terminals or Plug-in Connectors or on Printed Circuit Board

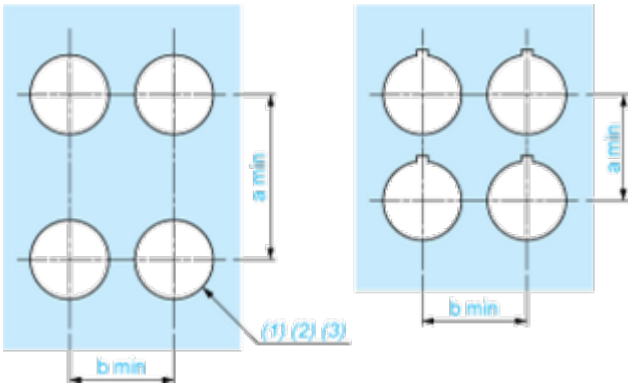

(1) Diameter on finished panel or support
(2) For selector switches and Emergency stop buttons, use of an anti-rotation plate type ZB5AZ902 is recommended.
(3) Ø22.5 mm recommended (Ø22.3 $_{0}^{+0.4}$) / Ø0.89 in. recommended (Ø0.88 in. $_{0}^{+0.016}$)

Connections	a in mm	a in in.	b in mm	b in in.
By screw clamp terminals or plug-in connector	40	1.57	30	1.18
By Faston connectors	45	1.77	32	1.26
On printed circuit board	30	1.18	30	1.18

Detail of Lug Recess

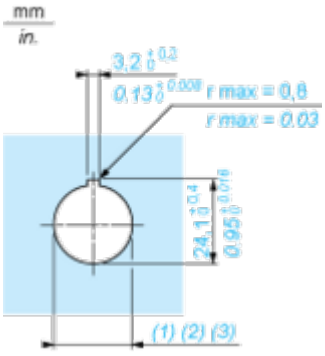

(1) Diameter on finished panel or support
(2) For selector switches and Emergency stop buttons, use of an anti-rotation plate type ZB5AZ902 is recommended.
(3) Ø22.5 mm recommended (Ø22.3 $_{0}^{+0.4}$) / Ø0.89 in. recommended (Ø0.88 in. $_{0}^{+0.016}$)

Image of product / Alternate images

Alternative








Schneider Electric
NO
.3
.4
17363
A600-Q600
ZBE-101

Produkta datu lapa ZB5AW0M15



