Produktdatenblatt

Spezifikationen



Universelles LED-Modul, Harmony XB4 und XB5, 22mm, 30mm, weiß, 12V ACDC, Push-In

ZBVJ15

EAN Code: 3389119037440

Hauptmerkmale

Baureihe	Harmony XB5 Harmony XB4
Produkt- oder Komponententyp	LED-Modul
Kurzbezeichnung des Geräts	ZBV
Verkauf je unteilbare Menge	5
Anschlüsse - Klemmen	Push-In Klemmen, <= 2 x 1,5 mm² mit Aderendhülse entspricht IEC 60947-1 Push-In Klemmen, >= 1 x 0,34 mm² ohne Aderendhülse entspricht IEC 60947-1
Signaltyp	Dauerlicht
Lichtquelle	Universal-LED
Lampenfassung	Integrierte LED
Versorgung des Leuchtmittels	Direkt
Farbe der Lichtquelle	Weiß
[UH,nom] Bemessungs-Betriebsspannung	12 V AC/DC bei 50/60 Hz

Zusatzmerkmale

CAD-Gesamtbreite	35,6 mm
CAD-Gesamthöhe	14,8 mm
CAD-Gesamttiefe	9,8 mm
Produktgewicht	0,005 kg
Versorgungsspannungsgrenzen	10,2…13,2 V DC 10,2…13,2 V AC
Stromaufnahme	15 mA
Lebensdauer	100000 h bei Nennspannung und 25 °C
Stoßspannungsfestigkeit	1 kV entspricht IEC 61000-4-5
Montage des Blocks	Frontmontage
Gerätedarstellung	Grundelement

Montage

Beschichtung	TH
Umgebungstemperatur bei Lagerung	-40…70 °C
Umgebungstemperatur bei Betrieb	-40…70 °C
Schutzart (IP)	IP20 entspricht IEC 60529

Bruttopreisliste für Deutschland zuzüglich Zuschläge, Frachtkosten und Mehrwertsteuer, gültig ab dem 1. Januar 2024. Irrtum und Änderungen vorbehalten. Es gelten die AGBs der Schneider Electric GmbH.

Haftungsausschluss: Diese Dokumentation dient nicht als Ersatz für die Beurteilung der Eignung oder Verlässlichkeit dieser Produkte für bestimmte Verwendungsbereiche des Benutzers und darf nicht zu diesem Zweck verwendet werden.

Normen	IEC 60947-1 IEC 60947-5-1 IEC 60947-5-4 IEC 60947-5-5 UL 60947-1 UL 60947-5-1 UL 60947-5-5 UL 1059 UL 486E CSA C22.2 Nr. 60947-1 CSA C22.2 Nr. 60947-5-1 CSA C22.2 Nr. 158 CSA C22.2 Nr. 65 IACS E10
Produktzertifizierungen	EAC IECEE CB-Schema CCC UL CSA
Widerstandsfähigkeit gegen kurze Störsignale	2 kV entspricht IEC 61000-4-4
Widerstandsfähigkeit gegen elektromagnetische Felder	10 V/m entspricht IEC 61000-4-3
Widerstandsfähigkeit gegen elektrostatische Entladung	4 kV bei Kontakt (bei Metallteilen) entspricht IEC 61000-4-2 8 kV in Umgebungsluft (in isolierteilen Bereichen) entspricht IEC 61000-4-2
Elektromagnetische Aussendung	Klasse B entspricht IEC 55011
[UH,nom] Bemessungs-Betriebsspannung	12 V

Verpackungseinheiten

VPE 1 Art	PCE
Anzahl der Geräte pro Packung	1
VPE 1 Höhe	1,000 cm
VPE 1 Breite	3,800 cm
VPE 1 Länge	4,400 cm
Verpackungsgewicht (Lbs)	10,000 g

Vertragliche Gewährleistung

Garantie (in Monaten)	18

Environmental Data

Schneider Electric hat sich zum Ziel gesetzt, den Net Zero-Status bis 2050 durch Lieferkettenpartnerschaften, Materialien mit geringerer Auswirkung und Kreislaufbildung über unsere laufende Kampagne "Use Better, Use Longer, Use Again" zu erreichen, um die Lebensdauer und Recyclingfähigkeit der Produkte zu verlängern.

Erläuterung der Environmental Data >

Wie wir die Produktnachhaltigkeit bewerten >

Umweltbilanz

Total lifecycle Carbon footprint	**3 kg CO2 eq.**
CO_2-Fußabdruck der Herstellungsphase [A1 bis A3]	**0.4 kg CO2 eq.**
CO_2-Fußabdruck der Distributionsphase [A4]	**0 kg CO2 eq.**
CO_2-Fußabdruck der Installationsphase [A5]	**0 kg CO2 eq.**
CO_2-Fußabdruck der Nutzungsphase [B2, B3, B4, B6]	**2 kg CO2 eq.**
CO_2-Fußabdruck der End-of-Life-Phase [C1 bis C4]	**0 kg CO2 eq.**
Umweltproduktdeklaration	**Produktumweltprofil**

Use Better

Materialien und Verpackung

Durchschnittlicher Prozentsatz des recycleten Kunststoffgehaltes	**30 %**
Durchschnittlicher Prozentsatz des recycelten Metallgehaltes	**10 %**
Verpackung mit Recycling-Karton	**Ja**
Verpackung ohne Kunststoff	**Ja**
SCIP-Nummer	**E148b25a-d37b-4237-bc1f-74823046728d**
EU-RoHS-Richtlinie	**Freistellungskonform**
REACh-Verordnung	**Produkt beinhaltet besorgniserregende Stoffe (SVHC) über dem Schwellwert**

Use Again

Reproduktion

Recyclingfähigkeitspotential in %	**15**
Circular Econmomy-Eignung	**Entsorgungsinformationen**
Rücknahme	**Ja**
WEEE-Kennzeichnung	**Das Produkt muss entsprechend bestimmter Hinweise auf Märkten der Europäischen Union entsorgt werden und darf nicht in Haushaltsabfälle gelangen.**

Maßzeichnungen

Abmessungen

mit Befestigungsflansch ZB5AZ009

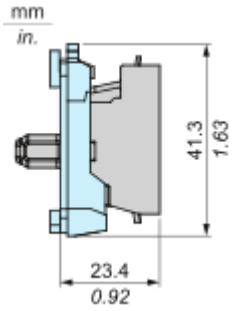

mit Befestigungsflansch ZB4BZ009

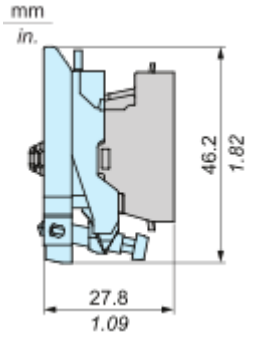

Montage und Abstand

Montage

Montage und Demontage

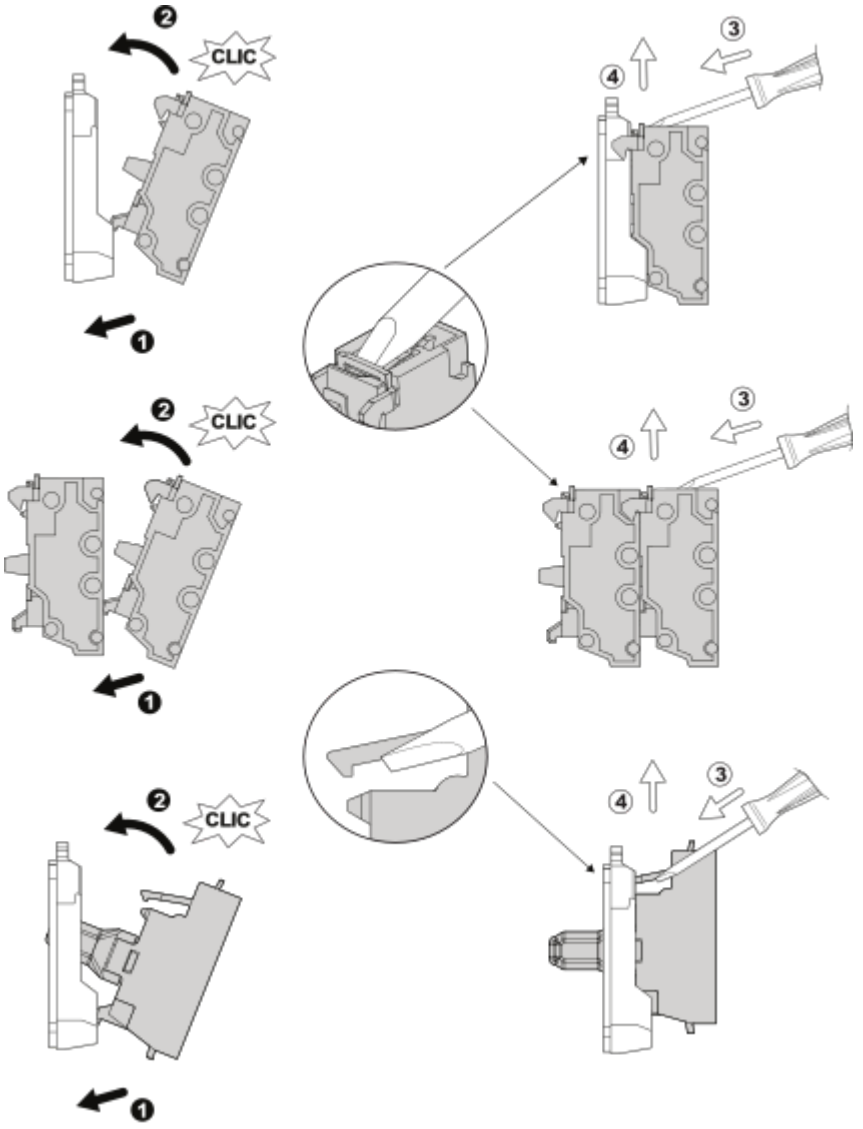

Abmessungen des Schalttafelausschnitts

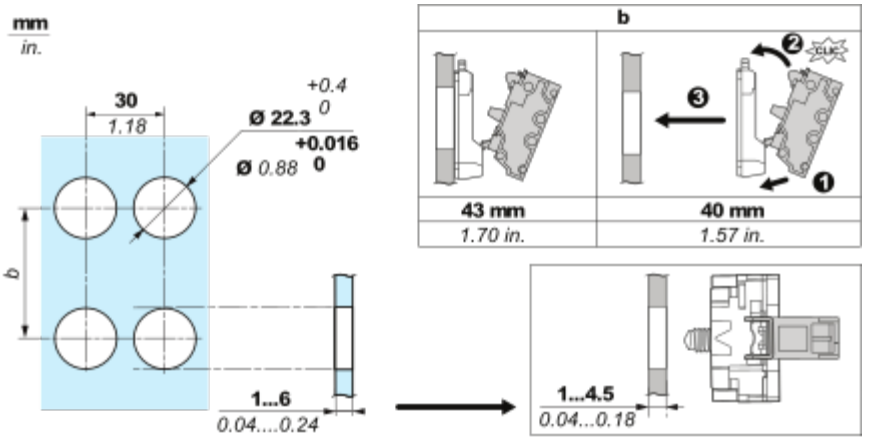
mm
in.
30
1.18
+0.4
Ø 22.3 0
+0.016
Ø 0.88 0
b
1...6
0.04....0.24
b
43 mm
1.70 in.
40 mm
1.57 in.
CLIC
1...4.5
0.04...0.18

Anschlüsse und Schema

Verdrahtung

Verdrahtung und Entdrahtung



mm *in.*	8 *0.32*
mm² *AWG*	0.34...1.5 *22...16*

Max

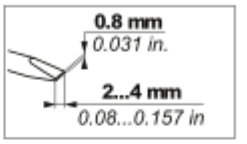

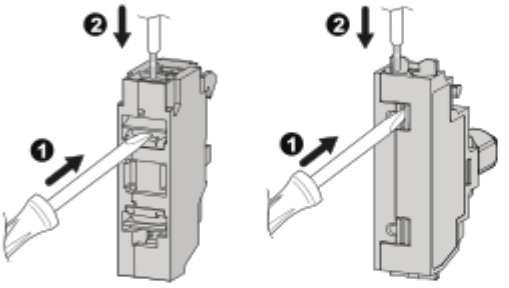

mm *in.*	8 *0.32*	8 *0.32* (1)	8 *0.32* (1)
mm² *AWG*	0.34...1.5 *22...16*	0.34...1 *22...18*	0.34...1.5 *22...16*
		0.34...1.5 *22...16*	

(1) Max



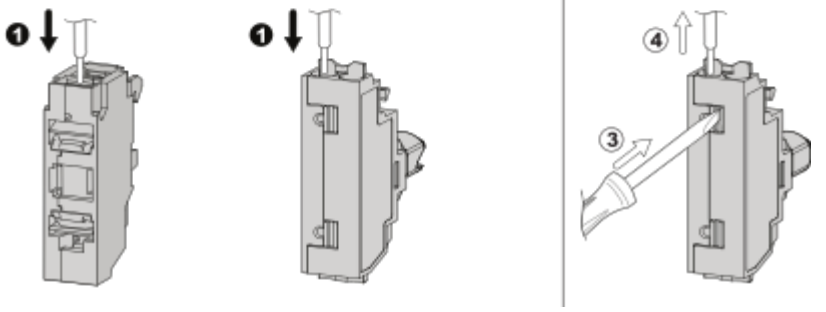

Image of product / Alternate images

Alternative






X1
UN
X2






UK
EN / IEC 60947-5-1
Made in France
8