Produkta datu lapa

Specifikācijas



Gaismas bloks, Harmony XB4, Harmony XB5, galvai 22mm, universāls LED, 12V AC DC, kompakti iespiežami spailes

ZBVJ15

Galvenā

Produktu klāsts	Harmonija XB5 Harmonija XB4
Produkta vai sastāvdaļas veids	Gaismas bloks
Ierīces īsais nosaukums	ZBV
Izpārdošana par nedalāmu daudzumu	5
Savienojumi - termināļi	iespiest , <= 2 x 1,5 mm² ar stieples gala uzgali atbilst IEC 60947-1 iespiest , >= 1 x 0,34 mm² bez stieples gala uzgaļa atbilst IEC 60947-1
Signalizācijas veids	Stabils
Gaismas avots	Universāla LED
Spuldzes pamatne	Integrēta LED
Gaismas bloku padeve	tiešā veidā
Gaismas avota krāsa	Balts
[Us] nominālais barošanas spriegums	12 V AC/DC pie 50/60 Hz

Papildinošs

CAD kopējais platums	35,6 mm
CAD kopējais augstums	14,8 mm
CAD kopējais dziļums	9,8 mm
Neto svars	0,005 kg
Barošanas sprieguma ierobežojumi	10,2…13,2 V DC 10,2…13,2 V AC
Strāvas patēriņš	15 mA
Kalpošanas laiks	100000 h pie nominālā sprieguma un 25 °C
Pārsprieguma izturība	1 kV atbilst IEC 61000-4-5
Bloku montāža	Priekšējais stiprinājums
Ierīces prezentācija	Pamatelements

Vide

Aizsardzības ārstēšana	TH
Apkārtējā gaisa temperatūra uzglabāšanai	-40…70 °C
Apkārtējā gaisa temperatūra darbībai	-40…70 °C
IP aizsardzības pakāpe	IP20 atbilst IEC 60529

Ir sasniegts maksimālais saīdzināmo produktu skaits. Lūdzu, atveriet sadaļu Saīdzināt produktus #SAITE# un izdzēsiet kādu produktu, lai turpinātu.

Standarti	IEC 60947-1 IEC 60947-5-1 IEC 60947-5-4 IEC 60947-5-5 UL 60947-1 UL 60947-5-1 UL 60947-5-5 UL 1059 UL 486E CSA C22.2 Nr. 60947-1 CSA C22.2 Nr. 60947-5-1 CSA C22.2 Nr. 158 CSA C22.2 Nr. 65 IACS E10
Produkta sertifikācija	EAC IECEE CB shēma CCC UL CSA
Izturība pret ātrām pārejām	2 kV atbilst IEC 61000-4-4
Izturība pret elektromagnētiskajiem laukiem	10 V/m atbilst IEC 61000-4-3
Izturība pret elektrostatisko izlādi	4 kV uz saskares (uz metāla daļām) atbilst IEC 61000-4-2 8 kV brīvā gaisā (izolējošās daļās) atbilst IEC 61000-4-2
Elektromagnētiskā emisija	B klase atbilst IEC 55011
[Us] nominālais barošanas spriegums	12 V

Iepakošanas vienības

Pirmā iepakojuma vienības tips	PCE
Vienību skaits 1. iepakojumā	1
1. iepakojuma augstums	1,000 cm
1. iepakojuma platums	3,800 cm
1. iepakojuma garums	4,400 cm
1. iepakojuma svars	10,000 g

Līguma garantija

Garantija (mēnešos)	18

Environmental Data

Schneider Electric mērķis ir līdz 2050. gadam sasniegt nulles emisiju statusu, izmantojot piegādes ķēdes partnerību, zemākas ietekmes materiālus un cirkularitāti, izmantojot mūsu pašreizējo kampaņu "Use Better, Use Longer, Use Again", lai pagarinātu produktu kalpošanas laiku un to pārstrādājamību.

Environmental Data skaidrojums >

Kā mēs novērtējam produktu ilgtspēju >

Ietekme uz vidi

Kopējā dzīves cikla oglekļa pēda	**3 kg CO2 eq.**
Ražošanas posma oglekļa pēdas nospiedums [A1–A3]	**0.4 kg CO2 eq.**
Izplatīšanas posma oglekļa pēdas nospiedums [A4]	**0 kg CO2 eq.**
Uzstādīšanas posma oglekļa pēdas nospiedums [A5]	**0 kg CO2 eq.**
Lietošanas posma oglekļa pēdas nospiedums [B2, B3, B4, B6]	**2 kg CO2 eq.**
Dzīves cikla beigu posma oglekļa pēdas nospiedums [C1–C4]	**0 kg CO2 eq.**
Vides informācijas publiskošana	**Produkta ietekme uz vidi**

Use Better

Materiāli un iepakojums

Vidējais pārstrādātās plastmasas procentuālais saturs	**30 %**
Vidējais pārstrādātā metāla procentuālais saturs	**10 %**
Iepakojums izgatavots no pārstrādāta kartona	**Jā**
Iepakojums bez plastmasas	**Jā**
SCIP numurs	**E148b25a-d37b-4237-bc1f-74823046728d**
ES RoHS direktīva	**Atbilst, Izmantojot Izņēmumu**
REACh regula	**Atsauce satur vielas virs noteiktās normas, kas rada ļoti lielas bažas**

Use Again

Pārsaiņošana un atkārtota ražošana

Pārstrādājamības potenciāls, %	**15**
Cirkularitātes profils	**Informācija par ekspluatācijas izbeigšanu**
Atgriešana	**Jā**
WEEE marķējums	**Eiropas Savienības tirgū no šī produkta ir jāatbrīvojas, ievērojot noteiktu atkritumu savākšanas kārtību, un produkts nedrīkst nonākt sadzīves atkritumu tvertnēs.**

Dimensions Drawings

Dimensions

with ZB5AZ009 Fixing Collar

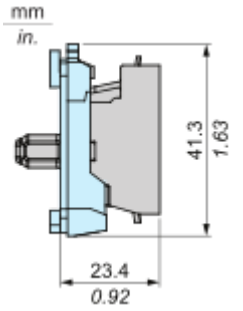

with ZB4BZ009 Fixing Collar

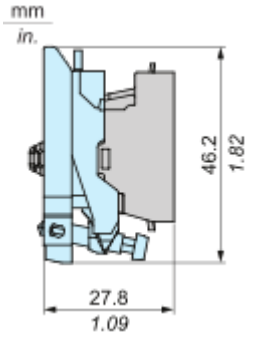

Mounting and Clearance

Mounting

Mounting and Unmounting

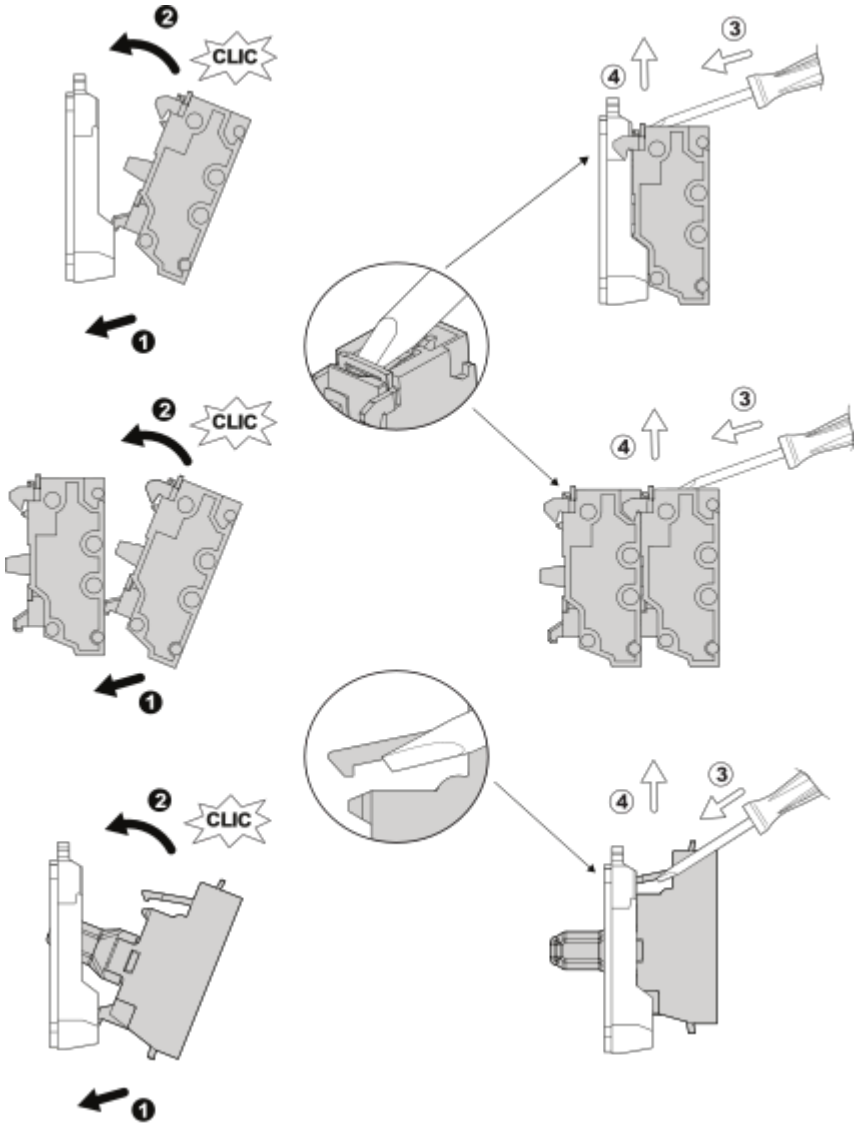

Panel cut-out Dimension

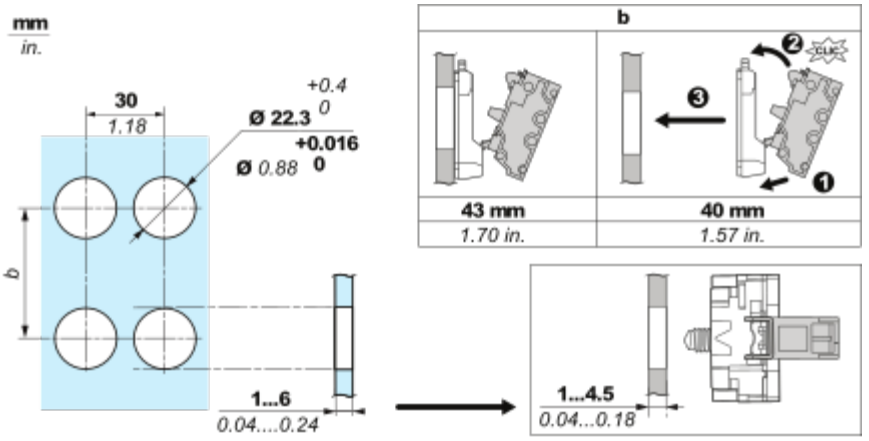
mm
in.
30
1.18
+0.4
Ø 22.3 0
+0.016
Ø 0.88 0
b
1...6
0.04....0.24
b
43 mm
1.70 in.
40 mm
1.57 in.
1...4.5
0.04...0.18

Connections and Schema

Wiring

Wiring and Unwiring



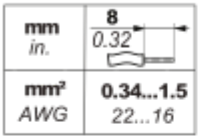

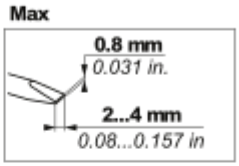

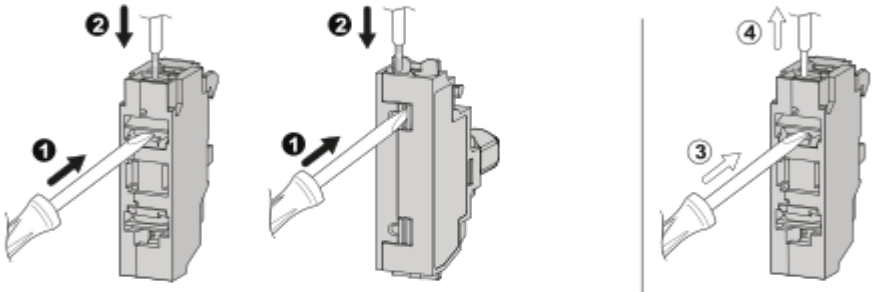

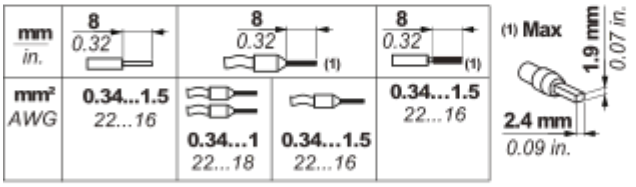

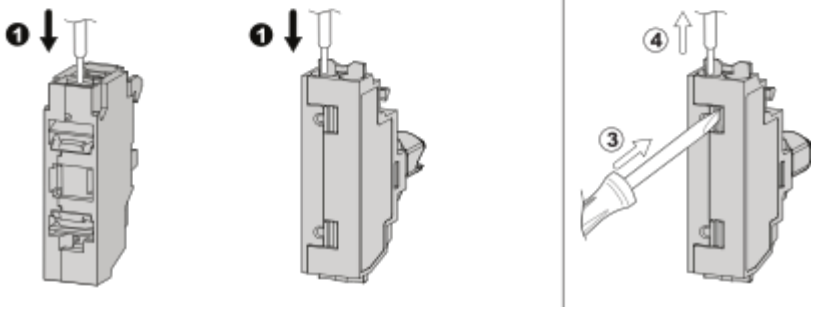

Image of product / Alternate images

Alternative






X1
UN
X2



Produkta datu lapa ZBVJ15



