Produkta datu lapa

Specifikācijas



Galva apgaismotam selektora slēdžam, Harmony XB4, metāls, balts rokturis, 30mm, universāls LED, 3 pozīcijas, uz centru

ZB4FK1513

Galvenā

Produktu klāsts	Harmonija XB4
Produkta vai sastāvdaļas veids	Galva apgaismotajam selektora slēdžam
Produktu saderība	Universāla LED
Ierīces īsais nosaukums	ZB4F
Rāmja materiāls	Hromēts metāls
Galvas tips	Iebūvēts-flush
Montāžas diametrs	30,5 mm
Izpārdošana par nedalāmu daudzumu	1
Signalizācijas vienības galvas forma	Apaļa
Operatora veids	uz centru atsperes atgrieze
Operatora profils	balts standarta rokturis
Operatora pozīcijas informācija	3 pozīcijas +/- 45°
Vāciņa/operatora vai objektīva krāsa	Balts

Papildinošs

CAD kopējais platums	36,6 mm
CAD kopējais augstums	36,6 mm
CAD kopējais dziļums	47 mm
Neto svars	0,078 kg
Izturība pret augstspiediena mazgātāju	7000000 Pa pie 55 °C , attālums: 0,1 m
Mehāniskā izturība	500000 cikli
Elektriskā sastāva kods	M3 par < 4 kontaktpersonas izmantojot vientuļš bloki iekšā priekšējais stiprinājums ar integrēta LED M6 par < 2 kontaktpersonas izmantojot vientuļš bloki iekšā priekšējais stiprinājums ar integrēts LED un transformators M10 par < 2 kontaktpersonas izmantojot vientuļš bloki iekšā priekšējais stiprinājums ar integrēta LED M4 par < 4 kontaktpersonas izmantojot vienvietīgs un divvietīgs bloki iekšā priekšējais stiprinājums ar integrēta LED
Ierīces prezentācija	Pamatelements

Vide

Aizsardzības ārstēšana	TH
Apkārtējā gaisa temperatūra uzglabāšanai	-40…70 °C

Ir sasniegts maksimālais saīdzināmo produktu skaits. Lūdzu, atveriet sadaļu Saīdzināt produktus #SAITE# un izdzēsiet kādu produktu, lai turpinātu.

Apkārtējā gaisa temperatūra darbībai	-40…70 °C
Pārsprieguma kategorija	I klase atbilst IEC 60536
IP aizsardzības pakāpe	IP66 atbilst IEC 60529 IP67 atbilst IEC 60529 IP69 atbilst IEC 60529 IP69K atbilst ISO 20653 13. veids atbilst UL 50 E 12. veids atbilst UL 50 E 4. veids atbilst UL 50 E Tips 4X atbilst UL 50 E
IK aizsardzības pakāpe	IK04 atbilst IEC 50102
Standarti	CSA C22.2 Nr. 14 IEC 60947-5-1 IEC 60947-5-4 UL 508 IEC 60947-1 JIS C8201-5-1 CE JIS C8201-1
Produkta sertifikācija	UL sarakstā CSA CCC EAC
Vibrācijas pretestība	5 gn (f= 10…500 Hz) atbilst IEC 60068-2-6 2 mm no smailes līdz virsotnei (f= 2…10 Hz) atbilst IEC 60068-2-6
Triecienizturība	30 gn (ilgums = 18 ms) pie pussinusa viļņa paātrinājums atbilst IEC 60068-2-27 50 gn (ilgums = 11 ms) pie pussinusa viļņa paātrinājums atbilst IEC 60068-2-27 25 gn (ilgums = 6 ms) pie 1000 triecieni uz katras ass atbilst IEC 60068-2-27

Iepakošanas vienības

Pirmā iepakojuma vienības tips	PCE
Vienību skaits 1. iepakojumā	1
1. iepakojuma augstums	5,500 cm
1. iepakojuma platums	4,300 cm
1. iepakojuma garums	5,200 cm
1. iepakojuma svars	68,000 g

Līguma garantija

Garantija (mēnešos)	18

Environmental Data

Schneider Electric mērķis ir līdz 2050. gadam sasniegt nulles emisiju statusu, izmantojot piegādes ķēdes partnerību, zemākas ietekmes materiālus un cirkularitāti, izmantojot mūsu pašreizējo kampaņu "Use Better, Use Longer, Use Again", lai pagarinātu produktu kalpošanas laiku un to pārstrādājamību.

Environmental Data skaidrojums >

Kā mēs novērtējam produktu ilgtspēju >

Ietekme uz vidi

Kopējā dzīves cikla oglekļa pēda	**0.7 kg CO2 eq.**
Ražošanas posma oglekļa pēdas nospiedums [A1–A3]	**0.6 kg CO2 eq.**
Izplatīšanas posma oglekļa pēdas nospiedums [A4]	**0 kg CO2 eq.**
Uzstādīšanas posma oglekļa pēdas nospiedums [A5]	**0 kg CO2 eq.**
Lietošanas posma oglekļa pēdas nospiedums [B2, B3, B4, B6]	**0 kg CO2 eq.**
Dzīves cikla beigu posma oglekļa pēdas nospiedums [C1–C4]	**0.1 kg CO2 eq.**
Vides informācijas publiskošana	**Produkta ietekme uz vidi**

Use Better

Materiāli un iepakojums

Iepakojums izgatavots no pārstrādāta kartona	**Jā**
Iepakojums bez plastmasas	**Jā**
ES RoHS direktīva	**Atbilst**
REACh regula	**Nesatur ļoti bīstamas vielas virs moteiktās normas**

Use Again

Pārsaiņošana un atkārtota ražošana

Cirkularitātes profils	**Informācija par ekspluatācijas izbeigšanu**
Atgriešana	**Jā**

Dimensions Drawings

Dimensions

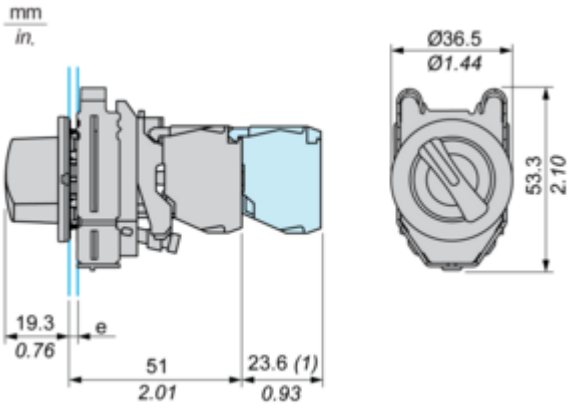

e : clamping thickness: 1 to 6 mm / 0.04 to 0.24 in.
(1) : Additional row of contacts

Mounting and Clearance

Panel Cut-out for Pushbuttons, Switches and Pilot Lights (Finished Holes, Ready for Installation)

Connection by Screw Clamp Terminals or Plug-in Connectors

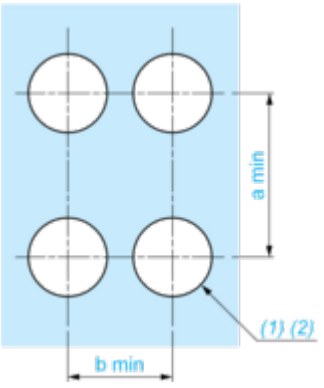

(1) : Diameter on finished panel or support

(2) : Ø30.75 mm recommended (Ø30.5 $_{0}^{+0.5}$) / Ø1.21 in. recommended (Ø1.20 in. $_{0}^{+0.0196}$)

Connections	a in mm	a in in.	b in mm	b in in.
By connectors	50	1.97	40	1.57
By connectors and with legend holder ZBZF32	50	1.97	40	1.57
By connectors and with legend holder ZBZF33	60	2.36	40	1.57

Technical Description

Electrical Composition Corresponding to Code M3

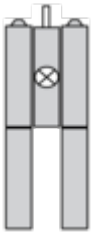

Electrical Composition Corresponding to Code M4



Electrical Composition Corresponding to Codes M6 and P2

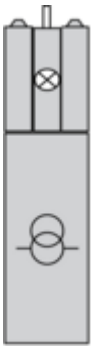

Electrical Composition Corresponding to Codes M5, M10, MF1, MR1 and MF2

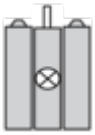

Legend

Single contact



Double contact



Light block



Possible location



Sequence of Contacts Fitted to 3-position Selector Switch Body

Position 315°



Push	Position	Top			
		Bottom			
	Location		Left		Right
	State		1		0
Contacts	N/O		closed		open
	N/C		open		closed

Position 0°



Push	Position	Top			
		Bottom			
	Location		Left		Right
	State		0		0
Contacts	N/O		open		open
	N/C		closed		closed

Position 45°



Push	Position	Top			
		Bottom			
	Location		Left		Right
	State		0		1
Contacts	N/O		open		closed
	N/C		closed		open

Image of product / Alternate images

Alternative

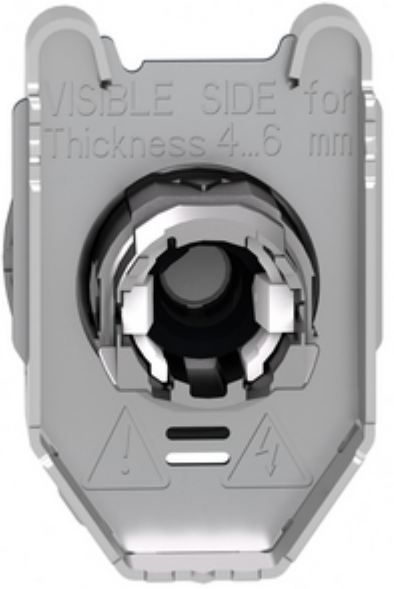



Produkta datu lapa ZB4FK1513





