# Produkta datu lapa

Specifikācijas



## Apgaismota selektora slēdža galviņa, Harmony XB5, tumši pelēka plastmasa, balts rokturis, 22mm, universāls LED, 3 pozīcijas, no labās uz centru

ZB5AK1813

## Galvenā

| | |
|---|---|
| **Produktu klāsts** | Harmonija XB5 |
| **Produkta vai sastāvdaļas veids** | Galva apgaismotajam selektora slēdžam |
| **Produktu saderība** | Universāla LED |
| **Ierīces īsais nosaukums** | ZB5 |
| **Rāmja materiāls** | Tumši pelēka plastmasa |
| **Montāžas diametrs** | 22 mm |
| **Galvas tips** | Standarta |
| **Izpārdošana par nedalāmu daudzumu** | 1 |
| **Signalizācijas vienības galvas forma** | Apaļa |
| **Operatora veids** | pa labi uz centru atsperes atgrieze |
| **Operatora profils** | balts standarta rokturis |
| **Operatora pozīcijas informācija** | 3 pozīcijas +/- 45° |

## Papildinošs

| | |
|---|---|
| **CAD kopējais platums** | 29 mm |
| **CAD kopējais augstums** | 29 mm |
| **CAD kopējais dziļums** | 43 mm |
| **Neto svars** | 0,016 kg |
| **Mehāniskā izturība** | 500000 cikli |
| **Stacijas nosaukums** | XALD 1...5 izgriezumi<br>XALK 2...5 izgriezumi |
| **Elektriskā sastāva kods** | M3 par < 4 kontaktpersonas izmantojot vientuļš bloki iekšā priekšējais stiprinājums ar integrēta LED<br>M6 par < 2 kontaktpersonas izmantojot vientuļš bloki iekšā priekšējais stiprinājums ar integrēts LED un transformators<br>M10 par < 2 kontaktpersonas izmantojot vientuļš bloki iekšā priekšējais stiprinājums ar integrēta LED<br>MF1 par < 2 kontaktpersonas izmantojot vientuļš bloki iekšā priekšējais stiprinājums ar integrēta LED<br>MR1 par < 2 kontaktpersonas izmantojot vientuļš bloki iekšā aizmugures stiprinājums ar integrēta LED<br>M4 par < 4 kontaktpersonas izmantojot vienvietīgs un divvietīgs bloki iekšā priekšējais stiprinājums ar integrēta LED |
| **Ierīces prezentācija** | Pamatelements |

## Vide

| | |
|---|---|
| **Aizsardzības ārstēšana** | TH |

Ir sasniegts maksimālais saīdzināmo produktu skaits. Lūdzu, atveriet sadaļu Saīdzināt produktus #SAITE# un izdzēsiet kādu produktu, lai turpinātu.

| | |
|---|---|
| **Apkārtējā gaisa temperatūra uzglabāšanai** | -40…70 °C |
| **Apkārtējā gaisa temperatūra darbībai** | -40…70 °C |
| **Pārsprieguma kategorija** | II klase atbilst IEC 60536 |
| **IP aizsardzības pakāpe** | IP66 atbilst IEC 60529<br>IP67<br>IP69<br>IP69K |
| **Enclosure Type** | UL type 4X/13 |
| **Izturība pret augstspiediena mazgātāju** | 7000000 Pa pie 55 °C , attālums: 0,1 m |
| **IK aizsardzības pakāpe** | IK04 atbilst IEC 50102 |
| **Standarti** | UL 508<br>EN/IEC 60947-5-1<br>CSA C22.2 Nr. 14<br>EN/IEC 60947-1<br>JIS C8201-5-1<br>EN/IEC 60947-5-5<br>EN/IEC 60947-5-4<br>JIS C8201-1 |
| **Produkta sertifikācija** | CSA<br>DNV<br>BV<br>LROS (Lloyds kuģniecības reģistrs)<br>UL sarakstā |
| **Vibrācijas pretestība** | 5 gn (f= 2…500 Hz) atbilst IEC 60068-2-6 |
| **Triecienizturība** | 30 gn (ilgums = 18 ms) pie pussinusa viļņa paātrinājums atbilst IEC 60068-2-27<br>50 gn (ilgums = 11 ms) pie pussinusa viļņa paātrinājums atbilst IEC 60068-2-27 |

## Iepakošanas vienības

| | |
|---|---|
| **Pirmā iepakojuma vienības tips** | PCE |
| **Vienību skaits 1. iepakojumā** | 1 |
| **1. iepakojuma augstums** | 3,500 cm |
| **1. iepakojuma platums** | 4,500 cm |
| **1. iepakojuma garums** | 5,000 cm |
| **1. iepakojuma svars** | 24,000 g |
| **Otrā iepakojuma vienības tips** | S02 |
| **Vienību skaits 2. iepakojumā** | 100 |
| **2. iepakojuma augstums** | 15,000 cm |
| **2. iepakojuma platums** | 30,000 cm |
| **2. iepakojuma garums** | 40,000 cm |
| **2. iepakojuma svars** | 2,631 kg |
| **Trešā iepakojuma vienības tips** | P06 |
| **Vienību skaits 3. iepakojumā** | 1600 |
| **3. iepakojuma augstums** | 75,000 cm |
| **3. iepakojuma platums** | 80,000 cm |
| **3. iepakojuma garums** | 60,000 cm |
| **3. iepakojuma svars** | 50,096 kg |

## Līguma garantija

| | |
|---|---|
| **Garantija (mēnešos)** | 18 |

## Environmental Data

Schneider Electric mērķis ir līdz 2050. gadam sasniegt nulles emisiju statusu, izmantojot piegādes ķēdes partnerību, zemākas ietekmes materiālus un cirkularitāti, izmantojot mūsu pašreizējo kampaņu "Use Better, Use Longer, Use Again", lai pagarinātu produktu kalpošanas laiku un to pārstrādājamību.

Environmental Data skaidrojums >

Kā mēs novērtējam produktu ilgtspēju >

### Ietekme uz vidi

| | |
|---|---|
| Kopējā dzīves cikla oglekļa pēda | **0.2 kg CO2 eq.** |
| Ražošanas posma oglekļa pēdas nospiedums [A1–A3] | **0.2 kg CO2 eq.** |
| Izplatīšanas posma oglekļa pēdas nospiedums [A4] | **0 kg CO2 eq.** |
| Uzstādīšanas posma oglekļa pēdas nospiedums [A5] | **0 kg CO2 eq.** |
| Lietošanas posma oglekļa pēdas nospiedums [B2, B3, B4, B6] | **0 kg CO2 eq.** |
| Dzīves cikla beigu posma oglekļa pēdas nospiedums [C1–C4] | **0 kg CO2 eq.** |
| Vides informācijas publiskošana | **Produkta ietekme uz vidi** |

## Use Better

### Materiāli un iepakojums

| | |
|---|---|
| Iepakojums izgatavots no pārstrādāta kartona | **Nē** |
| Iepakojums bez plastmasas | **Nē** |
| ES RoHS direktīva | **Atbilst** |
| REACh regula | **Nesatur ļoti bīstamas vielas virs moteiktās normas** |

## Use Again

### Pārsaiņošana un atkārtota ražošana

| | |
|---|---|
| Pārstrādājamības potenciāls, % | **33** |
| Cirkularitātes profils | **Informācija par ekspluatācijas izbeigšanu** |
| Atgriešana | **Jā** |

Dimensions Drawings

## Dimensions

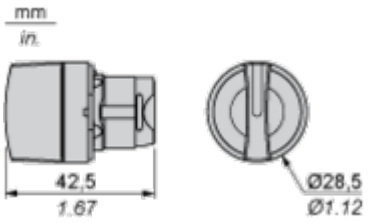

## Mounting and Clearance

### Panel Cut-out for Pushbuttons, Switches and Pilot Lights (Finished Holes, Ready for Installation)

### Connection by Screw Clamp Terminals or Plug-in Connectors or on Printed Circuit Board

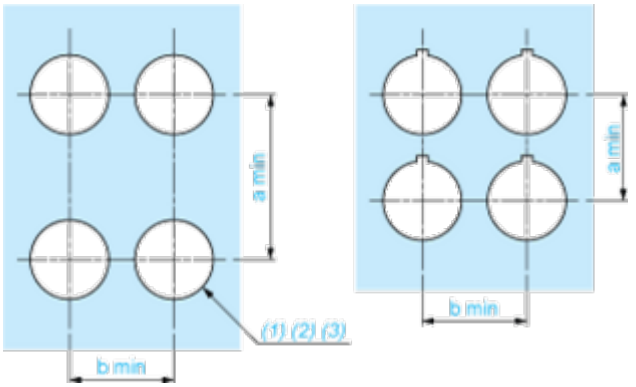


**(1)** Diameter on finished panel or support
**(2)** For selector switches and Emergency stop buttons, use of an anti-rotation plate type ZB5AZ902 is recommended.
**(3)** Ø22.5 mm recommended (Ø22.3 $_{0}^{+0.4}$) / Ø0.89 in. recommended (Ø0.88 in. $_{0}^{+0.016}$)

| Connections | a in mm | a in in. | b in mm | b in in. |
|---|---|---|---|---|
| By screw clamp terminals or plug-in connector | 40 | 1.57 | 30 | 1.18 |
| By Faston connectors | 45 | 1.77 | 32 | 1.26 |
| On printed circuit board | 30 | 1.18 | 30 | 1.18 |

### Detail of Lug Recess

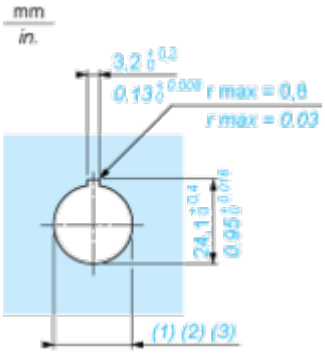


**(1)** Diameter on finished panel or support
**(2)** For selector switches and Emergency stop buttons, use of an anti-rotation plate type ZB5AZ902 is recommended.
**(3)** Ø22.5 mm recommended (Ø22.3 $_{0}^{+0.4}$) / Ø0.89 in. recommended (Ø0.88 in. $_{0}^{+0.016}$)

## Pushbuttons, Switches and Pilot Lights for Printed Circuit Board Connection

### Panel Cut-outs (Viewed from Installer's Side)

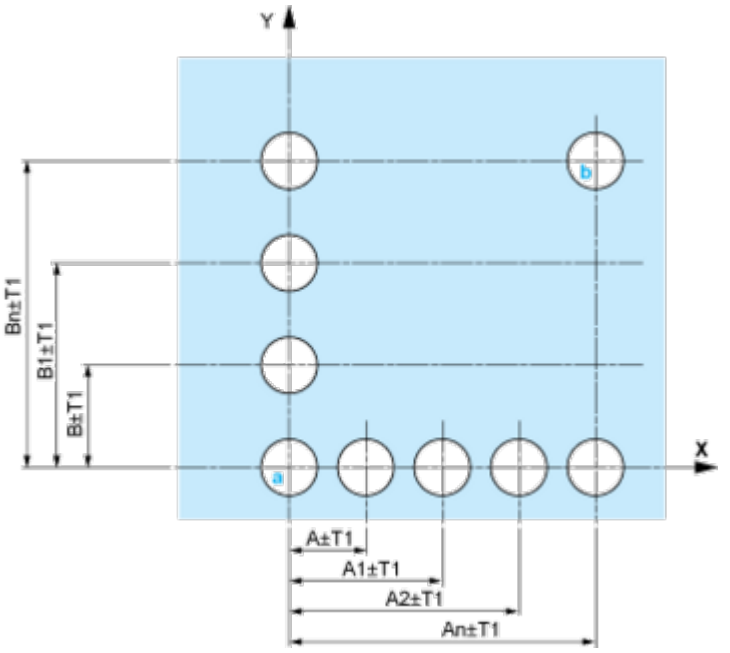


**A:** 30 mm min. / 1.18 in. min.
**B:** 40 mm min. / 1.57 in. min.

### Printed Circuit Board Cut-outs (Viewed from Electrical Block Side)

Dimensions in mm

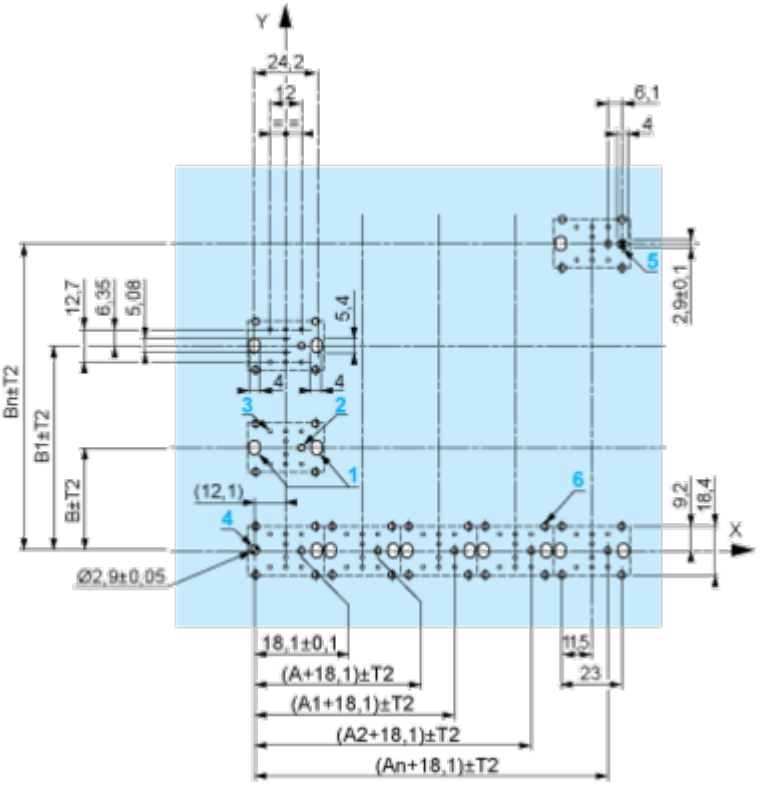


**A:** 30 mm min.
**B:** 40 mm min.
Dimensions in in.

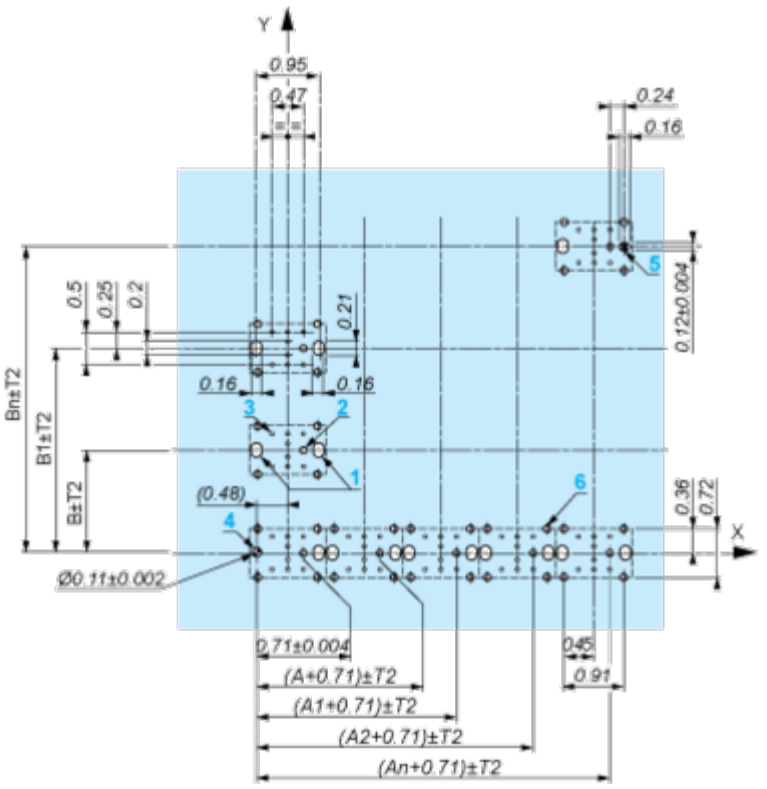


**A:** 1.18 in. min.
**B:** 1.57 in. min.

### General Tolerances of the Panel and Printed Circuit Board

The cumulative tolerance must not exceed 0.3 mm / 0.012 in.: T1 + T2 = 0.3 mm max.

### Installation Precautions

- Minimum thickness of circuit board: 1.6 mm / 0.06 in.
- Cut-out diameter: 22.4 mm ± 0.1 / 0.88 in. ± 0.004
- Orientation of body/fixing collar ZB5AZ009: ± 2°30’ (excluding cut-outs marked **a** and **b**).
- Tightening torque of screws ZBZ006: 0.6 N.m (5.3 lbf.in) max.
- Allow for one ZB5AZ079 fixing collar/pillar and its fixing screws:
  - every 90 mm / 3.54 in. horizontally (X), and 120 mm / 4.72 in. vertically (Y).
  - with each selector switch head (ZB5AD•, ZB5AJ•, ZB5AG•).

The fixing centers marked **a** and **b** are diagonally opposed and must align with those marked **4** and **5**.

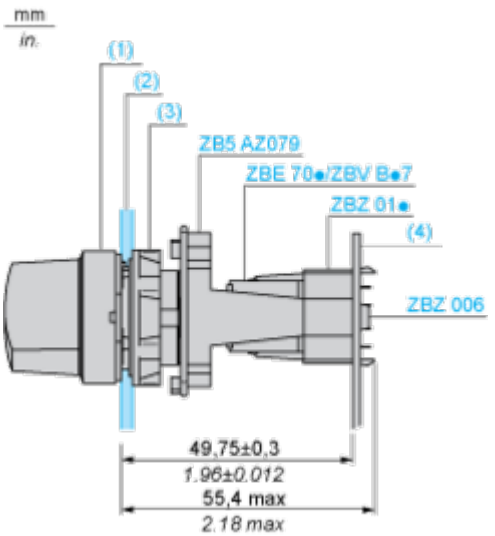

**(1)** Head ZB5AD•
**(2)** Panel
**(2)** Nut
**(4)** Printed circuit board

### Mounting of Adapter (Socket) ZBZ01•

- **1** 2 elongated holes for ZBZ006 screw access
- **2** 1 hole Ø 2.4 mm ± 0.05 / 0.09 in. ± 0.002 for centring adapter ZBZ01•
- **3** 8 × Ø 1.2 mm / 0.05 in. holes
- **4** 1 hole Ø 2.9 mm ± 0.05 / 0.11 in. ± 0.002, for aligning the printed circuit board (with cut-out marked **a**)
- **5** 1 elongated hole for aligning the printed circuit board (with cut-out marked **b**)
- **6** 4 holes Ø 2.4 mm / 0.09 in. for clipping in adapter ZBZ01•

Dimensions An + 18.1 relate to the Ø 2.4 mm ± 0.05 / 0.09 in. ± 0.002 holes for centring adapter ZBZ01•.

Technical Description

**Electrical Composition Corresponding to Code M3**

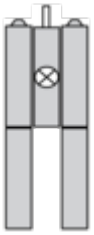

## Electrical Composition Corresponding to Code M4



## Electrical Composition Corresponding to Codes M6 and P2

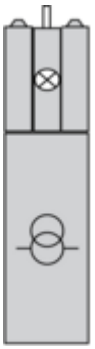

## Electrical Composition Corresponding to Codes M5, M10, MF1, MR1 and MF2

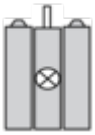

## Legend

Single contact



Double contact



Light block



Possible location



## Sequence of Contacts Fitted to 3-position Selector Switch Body

### Position 315°




| | | | | | |
|---|---|---|---|---|---|
| **Push** | Position | Top | |  |  |
| | | Bottom |  | |  |
| | Location | | Left | | Right |
| | State | | 1 | | 0 |
| **Contacts** | N/O | | closed | | open |
| | N/C | | open | | closed |

### Position 0°




| | | | | | |
|---|---|---|---|---|---|
| **Push** | Position | Top |  |  |  |
| | | Bottom |  | |  |
| | Location | | Left | | Right |
| | State | | 0 | | 0 |
| **Contacts** | N/O | | open | | open |
| | N/C | | closed | | closed |

### Position 45°




| | | | | | |
|---|---|---|---|---|---|
| **Push** | Position | Top |  |  | |
| | | Bottom |  | |  |
| | Location | | Left | | Right |
| | State | | 0 | | 1 |
| **Contacts** | N/O | | open | | closed |
| | N/C | | closed | | open |

Image of product / Alternate images

**Alternative**

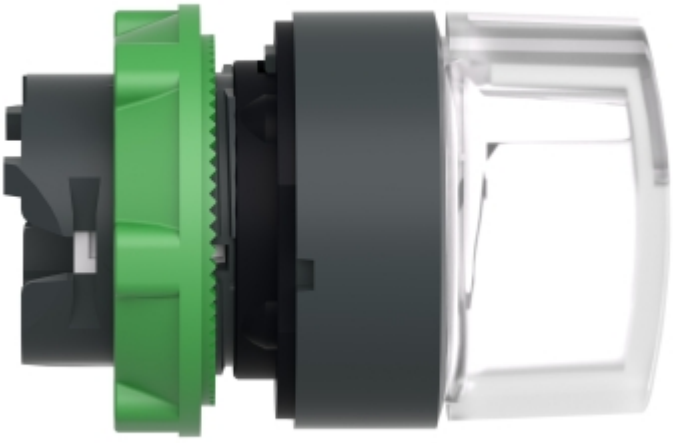



# Produkta datu lapa ZB5AK1813







