Produktdatenblatt

Spezifikationen



Frontelement für Schlüsselschalter ZB6, 2 Positionen

ZB6AGB

EAN Code: 3389110784961

Hauptmerkmale

Baureihe	Harmony XB6
Produkt- oder Komponententyp	Frontelement für Schlüsselschalter
Kurzbezeichnung des Geräts	ZB6
Blendenmaterial	Kunststoff
Montagedurchmesser	16 mm
Verkauf je unteilbare Menge	1
Form des Signaleinheitkopfes	Rund
Operatortyp	rastend
Betriebsprofil	Schwarz Schlüsselschalter
Betriebs-Positionsinformation	2 Stellungen
Typ der Verriegelung	Key 200
Schlüsselabzugposition	Mitte

Zusatzmerkmale

CAD-Gesamtbreite	18 mm
CAD-Gesamthöhe	18 mm
CAD-Gesamttiefe	55 mm

Montage

Beschichtung	TC
Umgebungstemperatur bei Lagerung	-40…70 °C
Umgebungstemperatur bei Betrieb	-25…70 °C
Schutzklasse für Stromschläge	Klasse II conforming to IEC 61140
Schutzart (IP)	IP65 entspricht IEC 60529
Schutzart (NEMA)	NEMA 13 entspricht UL 50 NEMA 4 entspricht UL 50 NEMA 4X entspricht UL 50 NEMA 13 entspricht CSA C22.2 Nr. 94 NEMA 4 entspricht CSA C22.2 Nr. 94 NEMA 4X entspricht CSA C22.2 Nr. 94

Bruttopreisliste für Deutschland zuzüglich Zuschläge, Frachtkosten und Mehrwertsteuer, gültig ab dem 1. Januar 2024. Irrtum und Änderungen vorbehalten. Es gelten die AGBs der Schneider Electric GmbH.

Haftungsausschluss: Diese Dokumentation dient nicht als Ersatz für die Beurteilung der Eignung oder Verlässlichkeit dieser Produkte für bestimmte Verwendungsbereiche des Benutzers und darf nicht zu diesem Zweck verwendet werden.

Normen	IEC 60947-5-5 IEC 60947-5-1 UL 508 JIS C 852 JIS C8201-5-1 CSA C22.2 Nr. 14 IEC 60947-1 JIS C8201-1
Produktzertifizierungen	GOST CCC CSA UL
Vibrationsfestigkeit	+/- 3 mm (f= 2…500 Hz) entspricht IEC 60068-2-6 5 gn (f= 2…500 Hz) entspricht IEC 60068-2-6
Stoßfestigkeit	30 gn (Dauer = 18 ms) für Sinushalbwellenbeschleunigung entspricht IEC 60068-2-27 50 gn (Dauer = 11 ms) für Sinushalbwellenbeschleunigung entspricht IEC 60068-2-27

Verpackungseinheiten

VPE 1 Art	PCE
Anzahl der Geräte pro Packung	1
VPE 1 Höhe	2,000 cm
VPE 1 Breite	2,000 cm
VPE 1 Länge	7,000 cm
Verpackungsgewicht (Lbs)	27,000 g
VPE 2 Art	S01
VPE 2 Menge	60
VPE 2 Höhe	15 cm
VPE 2 Breite	15 cm
VPE 2 Länge	40 cm
VPE 2 Gewicht	1,775 kg
VPE 3 Art	P06
VPE 3 Menge	1920
VPE 3 Höhe	75,000 cm
VPE 3 Breite	80,000 cm
VPE 3 Länge	60,000 cm
VPE 3 Gewicht	64,800 kg

Vertragliche Gewährleistung

Garantie (in Monaten)	18

Environmental Data

Schneider Electric hat sich zum Ziel gesetzt, den Net Zero-Status bis 2050 durch Lieferkettenpartnerschaften, Materialien mit geringerer Auswirkung und Kreislaufbildung über unsere laufende Kampagne "Use Better, Use Longer, Use Again" zu erreichen, um die Lebensdauer und Recyclingfähigkeit der Produkte zu verlängern.

Erläuterung der Environmental Data >

Wie wir die Produktnachhaltigkeit bewerten >

Umweltbilanz

Total lifecycle Carbon footprint	**0.7 kg CO2 eq.**
CO_2-Fußabdruck der Herstellungsphase [A1 bis A3]	**0.6 kg CO2 eq.**
CO_2-Fußabdruck der Distributionsphase [A4]	**0 kg CO2 eq.**
CO_2-Fußabdruck der Installationsphase [A5]	**0 kg CO2 eq.**
CO_2-Fußabdruck der Nutzungsphase [B2, B3, B4, B6]	**0 kg CO2 eq.**
CO_2-Fußabdruck der End-of-Life-Phase [C1 bis C4]	**0 kg CO2 eq.**
Umweltproduktdeklaration	**Produktumweltprofil**

Use Better

Materialien und Verpackung

Verpackung mit Recycling-Karton	**Ja**
Verpackung ohne Kunststoff	**Nein**
EU-RoHS-Richtlinie	**Konform**

Use Again

Reproduktion

Recyclingfähigkeitspotential in %	**17**
Circular Econmomy-Eignung	**Entsorgungsinformationen**
Rücknahme	**Ja**

Maßzeichnungen

Runder Kopf für Schlüsselschalter

Abmessungen

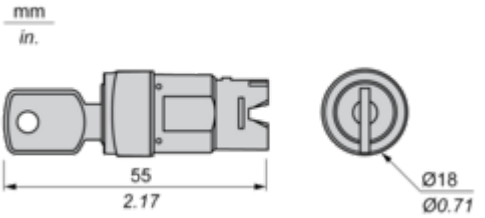

Montage und Abstand

Schalttafelausschnitt

Für quadratischen oder runden Kopf

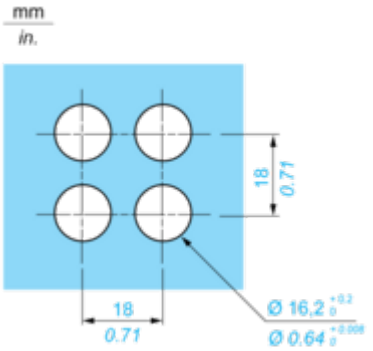

Drucktaster, Schalter und Leuchtmelder für Leiterplattenanschluss

Schalttafelausschnitt Frontseite (aus der Sicht des Installateurs)

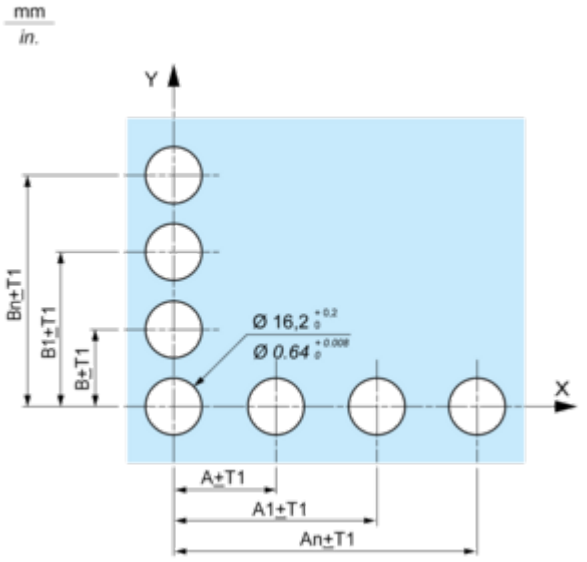

Bohrungen auf der Leiterplatte (von der Seite des Elektroblocks)

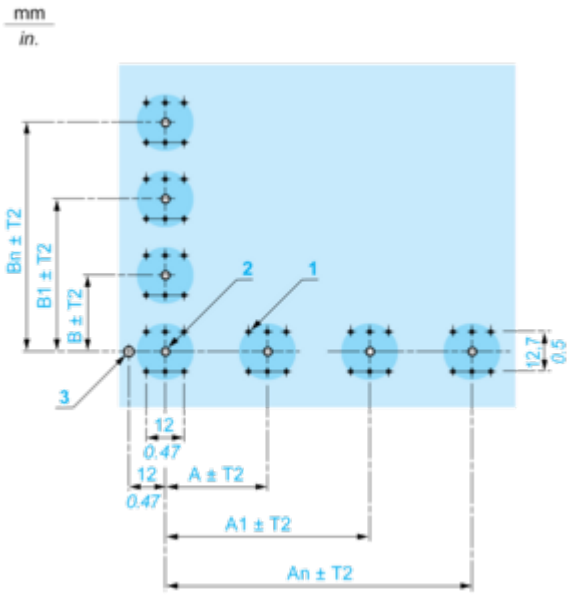

A 24 mm / 0.94 in. min. für rechteckige Köpfe, 18 mm / 0.71 in. min. für quadratische oder runde Köpfe
B 18 mm / 0.71 in. min.
(1) Bohrungen 6 x Ø 1,1 mm / 6 x Ø 0.04 in.
(2) Bohrung 1 x Ø $2,6^{0}_{-0,2}$ mm / 1 x Ø $0.10^{0}_{-0.008}$ in. für Führungsstift, nur bei Verwendung des Steckdosenadapters ZB6Y010.
(3) Bohrung 1 x Ø $3,2^{0}_{-0,2}$ mm / 1 x Ø $0.13^{0}_{-0.008}$ in. zur Befestigung einer Leiterplatte an der vorderen Schalttafel mithilfe der Gehäuseklammer ZB6Y011. Diese Bohrung muss am linken Rand angefertigt werden, wenn die Köpfe in normalem Winkel angebracht werden. Eine Gehäuseklammer ZB6Y011 alle 72 mm / 2.83 in. max. für Ausschnitte mit 24 mm / 0.94 in. Lochabstand (rechteckige Köpfe) und 54 mm / 2.13 in. max. für Ausschnitte mit 18 mm / 0.71 in. Lochabstand (quadratische oder runde Köpfe).
Allgemeine Toleranzen für Schalttafel und Leiterplatte: T1, T2: T1 + T2 = 0,3 mm / 0.01 in. max.
Vorsichtsmaßnahmen bei der Installation:
Stärke der Leiterplatte: 1,6 mm / 0.06 in. min.

Montage mit Gehäuseklammer

Mit Steckdosenadapter ZB6Y010

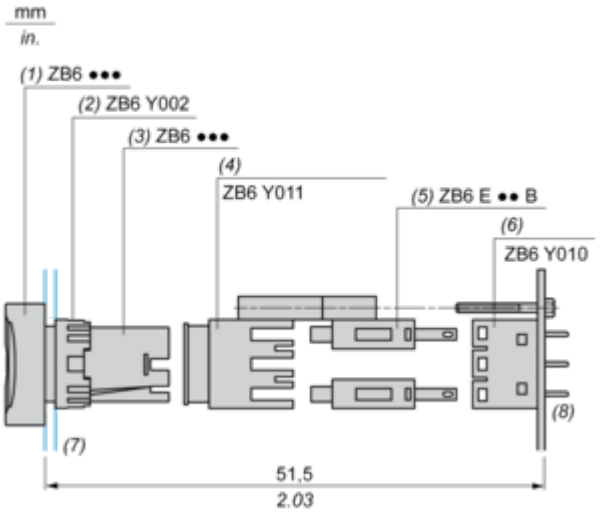

(1) Kopf
(2) Mutter
(3) Gehäuse
(4) Gehäuseklammer
(5) Kontaktblock
(6) Steckdosenadapter
(7) Schalttafel
(8) Leiterplatte

Direktmontage ohne Steckdosenadapter ZB6Y010

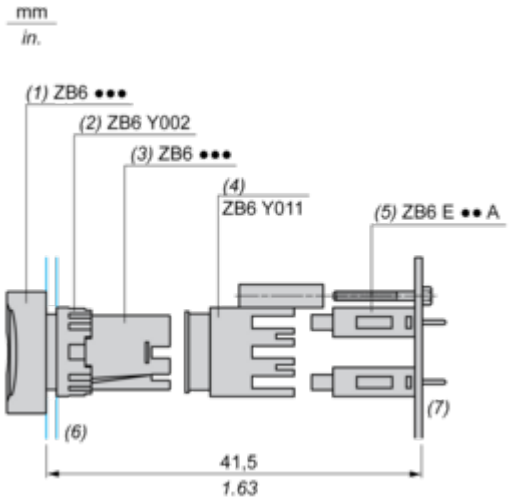

(1) Kopf
(2) Mutter
(3) Gehäuse
(4) Gehäuseklammer
(5) Kontaktblock
(6) Schalttafel
(7) Leiterplatte