Produkta datu lapa

Specifikācijas



Kontaktu bloki ar aizsargātiem spailēm, Harmony 9001K, Harmony 9001SK, 0...600V, sudraba sakausējuma kontakti, skrūvju spailes, standarta, 1NO

9001KA2

Galvenā

Produktu klāsts	Harmony 9001K Harmony 9001SK
Produkta vai sastāvdaļas veids	Kontaktu bloks
Ierīces īsais nosaukums	9001 tūkst
Kontaktligzdas tips	1 NO

Papildinošs

Termināļu apraksts ISO nr.1	(1-2)NC
Neto svars	0,023 kg
Kontakta darbība	Standarta
Pozitīvs atvērums	bez
Savienojumi - termināļi	skrūvju skavu spailes , 1 x 0,22...2 x 2,5 mm² atbilst IEC 60947-1
Pievilkšanas griezes moments	0,8 Nm atbilst IEC 60947-1
Skrūves galvas forma	krusteniski rievots
Kontaktligzdas materiāls	Sudraba sakausējuma kontakti
Aizsardzība pret īssavienojumu	10 A kasetnes drošinātājs atbilst IEC 60947-5-1
[Ith] parastā brīvā gaisa termiskā strāva	10 A
[Ui] nominālais izolācijas spriegums	250 V (piesārņojuma pakāpe 3) atbilst IEC 60947-1
[Uimp] nominālais impulsu izturības spriegums	2,5 kV atbilst IEC 60947-1
[Ie] nominālā darba strāva	3 A pie 240 V , AC-15 , A600-Q600 atbilst NEMA 0,55 A pie 125 V , DC-13 , A600-Q600 atbilst NEMA
[Icm] nominālā īssavienojumu veidošanas jauda	12 kApie 600 V AC-15 , 7200 VA 15 kApie 480 V AC-15 , 7200 VA 30 kApie 240 V AC-15 , 7200 VA 60 kApie 120 V AC-15 , 7200 VA 0,27 kApie 250 V DC-13 , 7200 VA 0,55 kApie 125 V DC-13 , 7200 VA 0,1 kApie 600 V DC-13
Nominālā pārrāvuma jauda	3 kApie 240 V AC-15 , 720 VA 6 kApie 120 V AC-15 , 720 VA 1,2 kApie 600 V AC-15 , 720 VA 1,5 kApie 480 V AC-15 , 720 VA 0,1 kApie 600 V DC-13 0,27 kApie 250 V DC-13 0,55 kApie 125 V DC-13
[Us] nominālais barošanas spriegums	0...600 V
Savienojuma vieta	Skrūvju spailes

Ir sasniegts maksimālais saīdzināmo produktu skaits. Lūdzu, atveriet sadaļu Saīdzināt produktus #SAITE# un izdzēsiet kādu produktu, lai turpinātu.

Vide

Aizsardzības ārstēšana	TC
Apkārtējā gaisa temperatūra uzglabāšanai	-40…70 °C
Apkārtējā gaisa temperatūra darbībai	-25…70 °C
Elektrības trieciena aizsardzības klase	II klase conforming to IEC 61140
Standarti	IEC 60947-5-4 JIS C 852 IEC 60947-5-1 JIS C 4520 CSA C22.2 Nr. 14 UL 508 IEC 60947-1 UL 60947-5-1
Produkta sertifikācija	UL 508 NEMA
Vibrācijas pretestība	7 gn (f= 2…500 Hz) atbilst IEC 60068-2-6
Triecienizturība	50 gn atbilst IEC 60068-2-27

Iepakošanas vienības

Pirmā iepakojuma vienības tips	PCE
Vienību skaits 1. iepakojumā	1
1. iepakojuma augstums	3,000 cm
1. iepakojuma platums	4,000 cm
1. iepakojuma garums	5,000 cm
1. iepakojuma svars	22,000 g
Otrā iepakojuma vienības tips	S01
Vienību skaits 2. iepakojumā	100
2. iepakojuma augstums	15,000 cm
2. iepakojuma platums	15,000 cm
2. iepakojuma garums	40,000 cm
2. iepakojuma svars	2,390 kg

Līguma garantija

Garantija (mēnešos)	18

Environmental Data

Schneider Electric mērķis ir līdz 2050. gadam sasniegt nulles emisiju statusu, izmantojot piegādes ķēdes partnerību, zemākas ietekmes materiālus un cirkularitāti, izmantojot mūsu pašreizējo kampaņu "Use Better, Use Longer, Use Again", lai pagarinātu produktu kalpošanas laiku un to pārstrādājamību.

Environmental Data skaidrojums >

Kā mēs novērtējam produktu ilgtspēju >

Ietekme uz vidi

Kopējā dzīves cikla oglekļa pēda	**0.2 kg CO2 eq.**
Ražošanas posma oglekļa pēdas nospiedums [A1–A3]	**0.1 kg CO2 eq.**
Izplatīšanas posma oglekļa pēdas nospiedums [A4]	**0 kg CO2 eq.**
Uzstādīšanas posma oglekļa pēdas nospiedums [A5]	**0 kg CO2 eq.**
Lietošanas posma oglekļa pēdas nospiedums [B2, B3, B4, B6]	**0 kg CO2 eq.**
Dzīves cikla beigu posma oglekļa pēdas nospiedums [C1–C4]	**0 kg CO2 eq.**
Vides informācijas publiskošana	**Produkta ietekme uz vidi**

Use Better

Materiāli un iepakojums

Iepakojums izgatavots no pārstrādāta kartona	**Jā**
Iepakojums bez plastmasas	**Nē**
SCIP numurs	**3266fab5-1895-4f49-ad9c-2570b3476282**
ES RoHS direktīva	**Atbilst, Izmantojot Izņēmumu**
REACh regula	**Atsauce satur vielas virs noteiktās normas, kas rada ļoti lielas bažas**

Use Again

Pārsaiņošana un atkārtota ražošana

Pārstrādājamības potenciāls, %	**49**
Cirkularitātes profils	**Nav jāveic īpašas darbības, lai nodotu otrreizējai pārstrādei**
Atgriešana	**Jā**
WEEE marķējums	**Eiropas Savienības tirgū no šī produkta ir jāatbrīvojas, ievērojot noteiktu atkritumu savākšanas kārtību, un produkts nedrīkst nonākt sadzīves atkritumu tvertnēs.**

Dimensions Drawings

Dimensions

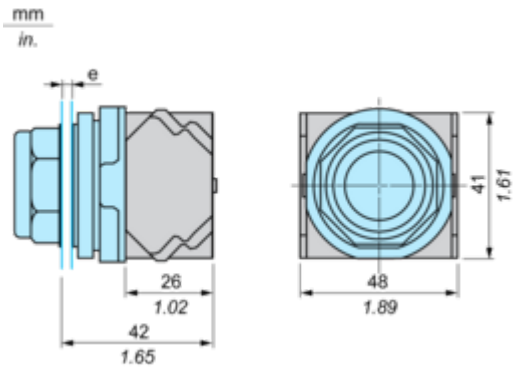

e panel thickness: 1 to 6 mm / 0.04 to 0.24 in.

Mounting and Clearance

Contact Block Mounting Position

Top and Rear views

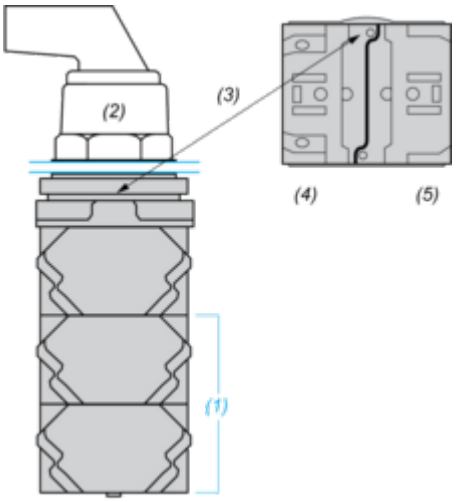

(1) It is possible to mount up to 3 levels of contacts blocks (maximum of 6 contacts blocks)
(2) Operator
(3) Locating notch
(4) Side 1
(5) Side 2

Image of product / Alternate images

Alternative





Produkta datu lapa 9001KA2



