Produktdatenblatt

Spezifikationen



Hilfsschalterblock m. gesch. Klemmen, 9001K, 1Ö Standard, Silberlegierung

9001KA3

EAN Code: 3389110918151

Hauptmerkmale

Baureihe	Harmony 9001K Harmony 9001SK
Produkt- oder Komponententyp	Kontaktblock
Kurzbezeichnung des Geräts	9001K
Art und Zusammensetzung der Kontakte	1 Öffner

Zusatzmerkmale

Klemmenbeschreibung ISO Nr. 1	(3-4)S
Produktgewicht	0,023 kg
Betrieb der Kontakte	Positive opening
Positive Öffnung	Mit entspricht IEC 60947-5-2
Anschlüsse - Klemmen	Schraubklemmen, 1 x 0,22 - 2 x 2,5 mm² entspricht IEC 60947-1
[M] Anzugsdrehmoment	0,8 Nm entspricht IEC 60947-1
Schraubenkopfform	Kreuzschlitz
Kontaktmaterial	Silberlegierungs-Kontakte
Kurzschlussschutz	10 A Patronensicherung entspricht IEC 60947-5-1
[Ith] Konventioneller thermischer Strom in freier Luft	10 A
[Ui] Bemessungs-Isolationsspannung	250 V (Verschmutzungsgrad 3) entspricht IEC 60947-1
[Uimp] Bemessungs-Stoßspannungsfestigkeit	2,5 kV entspricht IEC 60947-1
[Ie] Bemessungs-Betriebsstrom	3 A bei 240 V, AC-15, A600-Q600 entspricht NEMA 0,55 A bei 125 V, DC-13, A600-Q600 entspricht NEMA
Nennkurzschl.-Schaltleist. Icm	12 kA bei 600 V AC-15, 7200 VA 15 kA bei 480 V AC-15, 7200 VA 30 kA bei 240 V AC-15, 7200 VA 60 kA bei 120 V AC-15, 7200 VA 0,55 kA bei 125 V DC-13 0,1 kA bei 600 V DC-13 0,27 kA bei 250 V DC-13
Nenn-Unterbrechungskapazität	3 kA bei 240 V AC-15, 720 VA 6 kA bei 120 V AC-15, 720 VA 1,2 kA bei 600 V AC-15, 720 VA 1,5 kA bei 480 V AC-15, 720 VA 0,1 kA bei 600 V DC-13 0,27 kA bei 250 V DC-13 0,55 kA bei 125 V DC-13
[UH,nom] Bemessungs-Betriebsspannung	0-600 V
Anschlüsse - Klemmen	Schraubklemmen

Bruttopreisliste für Deutschland zuzüglich Zuschläge, Frachtkosten und Mehrwertsteuer, gültig ab dem 1. Januar 2024. Irrtum und Änderungen vorbehalten. Es gelten die AGBs der Schneider Electric GmbH.

Haftungsausschluss: Diese Dokumentation dient nicht als Ersatz für die Beurteilung der Eignung oder Verlässlichkeit dieser Produkte für bestimmte Verwendungsbereiche des Benutzers und darf nicht zu diesem Zweck verwendet werden.

Montage

Beschichtung	TC
Umgebungstemperatur bei Lagerung	-40…70 °C
Umgebungstemperatur bei Betrieb	-25…70 °C
Schutzklasse für Stromschläge	Klasse II conforming to IEC 61140
Normen	UL 508 JIS C 4520 JIS C 852 IEC 60947-5-4 CSA C22.2 Nr. 14 IEC 60947-1 IEC 60947-5-1 UL 60947-5-1
Produktzertifizierungen	NEMA UL 508
Vibrationsfestigkeit	7 gn (f= 2…500 Hz) entspricht IEC 60068-2-6
Stoßfestigkeit	50 gn entspricht IEC 60068-2-27

Verpackungseinheiten

VPE 1 Art	PCE
Anzahl der Geräte pro Packung	1
VPE 1 Höhe	3,500 cm
VPE 1 Breite	4,200 cm
VPE 1 Länge	5,100 cm
Verpackungsgewicht (Lbs)	23,000 g
VPE 2 Art	S01
VPE 2 Menge	100
VPE 2 Höhe	15,000 cm
VPE 2 Breite	15,000 cm
VPE 2 Länge	40,000 cm
VPE 2 Gewicht	2,357 kg

Vertragliche Gewährleistung

Garantie (in Monaten)	18

Environmental Data

Schneider Electric hat sich zum Ziel gesetzt, den Net Zero-Status bis 2050 durch Lieferkettenpartnerschaften, Materialien mit geringerer Auswirkung und Kreislaufbildung über unsere laufende Kampagne "Use Better, Use Longer, Use Again" zu erreichen, um die Lebensdauer und Recyclingfähigkeit der Produkte zu verlängern.

Erläuterung der Environmental Data >

Wie wir die Produktnachhaltigkeit bewerten >

Umweltbilanz

Total lifecycle Carbon footprint	**3 kg CO2 eq.**
CO_2-Fußabdruck der Herstellungsphase [A1 bis A3]	**0.2 kg CO2 eq.**
CO_2-Fußabdruck der Distributionsphase [A4]	**0 kg CO2 eq.**
CO_2-Fußabdruck der Installationsphase [A5]	**0 kg CO2 eq.**
CO_2-Fußabdruck der Nutzungsphase [B2, B3, B4, B6]	**2 kg CO2 eq.**
CO_2-Fußabdruck der End-of-Life-Phase [C1 bis C4]	**0.1 kg CO2 eq.**
Umweltproduktdeklaration	**Produktumweltprofil**

Use Better

Materialien und Verpackung

Verpackung mit Recycling-Karton	**Ja**
Verpackung ohne Kunststoff	**Nein**
SCIP-Nummer	**Ae0c4eb9-0bfb-40a4-851f-5c619fbe777d**
EU-RoHS-Richtlinie	**Freistellungskonform**
REACh-Verordnung	**Produkt beinhaltet besorgniserregende Stoffe (SVHC) über dem Schwellwert**

Use Again

Reproduktion

Recyclingfähigkeitspotential in %	**56**
Circular Econmomy-Eignung	**Keine besonderen Recycling-Verfahren erforderlich**
Rücknahme	**Ja**
WEEE-Kennzeichnung	**Das Produkt muss entsprechend bestimmter Hinweise auf Märkten der Europäischen Union entsorgt werden und darf nicht in Haushaltsabfälle gelangen.**

Maßzeichnungen

Abmessungen

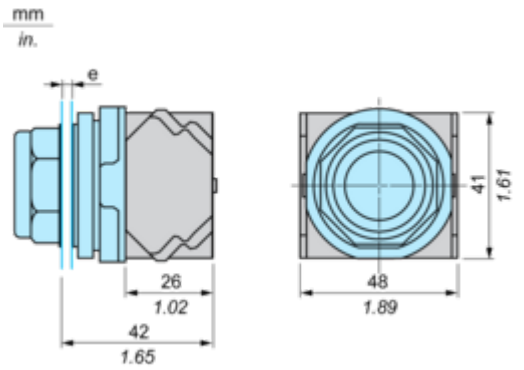

e Stärke der Montageplatte: 1 bis 6 mm / 0.04 bis 0.24 in.

Montage und Abstand

Montageposition des Kontaktblocks

Draufsicht und Rückansicht

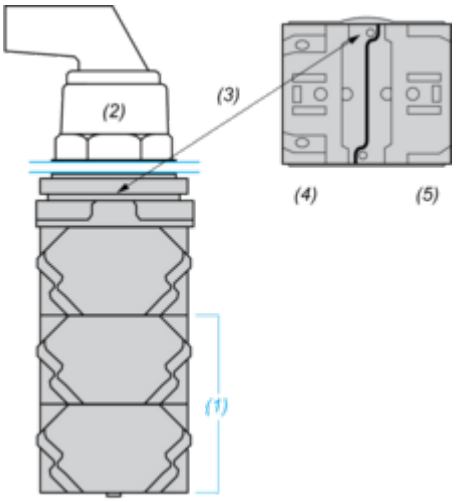

(1) Es können bis zu 3 Kontaktblockebenen montiert werden (max. 6 Kontaktblöcke).
(2) Operator
(3) Fixierungskerbe
(4) Seite 1
(5) Seite 2

Image of product / Alternate images

Alternative







