# Produkta datu lapa

Specifikācijas




## Contact block with protected terminals, Harmony 9001K, Harmony 9001SK, 0...600V, silver alloy contacts, screw clamp terminal, positive opening, 1NC

9001KA3

## Galvenā

| | |
|---|---|
| **Produktu klāsts** | Harmony 9001K<br>Harmony 9001SK |
| **Produkta vai sastāvdaļas veids** | Kontaktu bloks |
| **Ierīces īsais nosaukums** | 9001 tūkst |
| **Kontaktligzdas tips** | 1 NC |

## Papildinošs

| | |
|---|---|
| **Termināļu apraksts ISO nr.1** | (3-4)NO |
| **Neto svars** | 0,023 kg |
| **Kontakta darbība** | Pozitīva atvēršana |
| **Pozitīvs atvērums** | ar atbilst IEC 60947-5-2 |
| **Savienojumi - termināļi** | skrūvju skavu spailes , 1 x 0,22...2 x 2,5 mm² atbilst IEC 60947-1 |
| **Pievilkšanas griezes moments** | 0,8 Nm atbilst IEC 60947-1 |
| **Skrūves galvas forma** | krusteniski rievots |
| **Kontaktligzdas materiāls** | Sudraba sakausējuma kontakti |
| **Aizsardzība pret īssavienojumu** | 10 A kasetnes drošinātājs atbilst IEC 60947-5-1 |
| **[Ith] parastā brīvā gaisa termiskā strāva** | 10 A |
| **[Ui] nominālais izolācijas spriegums** | 250 V (piesārņojuma pakāpe 3) atbilst IEC 60947-1 |
| **[Uimp] nominālais impulsu izturības spriegums** | 2,5 kV atbilst IEC 60947-1 |
| **[Ie] nominālā darba strāva** | 3 A pie 240 V , AC-15 , A600-Q600 atbilst NEMA<br>0,55 A pie 125 V , DC-13 , A600-Q600 atbilst NEMA |
| **[Icm] nominālā īssavienojumu veidošanas jauda** | 12 kApie 600 V AC-15 , 7200 VA<br>15 kApie 480 V AC-15 , 7200 VA<br>30 kApie 240 V AC-15 , 7200 VA<br>60 kApie 120 V AC-15 , 7200 VA<br>0,55 kApie 125 V DC-13<br>0,1 kApie 600 V DC-13<br>0,27 kApie 250 V DC-13 |
| **Nominālā pārrāvuma jauda** | 3 kApie 240 V AC-15 , 720 VA<br>6 kApie 120 V AC-15 , 720 VA<br>1,2 kApie 600 V AC-15 , 720 VA<br>1,5 kApie 480 V AC-15 , 720 VA<br>0,1 kApie 600 V DC-13<br>0,27 kApie 250 V DC-13<br>0,55 kApie 125 V DC-13 |
| **[Us] nominālais barošanas spriegums** | 0...600 V |
| **Savienojuma vieta** | Skrūvju spailes |

Ir sasniegts maksimālais saīdzināmo produktu skaits. Lūdzu, atveriet sadaļu Saīdzināt produktus #SAITE# un izdzēsiet kādu produktu, lai turpinātu.

## Vide

| | |
|---|---|
| **Aizsardzības ārstēšana** | TC |
| **Apkārtējā gaisa temperatūra uzglabāšanai** | -40…70 °C |
| **Apkārtējā gaisa temperatūra darbībai** | -25…70 °C |
| **Elektrības trieciena aizsardzības klase** | II klase conforming to IEC 61140 |
| **Standarti** | UL 508<br>JIS C 4520<br>JIS C 852<br>IEC 60947-5-4<br>CSA C22.2 Nr. 14<br>IEC 60947-1<br>IEC 60947-5-1<br>UL 60947-5-1 |
| **Produkta sertifikācija** | NEMA<br>UL 508 |
| **Vibrācijas pretestība** | 7 gn (f= 2…500 Hz) atbilst IEC 60068-2-6 |
| **Triecienizturība** | 50 gn atbilst IEC 60068-2-27 |

## Iepakošanas vienības

| | |
|---|---|
| **Pirmā iepakojuma vienības tips** | PCE |
| **Vienību skaits 1. iepakojumā** | 1 |
| **1. iepakojuma augstums** | 3,500 cm |
| **1. iepakojuma platums** | 4,200 cm |
| **1. iepakojuma garums** | 5,100 cm |
| **1. iepakojuma svars** | 23,000 g |
| **Otrā iepakojuma vienības tips** | S01 |
| **Vienību skaits 2. iepakojumā** | 100 |
| **2. iepakojuma augstums** | 15,000 cm |
| **2. iepakojuma platums** | 15,000 cm |
| **2. iepakojuma garums** | 40,000 cm |
| **2. iepakojuma svars** | 2,357 kg |

## Līguma garantija

| | |
|---|---|
| **Garantija (mēnešos)** | 18 |

## Environmental Data

Schneider Electric mērķis ir līdz 2050. gadam sasniegt nulles emisiju statusu, izmantojot piegādes ķēdes partnerību, zemākas ietekmes materiālus un cirkularitāti, izmantojot mūsu pašreizējo kampaņu "Use Better, Use Longer, Use Again", lai pagarinātu produktu kalpošanas laiku un to pārstrādājamību.

Environmental Data skaidrojums >

Kā mēs novērtējam produktu ilgtspēju >

### Ietekme uz vidi

| | |
|---|---|
| Kopējā dzīves cikla oglekļa pēda | **3 kg CO2 eq.** |
| Ražošanas posma oglekļa pēdas nospiedums [A1–A3] | **0.2 kg CO2 eq.** |
| Izplatīšanas posma oglekļa pēdas nospiedums [A4] | **0 kg CO2 eq.** |
| Uzstādīšanas posma oglekļa pēdas nospiedums [A5] | **0 kg CO2 eq.** |
| Lietošanas posma oglekļa pēdas nospiedums [B2, B3, B4, B6] | **2 kg CO2 eq.** |
| Dzīves cikla beigu posma oglekļa pēdas nospiedums [C1–C4] | **0.1 kg CO2 eq.** |
| Vides informācijas publiskošana | **Produkta ietekme uz vidi** |

## Use Better

### Materiāli un iepakojums

| | |
|---|---|
| Iepakojums izgatavots no pārstrādāta kartona | **Jā** |
| Iepakojums bez plastmasas | **Nē** |
| SCIP numurs | **3266fab5-1895-4f49-ad9c-2570b3476282** |
| ES RoHS direktīva | **Atbilst, Izmantojot Izņēmumu** |
| REACh regula | **Atsauce satur vielas virs noteiktās normas, kas rada ļoti lielas bažas** |

## Use Again

### Pārsaiņošana un atkārtota ražošana

| | |
|---|---|
| Pārstrādājamības potenciāls, % | **56** |
| Cirkularitātes profils | **Nav jāveic īpašas darbības, lai nodotu otrreizējai pārstrādei** |
| Atgriešana | **Jā** |
| WEEE marķējums | **Eiropas Savienības tirgū no šī produkta ir jāatbrīvojas, ievērojot noteiktu atkritumu savākšanas kārtību, un produkts nedrīkst nonākt sadzīves atkritumu tvertnēs.** |

Dimensions Drawings

## Dimensions

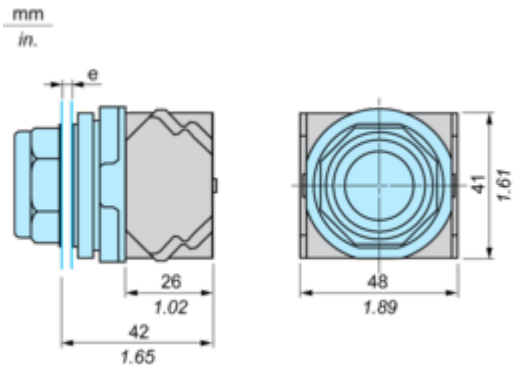


**e** panel thickness: 1 to 6 mm / 0.04 to 0.24 in.

## Mounting and Clearance

### Contact Block Mounting Position

Top and Rear views

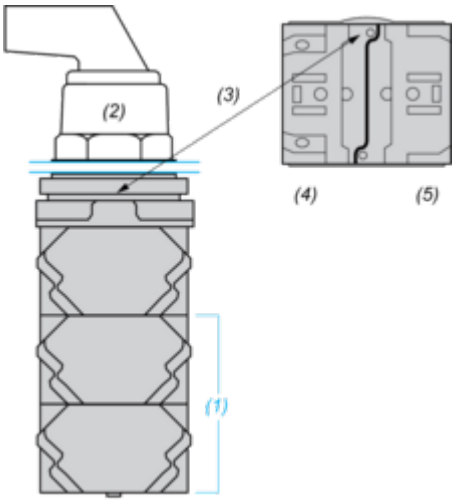


**(1)** It is possible to mount up to 3 levels of contacts blocks (maximum of 6 contacts blocks)
**(2)** Operator
**(3)** Locating notch
**(4)** Side 1
**(5)** Side 2

Image of product / Alternate images

**Alternative**





# Produkta datu lapa 9001KA3




