Produktdatenblatt

Spezifikationen



Hilfsschalterblock mit Befestigungsflansch, Harmony XB4, Metall, 22mm, 30mm, 1S+1Ö, Push-In

ZB4BZ1055

EAN Code: 3389119039284

Hauptmerkmale

Baureihe	Harmony XB4
Produkt- oder Komponententyp	Komplette Gehäuse-/Kontaktbaugruppe
Kurzbezeichnung des Geräts	ZB4
Haltekragenmaterial	Zamak
Verkauf je unteilbare Menge	1
Typ des Frontelements	Standard
Art und Zusammensetzung der Kontakte	1 S + 1 Ö
Betrieb der Kontakte	Gestuft schaltend
Typ des Kontaktblocks	Einfach
Unterkategorie	Befestigungsflansch Kontaktblock
Anschlüsse - Klemmen	Push-In Klemmen, <= 2 x 1,5 mm² mit Aderendhülse entspricht IEC 60947-1 Push-In Klemmen, >= 1 x 0,34 mm² ohne Aderendhülse entspricht IEC 60947-1

Zusatzmerkmale

CAD-Gesamtbreite	46,2 mm
CAD-Gesamthöhe	27,6 mm
CAD-Gesamttiefe	30 mm
Klemmenbeschreibung ISO Nr. 1	(11-12)Ö
Produktgewicht	0,048 kg
Verwendung der Kontakte	Standardkontakte
Positive Öffnung	Mit entspricht IEC 60947-5-1, Anhang K
Betriebsweg	1,217 mm (Öffner, wechselnder elektrischer Zustand) 2,05 mm (Schließer, wechselnder elektrischer Zustand) 4,3 mm (Gesamtweg)
Betätigungskraft	2,25 N Öffner/Schließer, wechselnder elektrischer Zustand 2,45 N
Mechanische Lebensdauer	10000000 Zyklen
Kontaktmaterial	Silberlegierung (Ag/Ni)
Kurzschlussschutz	10 A Patronensicherung Typ gG entspricht IEC 60947-5-1
[Ith] Konventioneller thermischer Strom in freier Luft	10 A entspricht IEC 60947-5-1
[Ui] Bemessungs-Isolationsspannung	300 V (Verschmutzungsgrad 3) entspricht IEC 60947-1
[Uimp] Bemessungs-Stoßspannungsfestigkeit	4 kV entspricht IEC 60947-1

Bruttopreisliste für Deutschland zuzüglich Zuschläge, Frachtkosten und Mehrwertsteuer, gültig ab dem 1. Januar 2024. Irrtum und Änderungen vorbehalten. Es gelten die AGBs der Schneider Electric GmbH.

Haftungsausschluss: Diese Dokumentation dient nicht als Ersatz für die Beurteilung der Eignung oder Verlässlichkeit dieser Produkte für bestimmte Verwendungsbereiche des Benutzers und darf nicht zu diesem Zweck verwendet werden.

[Ie] Bemessungs-Betriebsstrom	6 A bei 120 V, AC-15, A300 entspricht IEC 60947-5-1 3 A bei 240 V, AC-15, A300 entspricht IEC 60947-5-1 0,55 A bei 125 V, DC-13, Q300 entspricht IEC 60947-5-1 0,27 A bei 250 V, DC-13, Q300 entspricht IEC 60947-5-1
Gerätedarstellung	Grundlegende Unterbaugruppen

Montage

Beschichtung	TH
Umgebungstemperatur bei Lagerung	-40…70 °C
Umgebungstemperatur bei Betrieb	-40…70 °C
Schutzart (IP)	IP20 entspricht IEC 60529
Normen	IEC 60947-1 IEC 60947-5-1 IEC 60947-5-4 IEC 60947-5-5 UL 60947-1 UL 60947-5-1 UL 60947-5-5 UL 1059 UL 486E CSA C22.2 Nr. 60947-1 CSA C22.2 Nr. 60947-5-1 CSA C22.2 Nr. 158 CSA C22.2 Nr. 65 IACS E10
Produktzertifizierungen	EAC IECEE CB-Schema CCC UL CSA
Vibrationsfestigkeit	5 gn (f= 10…500 Hz) entspricht IEC 60068-2-6 25 mm Spitze zu Spitze (f= 2…10 Hz) entspricht IEC 60068-2-6
Stoßfestigkeit	25 gn (Dauer = 6 ms) für 1.000 Stöße auf jeder Achse entspricht IEC 60068-2-27 30 gn (Dauer = 18 ms) für Sinushalbwellenbeschleunigung entspricht IEC 60068-2-27 50 gn (Dauer = 11 ms) für Sinushalbwellenbeschleunigung entspricht IEC 60068-2-27

Verpackungseinheiten

VPE 1 Art	PCE
Anzahl der Geräte pro Packung	1
VPE 1 Höhe	3,400 cm
VPE 1 Breite	4,300 cm
VPE 1 Länge	5,300 cm
Verpackungsgewicht (Lbs)	53,000 g
VPE 2 Art	S02
VPE 2 Menge	100
VPE 2 Höhe	15,000 cm
VPE 2 Breite	30,000 cm
VPE 2 Länge	40,000 cm
VPE 2 Gewicht	5,577 kg

Vertragliche Gewährleistung

Garantie (in Monaten)	18

Environmental Data

Schneider Electric hat sich zum Ziel gesetzt, den Net Zero-Status bis 2050 durch Lieferkettenpartnerschaften, Materialien mit geringerer Auswirkung und Kreislaufbildung über unsere laufende Kampagne "Use Better, Use Longer, Use Again" zu erreichen, um die Lebensdauer und Recyclingfähigkeit der Produkte zu verlängern.

Erläuterung der Environmental Data >

Wie wir die Produktnachhaltigkeit bewerten >

Umweltbilanz

Total lifecycle Carbon footprint	**0.6 kg CO2 eq.**
CO_2-Fußabdruck der Herstellungsphase [A1 bis A3]	**0.4 kg CO2 eq.**
CO_2-Fußabdruck der Distributionsphase [A4]	**0 kg CO2 eq.**
CO_2-Fußabdruck der Installationsphase [A5]	**0 kg CO2 eq.**
CO_2-Fußabdruck der Nutzungsphase [B2, B3, B4, B6]	**0.1 kg CO2 eq.**
CO_2-Fußabdruck der End-of-Life-Phase [C1 bis C4]	**0.1 kg CO2 eq.**
Umweltproduktdeklaration	**Produktumweltprofil**

Use Better

Materialien und Verpackung

Durchschnittlicher Prozentsatz des recycleten Kunststoffgehaltes	**23 %**
Durchschnittlicher Prozentsatz des recycelten Metallgehaltes	**16 %**
Verpackung mit Recycling-Karton	**Ja**
Verpackung ohne Kunststoff	**Ja**
EU-RoHS-Richtlinie	**Konform**
REACh-Verordnung	**Produkt beinhaltet besorgniserregende Stoffe (SVHC) nicht über dem Schwellwert**

Use Again

Reproduktion

Recyclingfähigkeitspotential in %	**84**
Circular Econmomy-Eignung	**Entsorgungsinformationen**
Rücknahme	**Ja**
WEEE-Kennzeichnung	**Das Produkt muss entsprechend bestimmter Hinweise auf Märkten der Europäischen Union entsorgt werden und darf nicht in Haushaltsabfälle gelangen.**

Maßzeichnungen

Abmessungen

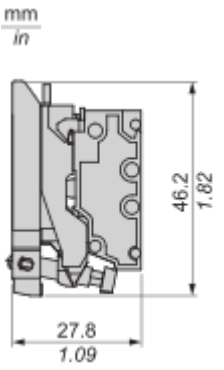

Montage und Abstand

Montage

Montage und Demontage

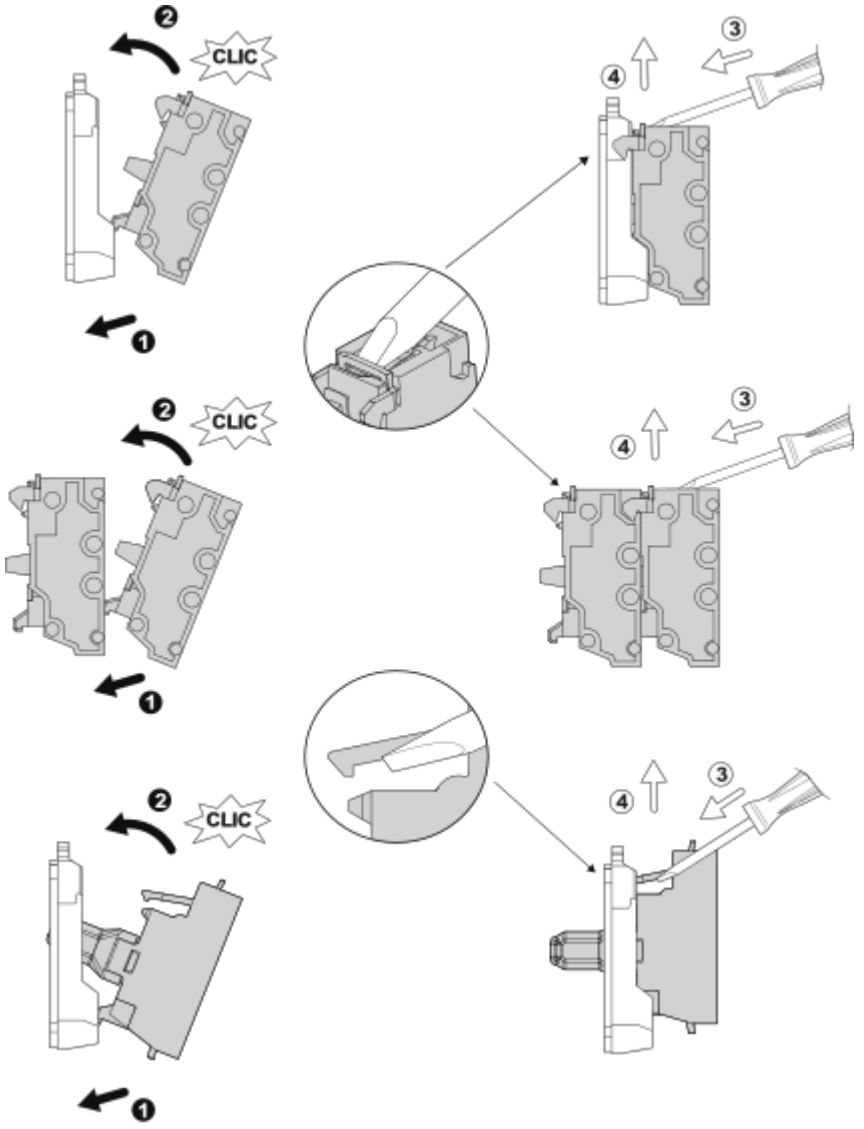

Abmessungen des Schalttafelausschnitts

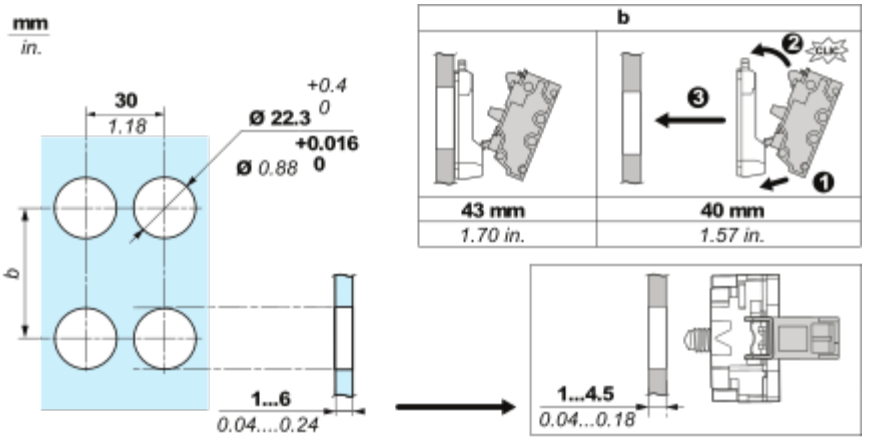
mm
in.
30
1.18
+0.4
Ø 22.3 0
+0.016
Ø 0.88 0
b
1...6
0.04....0.24
b
43 mm
1.70 in.
40 mm
1.57 in.
1...4.5
0.04...0.18

Anschlüsse und Schema

Verdrahtung

Verdrahtung und Entdrahtung



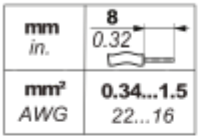

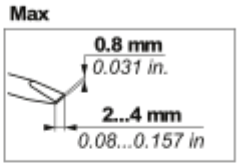

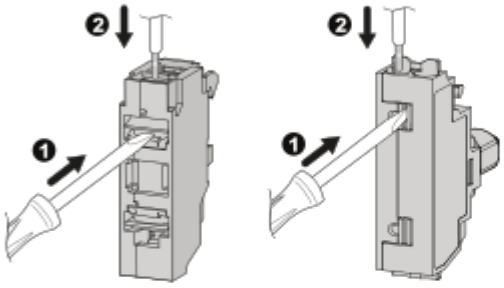

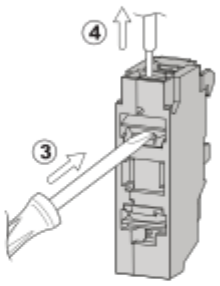

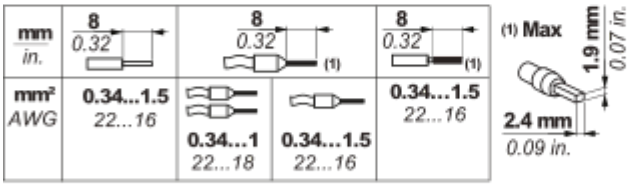

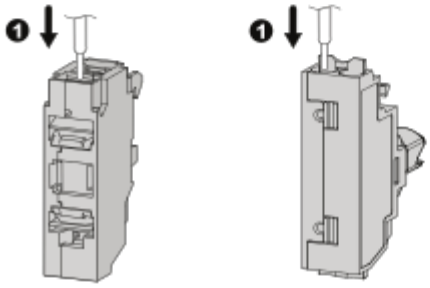

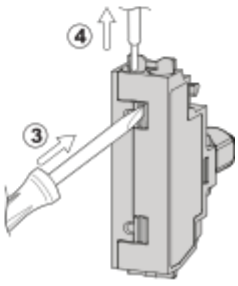

Image of product / Alternate images

Alternative

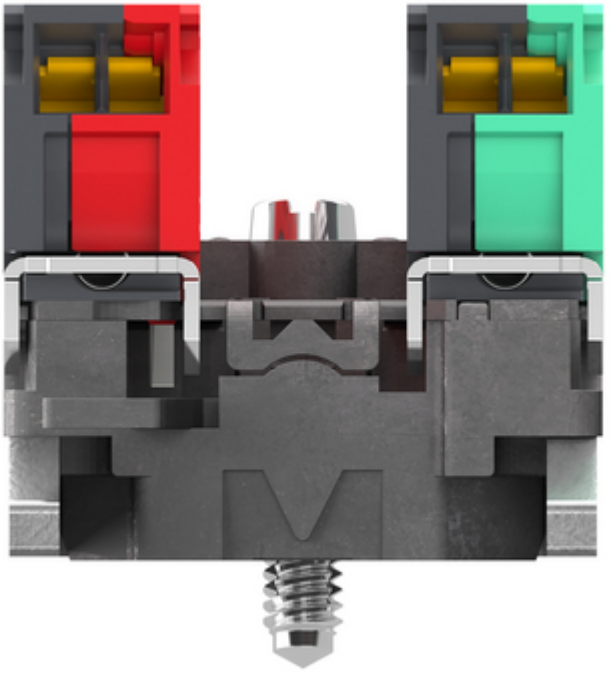

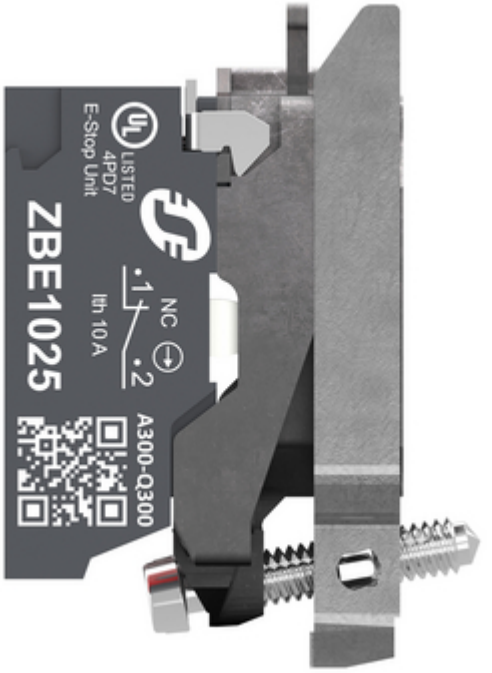

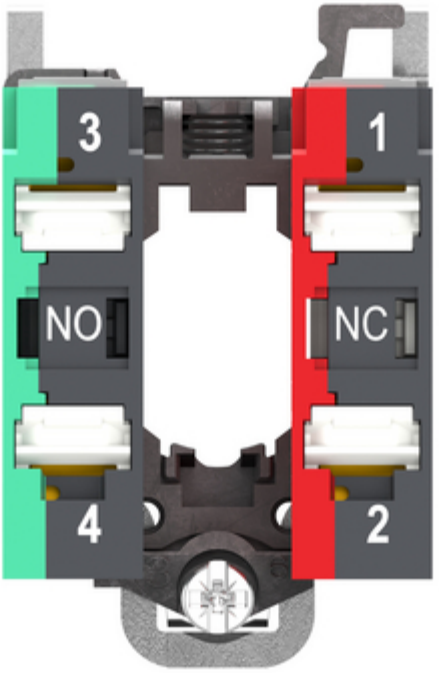
3
1
NO
NC
4
2

