Produkta datu lapa

Specifikācijas



Viena kontakta bloks ar korpusa stiprinājuma apkakli, Harmony XB5, plastmasa, 1 NO + 1 NC, kompakti iespiežami spailes

ZB5AZ1055

Galvenā

Produktu klāsts	Harmonija XB5
Produkta vai sastāvdaļas veids	Pilnīga korpusa/kontakta montāža
Ierīces īsais nosaukums	ZB5
Fiksācijas apkakles materiāls	Plastmasas
Izpārdošana par nedalāmu daudzumu	1
Galvas tips	Standarta
Kontaktligzdas tips	1 NO + 1 NC
Kontakta darbība	Lēns pārtraukums
Kontaktu bloka veids	Vientuļš
Savienojumi - termināļi	iespiest , <= 2 x 1,5 mm² ar stieples gala uzgali atbilst IEC 60947-1 iespiest , >= 1 x 0,34 mm² bez stieples gala uzgaļa atbilst IEC 60947-1

Papildinošs

CAD kopējais platums	46,2 mm
CAD kopējais augstums	27,6 mm
CAD kopējais dziļums	30 mm
Termināļu apraksts ISO nr.1	(11-12)NC (13-14)NO
Neto svars	0,016 kg
Ierīces sastāvs	Fiksējošā apkakle Korpuss
kontaktu lietošana	Standarta kontakti
Pozitīvs atvērums	ar atbilst IEC 60947-5-1 K pielikums
Operatīvie ceļojumi	1,217 mm (NC maina elektrisko stāvokli) 2,05 mm (NAV mainīga elektriskā stāvokļa) 4,3 mm (kopējais ceļojums)
Darbības spēks	2,25 N NC maina elektrisko stāvokli 2,45 N NAV mainīga elektriskā stāvokļa
Mehāniskā izturība	10000000 cikli
Kontaktligzdas materiāls	Sudraba sakausējums (Ag/Ni)
Aizsardzība pret īssavienojumu	10 A kasetnes drošinātājs veids gG atbilst IEC 60947-5-1
[Ith] parastā brīvā gaisa termiskā strāva	10 A atbilst IEC 60947-5-1
[Ui] nominālais izolācijas spriegums	300 V (piesārņojuma pakāpe 3) atbilst IEC 60947-1
[Uimp] nominālais impulsu izturības spriegums	4 kV atbilst IEC 60947-1

Ir sasniegts maksimālais saīdzināmo produktu skaits. Lūdzu, atveriet sadaļu Salīdzināt produktus #SAITE# un izdzēsiet kādu produktu, lai turpinātu.

[Ie] nominālā darba strāva	6 A pie 120 V , AC-15 , A300 atbilst IEC 60947-5-1 3 A pie 240 V , AC-15 , A300 atbilst IEC 60947-5-1 0,55 A pie 125 V , DC-13 , Q300 atbilst IEC 60947-5-1 0,27 A pie 250 V , DC-13 , Q300 atbilst IEC 60947-5-1
Ierīces prezentācija	Pamata apakšgrupas

Vide

Aizsardzības ārstēšana	TH
Apkārtējā gaisa temperatūra uzglabāšanai	-40…70 °C
Apkārtējā gaisa temperatūra darbībai	-40…70 °C
IP aizsardzības pakāpe	IP20 atbilst IEC 60529
Standarti	IEC 60947-1 IEC 60947-5-1 IEC 60947-5-4 IEC 60947-5-5 UL 60947-1 UL 60947-5-1 UL 60947-5-5 UL 1059 UL 486E CSA C22.2 Nr. 60947-1 CSA C22.2 Nr. 60947-5-1 CSA C22.2 Nr. 158 CSA C22.2 Nr. 65 IACS E10
Produkta sertifikācija	EAC IECEE CB shēma CCC UL CSA
Vibrācijas pretestība	5 gn (f= 10…500 Hz) atbilst IEC 60068-2-6 25 mm no smailes līdz virsotnei (f= 2…10 Hz) atbilst IEC 60068-2-6
Triecienizturība	25 gn (ilgums = 6 ms) pie 1000 triecieni uz katras ass atbilst IEC 60068-2-27 30 gn (ilgums = 18 ms) pie pussinusa viļņa paātrinājums atbilst IEC 60068-2-27 50 gn (ilgums = 11 ms) pie pussinusa viļņa paātrinājums atbilst IEC 60068-2-27

Iepakošanas vienības

Pirmā iepakojuma vienības tips	PCE
Vienību skaits 1. iepakojumā	1
1. iepakojuma augstums	4,500 cm
1. iepakojuma platums	3,500 cm
1. iepakojuma garums	5,500 cm
1. iepakojuma svars	22,000 g
Otrā iepakojuma vienības tips	S03
Vienību skaits 2. iepakojumā	250
2. iepakojuma augstums	30,000 cm
2. iepakojuma platums	30,000 cm
2. iepakojuma garums	40,000 cm
2. iepakojuma svars	5,809 kg

Līguma garantija

Garantija (mēnešos)	18

Environmental Data

Schneider Electric mērķis ir līdz 2050. gadam sasniegt nulles emisiju statusu, izmantojot piegādes ķēdes partnerību, zemākas ietekmes materiālus un cirkularitāti, izmantojot mūsu pašreizējo kampaņu "Use Better, Use Longer, Use Again", lai pagarinātu produktu kalpošanas laiku un to pārstrādājamību.

Environmental Data skaidrojums >

Kā mēs novērtējam produktu ilgtspēju >

Ietekme uz vidi

Kopējā dzīves cikla oglekļa pēda	**0.2 kg CO2 eq.**
Ražošanas posma oglekļa pēdas nospiedums [A1–A3]	**0.2 kg CO2 eq.**
Izplatīšanas posma oglekļa pēdas nospiedums [A4]	**0 kg CO2 eq.**
Uzstādīšanas posma oglekļa pēdas nospiedums [A5]	**0 kg CO2 eq.**
Lietošanas posma oglekļa pēdas nospiedums [B2, B3, B4, B6]	**0 kg CO2 eq.**
Dzīves cikla beigu posma oglekļa pēdas nospiedums [C1–C4]	**0 kg CO2 eq.**

Use Better

Materiāli un iepakojums

Vidējais pārstrādātās plastmasas procentuālais saturs	**24 %**
Vidējais pārstrādātā metāla procentuālais saturs	**12 %**
Iepakojums izgatavots no pārstrādāta kartona	**Jā**
Iepakojums bez plastmasas	**Jā**
ES RoHS direktīva	**Atbilst**
REACh regula	**Nesatur ļoti bīstamas vielas virs moteiktās normas**

Use Again

Pārsaiņošana un atkārtota ražošana

Pārstrādājamības potenciāls, %	**0**
Cirkularitātes profils	**Informācija par ekspluatācijas izbeigšanu**
Atgriešana	**Jā**
WEEE marķējums	**Eiropas Savienības tirgū no šī produkta ir jāatbrīvojas, ievērojot noteiktu atkritumu savākšanas kārtību, un produkts nedrīkst nonākt sadzīves atkritumu tvertnēs.**

Dimensions Drawings

Dimensions

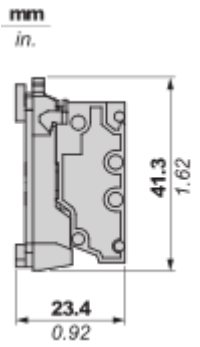

Mounting and Clearance

Mounting

Mounting and Unmounting

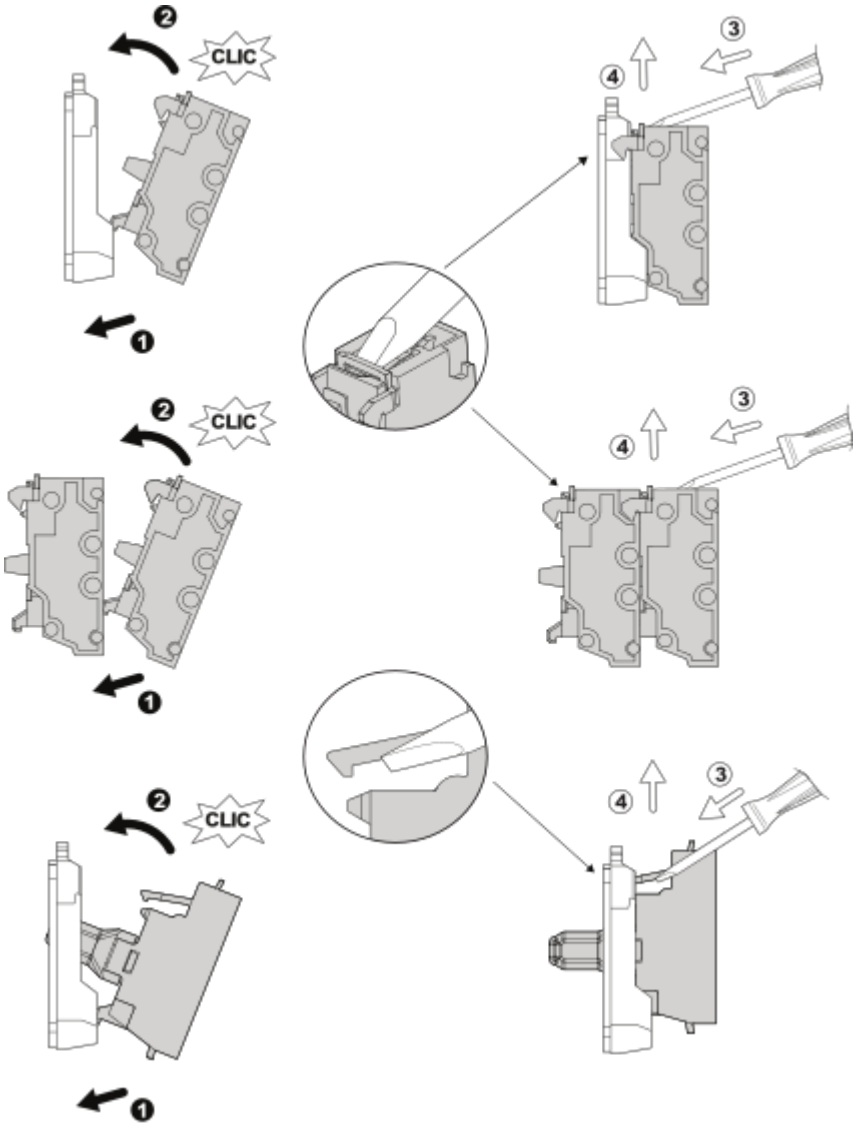

Panel cut-out Dimension

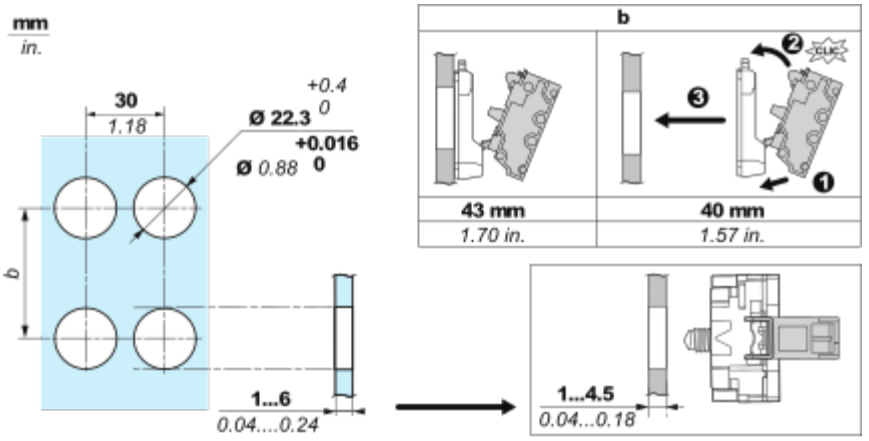
mm
in.
30
1.18
+0.4
Ø 22.3 0
+0.016
Ø 0.88 0
b
1...6
0.04....0.24
b
43 mm
1.70 in.
40 mm
1.57 in.
1...4.5
0.04...0.18

Connections and Schema

Wiring

Wiring and Unwiring



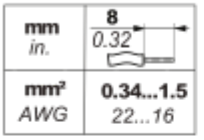

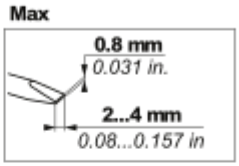

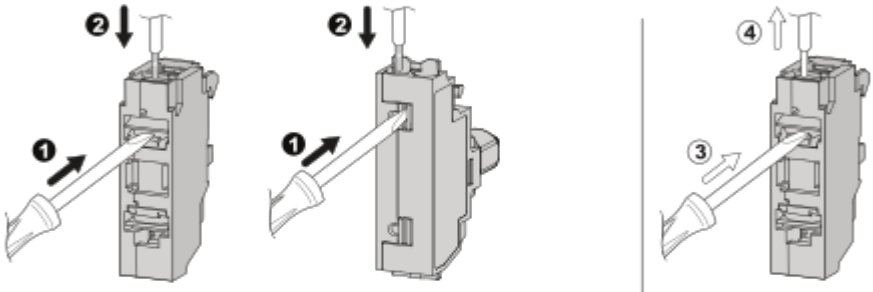

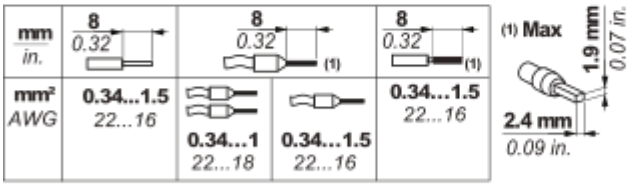

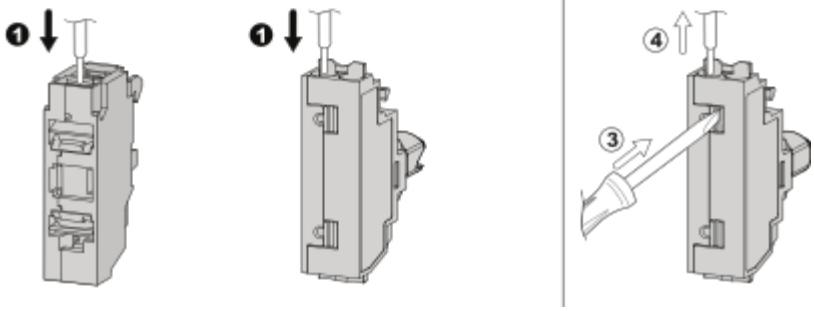

Image of product / Alternate images

Alternative





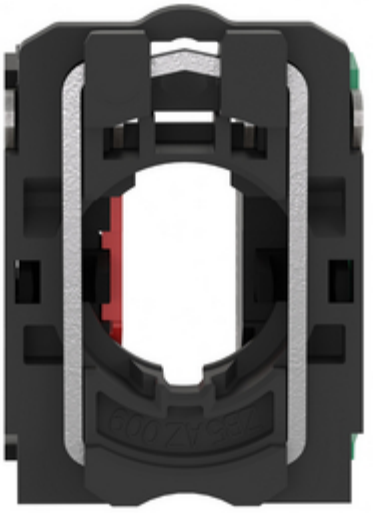


3
1
NO
NC
4
2

Produkta datu lapa ZB5AZ1055

