Produktdatenblatt

Spezifikationen



Hilfsschalterblock, ZB6 Ø 16, 1S Silberlegierung

ZB6E1A

EAN Code: 3389110775259

Hauptmerkmale

Baureihe	Harmony XB6
Produkt- oder Komponententyp	Kontaktblock
Kurzbezeichnung des Geräts	ZB6
Verkauf je unteilbare Menge	10
Art und Zusammensetzung der Kontakte	1 Schließer
Betrieb der Kontakte	Gestuft schaltend
Typ des Kontaktblocks	Einfach
Anschlüsse - Klemmen	Stifte für Platine
Kontaktmaterial	Silberlegierung (Ag/Ni)

Zusatzmerkmale

Klemmenbeschreibung ISO Nr. 1	(3-4)S
Produktgewicht	0,004 kg
Positive Öffnung	Mit entspricht IEC 60947-5-1, Anhang K
Betriebsweg	2 mm (Schließer, wechselnder elektrischer Zustand) 3,5 mm (Gesamtweg)
Betätigungskraft	1,6 N Schließer, wechselnder elektrischer Zustand
Mechanische Lebensdauer	5000000 Zyklen
Kurzschlussschutz	6 A Patronensicherung Typ gG
[Ui] Bemessungs-Isolationsspannung	250 V (Verschmutzungsgrad 3) entspricht IEC 60947-1
[Uimp] Bemessungs-Stoßspannungsfestigkeit	4 kV entspricht IEC 60947-1
[Ie] Bemessungs-Betriebsstrom	3 A bei 120 V, AC-15, B300 1,5 A bei 240 V, AC-15, B300 0,1 A bei 250 V, DC-13, R300 0,22 A bei 125 V, DC-13, R300
Elektrische Lebensdauer	1000000 Zyklen, AC-15 bei 230 V, Betriebsgeschwindigkeit <3600 cyc/h, Lastfaktor: 0,5 entspricht IEC 60947-5-1, Anhang C 1000000 Zyklen, DC-13 bei 230 V, Betriebsgeschwindigkeit <3600 cyc/h, Lastfaktor: 0,5 entspricht IEC 60947-5-1, Anhang C
Elektrische Zuverlässigkeit	Î» = 10exp(-8) bei 5 V und 1 mA mit statischer Sicherheit von 90 % entspricht IEC 60947-5-4

Montage

Beschichtung	TC
Umgebungstemperatur bei Lagerung	-40…70 °C

Bruttopreisliste für Deutschland zuzüglich Zuschläge, Frachtkosten und Mehrwertsteuer, gültig ab dem 1. Januar 2024. Irrtum und Änderungen vorbehalten. Es gelten die AGBs der Schneider Electric GmbH.

Haftungsausschluss: Diese Dokumentation dient nicht als Ersatz für die Beurteilung der Eignung oder Verlässlichkeit dieser Produkte für bestimmte Verwendungsbereiche des Benutzers und darf nicht zu diesem Zweck verwendet werden.

Umgebungstemperatur bei Betrieb	-25…70 °C
Schutzart (IP)	IP20 entspricht IEC 60529
Normen	IEC 60947-1 IEC 60947-5-4 JIS C 852 IEC 60947-5-1 CSA C22.2 Nr. 14 JIS C 4520 UL 508
Produktzertifizierungen	GOST CSA CCC UL
Vibrationsfestigkeit	+/- 3 mm (f= 2…500 Hz) entspricht IEC 60068-2-6 5 gn (f= 2…500 Hz) entspricht IEC 60068-2-6
Stoßfestigkeit	30 gn (Dauer = 18 ms) für Sinushalbwellenbeschleunigung entspricht IEC 60068-2-27 50 gn (Dauer = 11 ms) für Sinushalbwellenbeschleunigung entspricht IEC 60068-2-27

Verpackungseinheiten

VPE 1 Art	PCE
Anzahl der Geräte pro Packung	1
VPE 1 Höhe	2,500 cm
VPE 1 Breite	3,300 cm
VPE 1 Länge	3,400 cm
Verpackungsgewicht (Lbs)	2,000 g
VPE 2 Art	BB1
VPE 2 Menge	10
VPE 2 Höhe	2,500 cm
VPE 2 Breite	3,300 cm
VPE 2 Länge	6,800 cm
VPE 2 Gewicht	24,000 g
VPE 3 Art	S01
VPE 3 Menge	400
VPE 3 Höhe	15 cm
VPE 3 Breite	15 cm
VPE 3 Länge	40 cm
VPE 3 Gewicht	1,115 kg

Vertragliche Gewährleistung

Garantie (in Monaten)	18

Environmental Data

Schneider Electric hat sich zum Ziel gesetzt, den Net Zero-Status bis 2050 durch Lieferkettenpartnerschaften, Materialien mit geringerer Auswirkung und Kreislaufbildung über unsere laufende Kampagne "Use Better, Use Longer, Use Again" zu erreichen, um die Lebensdauer und Recyclingfähigkeit der Produkte zu verlängern.

Erläuterung der Environmental Data >

Wie wir die Produktnachhaltigkeit bewerten >

Umweltbilanz

Total lifecycle Carbon footprint	**0 kg CO2 eq.**
CO_2-Fußabdruck der Herstellungsphase [A1 bis A3]	**0 kg CO2 eq.**
CO_2-Fußabdruck der Distributionsphase [A4]	**0 kg CO2 eq.**
CO_2-Fußabdruck der Installationsphase [A5]	**0 kg CO2 eq.**
CO_2-Fußabdruck der Nutzungsphase [B2, B3, B4, B6]	**0 kg CO2 eq.**
CO_2-Fußabdruck der End-of-Life-Phase [C1 bis C4]	**0 kg CO2 eq.**
Umweltproduktdeklaration	**Produktumweltprofil**

Use Better

Materialien und Verpackung

Verpackung mit Recycling-Karton	**Ja**
Verpackung ohne Kunststoff	**Ja**
EU-RoHS-Richtlinie	**Konform**
REACh-Verordnung	**Produkt beinhaltet besorgniserregende Stoffe (SVHC) nicht über dem Schwellwert**

Use Again

Reproduktion

Recyclingfähigkeitspotential in %	**17**
Circular Econmomy-Eignung	**Entsorgungsinformationen**
Rücknahme	**Ja**
WEEE-Kennzeichnung	**Das Produkt muss entsprechend bestimmter Hinweise auf Märkten der Europäischen Union entsorgt werden und darf nicht in Haushaltsabfälle gelangen.**

Maßzeichnungen

Gehäuse für Leuchtmelder

Abmessungen

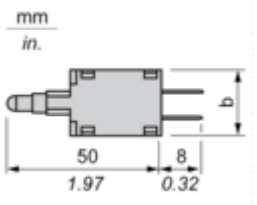

b 13,5 mm / 0.53 in.

Montage und Abstand

Drucktaster, Schalter und Leuchtmelder für Leiterplattenanschluss

Schalttafelausschnitt Frontseite (aus der Sicht des Installateurs)

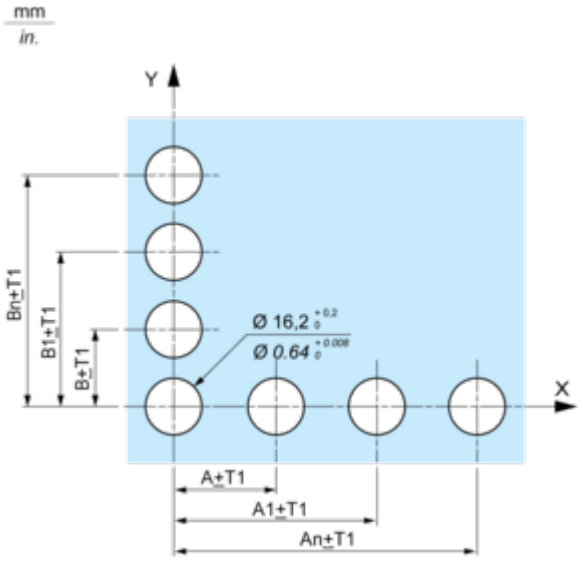

Bohrungen auf der Leiterplatte (von der Seite des Elektroblocks)

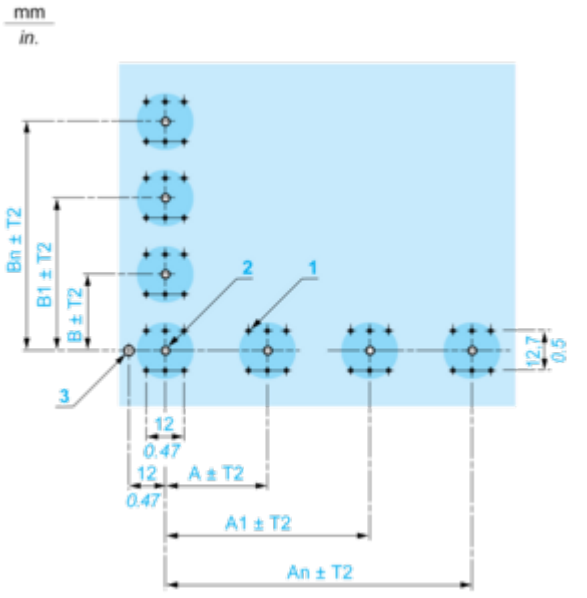

A 24 mm / 0.94 in. min. für rechteckige Köpfe, 18 mm / 0.71 in. min. für quadratische oder runde Köpfe
B 18 mm / 0.71 in. min.
(1) Bohrungen 6 x Ø 1,1 mm / 6 x Ø 0.04 in.
(2) Bohrung 1 x Ø $2{,}6^{0}_{-0{,}2}$ mm / 1 x Ø $0.10^{0}_{-0.008}$ in. für Führungsstift, nur bei Verwendung des Steckdosenadapters ZB6Y010.
(3) Bohrung 1 x Ø $3{,}2^{0}_{-0{,}2}$ mm / 1 x Ø $0.13^{0}_{-0.008}$ in. zur Befestigung einer Leiterplatte an der vorderen Schalttafel mithilfe der Gehäuseklammer ZB6Y011. Diese Bohrung muss am linken Rand angefertigt werden, wenn die Köpfe in normalem Winkel angebracht werden. Eine Gehäuseklammer ZB6Y011 alle 72 mm / 2.83 in. max. für Ausschnitte mit 24 mm / 0.94 in. Lochabstand (rechteckige Köpfe) und 54 mm / 2.13 in. max. für Ausschnitte mit 18 mm / 0.71 in. Lochabstand (quadratische oder runde Köpfe).
Allgemeine Toleranzen für Schalttafel und Leiterplatte: T1, T2: T1 + T2 = 0,3 mm / 0.01 in. max.
Vorsichtsmaßnahmen bei der Installation:
Stärke der Leiterplatte: 1,6 mm / 0.06 in. min.

Montage mit Gehäuseklammer

Mit Steckdosenadapter ZB6Y010

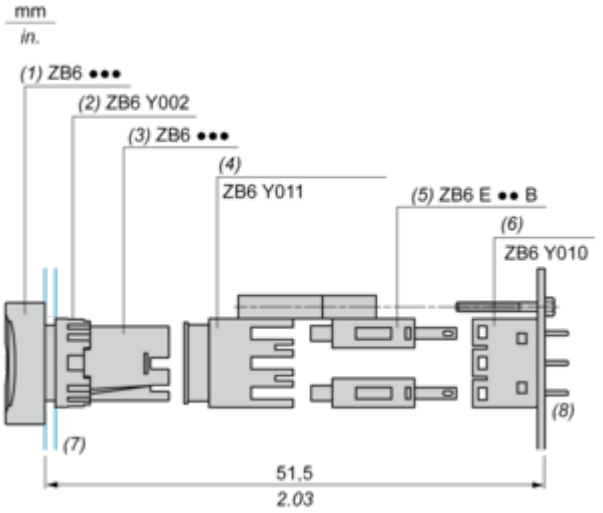

(1) Kopf
(2) Mutter
(3) Gehäuse
(4) Gehäuseklammer
(5) Kontaktblock
(6) Steckdosenadapter
(7) Schalttafel
(8) Leiterplatte

Direktmontage ohne Steckdosenadapter ZB6Y010

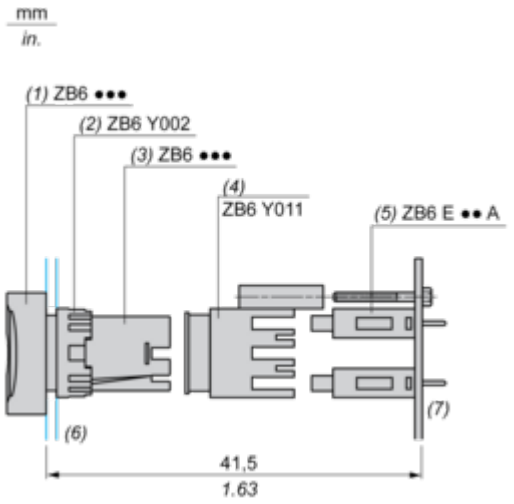

(1) Kopf
(2) Mutter
(3) Gehäuse
(4) Gehäuseklammer
(5) Kontaktblock
(6) Schalttafel
(7) Leiterplatte