Produktdatenblatt

Spezifikationen



Hilfsschalter, Kontaktblock, Harmony XB4 und XB5, 22mm, 30mm, 1S, Push-In

ZBE1015

EAN Code: 3389119037426

Hauptmerkmale

Baureihe	Harmony XB5 Harmony XB4
Produkt- oder Komponententyp	Kontaktblock
Kurzbezeichnung des Geräts	ZBE
Verkauf je unteilbare Menge	5
Schutzart (IP)	IP20 entspricht IEC 60529
Betrieb der Kontakte	Gestuft schaltend
Typ des Kontaktblocks	Einfach
Verwendung der Kontakte	Standardkontakte
Anschlüsse - Klemmen	Push-In Klemmen, <= 2 x 1,5 mm² mit Aderendhülse entspricht IEC 60947-1 Push-In Klemmen, >= 1 x 0,34 mm² ohne Aderendhülse entspricht IEC 60947-1

Zusatzmerkmale

CAD-Gesamtbreite	34,3 mm
CAD-Gesamthöhe	14,8 mm
CAD-Gesamttiefe	9,8 mm
Produktgewicht	0,005 kg
Art und Zusammensetzung der Kontakte	1 Schließer
Positive Öffnung	Ohne
Betriebsweg	2,05 mm (Schließer, wechselnder elektrischer Zustand) 4,3 mm (Gesamtweg)
Betätigungskraft	2,45 N Schließer, wechselnder elektrischer Zustand
Mechanische Lebensdauer	10000000 Zyklen
Kontaktmaterial	Silberlegierung (Ag/Ni)
Kurzschlussschutz	10 A Patronensicherung Typ gG entspricht IEC 60947-5-1
[Ith] Konventioneller thermischer Strom in freier Luft	10 A entspricht IEC 60947-5-1
[Ui] Bemessungs-Isolationsspannung	300 V (Verschmutzungsgrad 3) entspricht IEC 60947-1
[Uimp] Bemessungs-Stoßspannungsfestigkeit	4 kV entspricht IEC 60947-1
[Ie] Bemessungs-Betriebsstrom	6 A bei 120 V, AC-15, A300 entspricht IEC 60947-5-1 3 A bei 240 V, AC-15, A300 entspricht IEC 60947-5-1 0,55 A bei 125 V, DC-13, Q300 entspricht IEC 60947-5-1 0,27 A bei 250 V, DC-13, Q300 entspricht IEC 60947-5-1
Montage des Blocks	Frontmontage
Gerätedarstellung	Grundelement

Bruttopreisliste für Deutschland zuzüglich Zuschläge, Frachtkosten und Mehrwertsteuer, gültig ab dem 1. Januar 2024. Irrtum und Änderungen vorbehalten. Es gelten die AGBs der Schneider Electric GmbH.

Haftungsausschluss: Diese Dokumentation dient nicht als Ersatz für die Beurteilung der Eignung oder Verlässlichkeit dieser Produkte für bestimmte Verwendungsbereiche des Benutzers und darf nicht zu diesem Zweck verwendet werden.

Montage

Beschichtung	TH
Umgebungstemperatur bei Lagerung	-40…70 °C
Umgebungstemperatur bei Betrieb	-40…70 °C
Normen	IEC 60947-1 IEC 60947-5-1 IEC 60947-5-4 IEC 60947-5-5 UL 60947-1 UL 60947-5-1 UL 60947-5-5 UL 1059 UL 486E CSA C22.2 Nr. 60947-1 CSA C22.2 Nr. 60947-5-1 CSA C22.2 Nr. 158 CSA C22.2 Nr. 65 IACS E10
Produktzertifizierungen	EAC IECEE CB-Schema CCC UL CSA
Vibrationsfestigkeit	5 gn (f= 10…500 Hz) entspricht IEC 60068-2-6 25 mm Spitze zu Spitze (f= 2…10 Hz) entspricht IEC 60068-2-6
Stoßfestigkeit	25 gn (Dauer = 6 ms) für 1.000 Stöße auf jeder Achse entspricht IEC 60068-2-27 30 gn (Dauer = 18 ms) für Sinushalbwellenbeschleunigung entspricht IEC 60068-2-27 50 gn (Dauer = 11 ms) für Sinushalbwellenbeschleunigung entspricht IEC 60068-2-27

Verpackungseinheiten

VPE 1 Art	PCE
Anzahl der Geräte pro Packung	1
VPE 1 Höhe	1,100 cm
VPE 1 Breite	2,000 cm
VPE 1 Länge	3,500 cm
Verpackungsgewicht (Lbs)	5,000 g
VPE 2 Art	BB1
VPE 2 Menge	5
VPE 2 Höhe	3,500 cm
VPE 2 Breite	4,500 cm
VPE 2 Länge	5,500 cm
VPE 2 Gewicht	30,000 g
VPE 3 Art	S02
VPE 3 Menge	500
VPE 3 Höhe	15,000 cm
VPE 3 Breite	30,000 cm
VPE 3 Länge	40,000 cm
VPE 3 Gewicht	3,292 kg

Vertragliche Gewährleistung

Garantie (in Monaten)	18

Environmental Data

Schneider Electric hat sich zum Ziel gesetzt, den Net Zero-Status bis 2050 durch Lieferkettenpartnerschaften, Materialien mit geringerer Auswirkung und Kreislaufbildung über unsere laufende Kampagne "Use Better, Use Longer, Use Again" zu erreichen, um die Lebensdauer und Recyclingfähigkeit der Produkte zu verlängern.

Erläuterung der Environmental Data >

Wie wir die Produktnachhaltigkeit bewerten >

Umweltbilanz

Total lifecycle Carbon footprint	**0.1 kg CO2 eq.**
CO_2-Fußabdruck der Herstellungsphase [A1 bis A3]	**0.1 kg CO2 eq.**
CO_2-Fußabdruck der Distributionsphase [A4]	**0 kg CO2 eq.**
CO_2-Fußabdruck der Installationsphase [A5]	**0 kg CO2 eq.**
CO_2-Fußabdruck der Nutzungsphase [B2, B3, B4, B6]	**0 kg CO2 eq.**
CO_2-Fußabdruck der End-of-Life-Phase [C1 bis C4]	**0 kg CO2 eq.**
Umweltproduktdeklaration	**Produktumweltprofil**

Use Better

Materialien und Verpackung

Durchschnittlicher Prozentsatz des recycleten Kunststoffgehaltes	**23 %**
Durchschnittlicher Prozentsatz des recycelten Metallgehaltes	**13 %**
Verpackung mit Recycling-Karton	**Ja**
Verpackung ohne Kunststoff	**Ja**
EU-RoHS-Richtlinie	**Konform**
REACh-Verordnung	**Produkt beinhaltet besorgniserregende Stoffe (SVHC) nicht über dem Schwellwert**

Use Again

Reproduktion

Recyclingfähigkeitspotential in %	**50**
Circular Econmomy-Eignung	**Entsorgungsinformationen**
Rücknahme	**Ja**
WEEE-Kennzeichnung	**Das Produkt muss entsprechend bestimmter Hinweise auf Märkten der Europäischen Union entsorgt werden und darf nicht in Haushaltsabfälle gelangen.**

Maßzeichnungen

Abmessungen

mit Befestigungsflansch ZB5AZ009

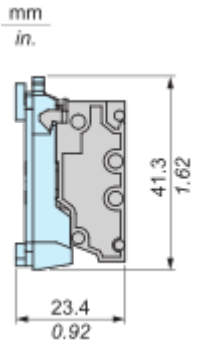

mit Befestigungsflansch ZB4BZ009

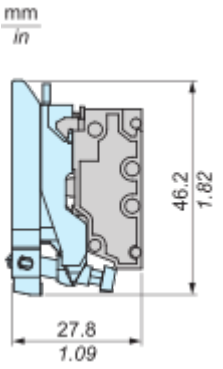

Montage und Abstand

Montage

Montage und Demontage

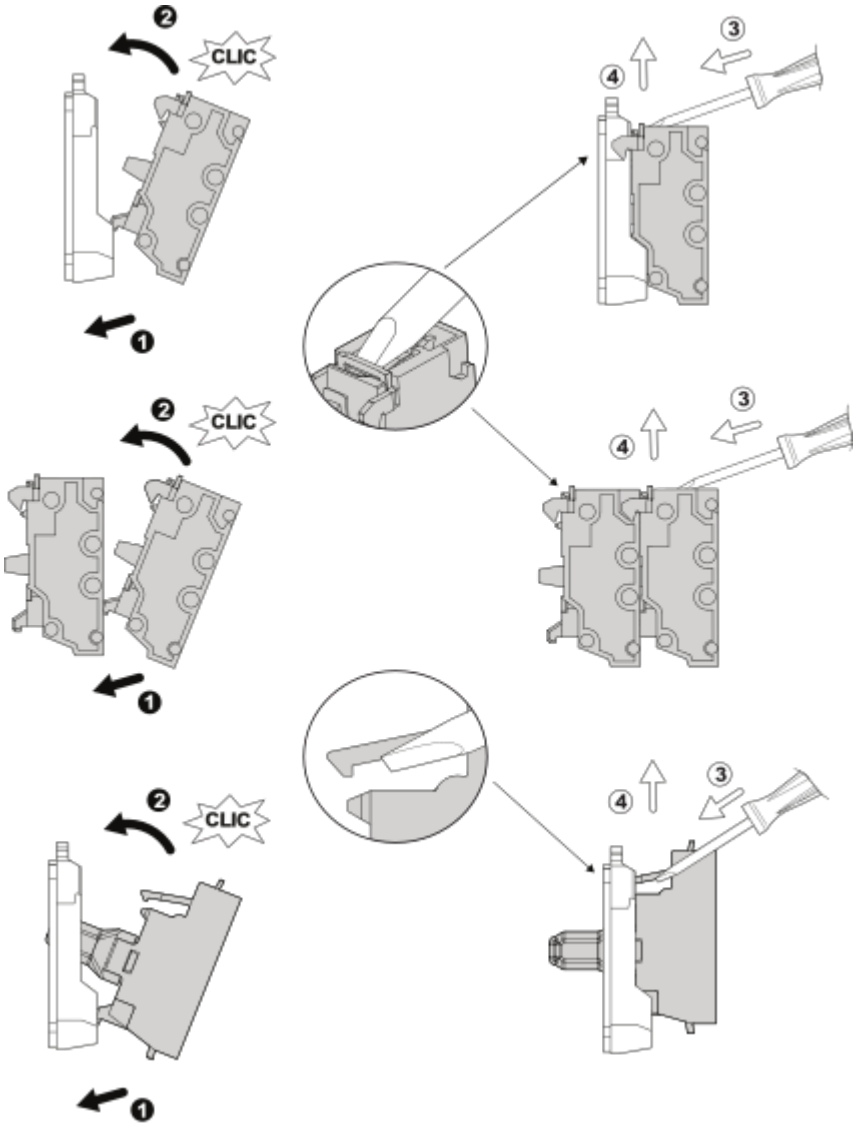

Abmessungen des Schalttafelausschnitts

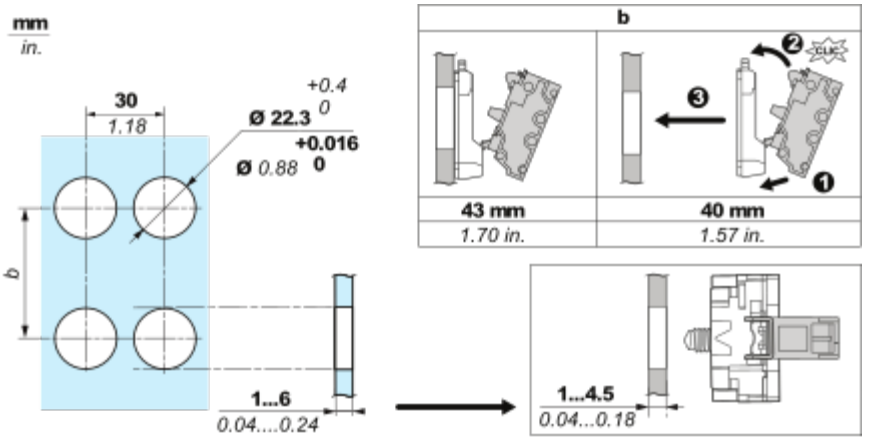
mm
in.
30
1.18
+0.4
Ø 22.3 0
+0.016
Ø 0.88 0
b
1...6
0.04....0.24
b
43 mm
1.70 in.
40 mm
1.57 in.
1...4.5
0.04...0.18

Anschlüsse und Schema

Verdrahtung

Verdrahtung und Entdrahtung



mm in.	8 0.32
mm² AWG	0.34...1.5 22...16

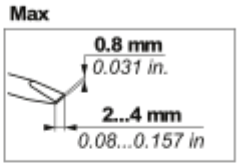

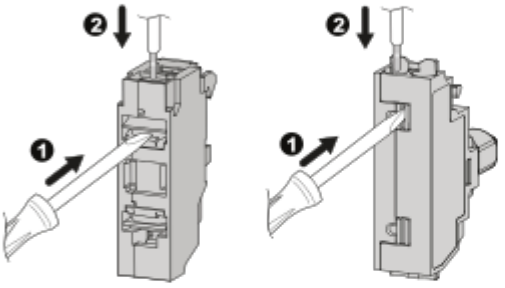

mm in.	8 0.32	8 0.32 (1)	8 0.32 (1)
mm² AWG	0.34...1.5 22...16	0.34...1 22...18	0.34...1.5 22...16 0.34...1.5 22...16



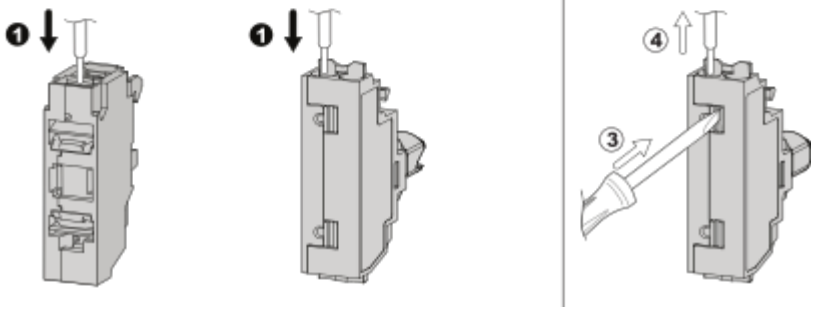

Image of product / Alternate images

Alternative



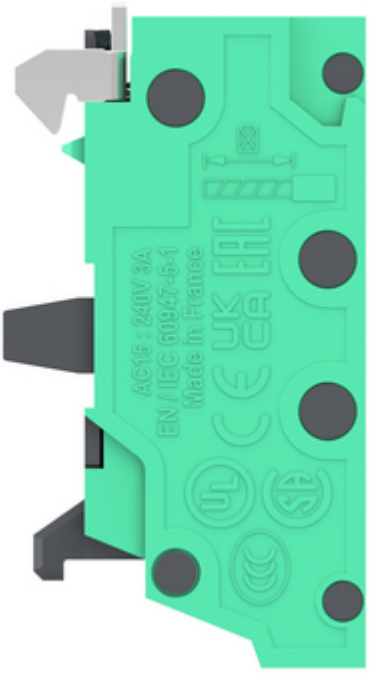

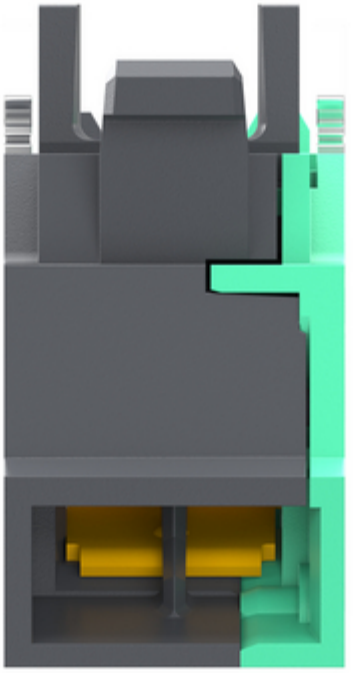

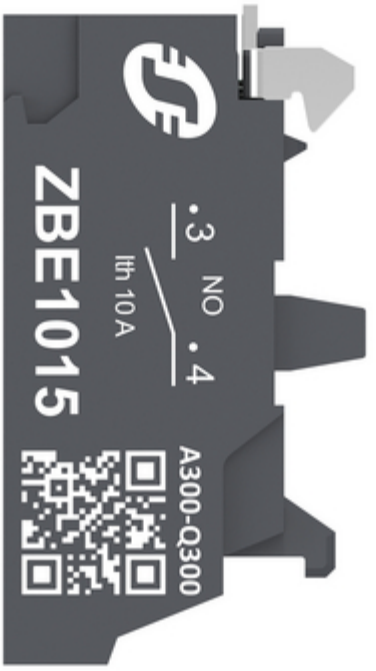
ZBE1015
3
NO
4
Ith 10 A
A300-Q300


3
NO
4

