Produkta datu lapa

Specifikācijas

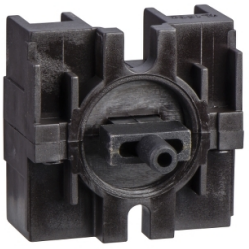

Viena kontakta bloks, Harmony XAC, atsperes atgrieze, stiprinājums priekšā, viena ātruma CO XACB91 operatoriem

XESB2011

Galvenā

Produktu klāsts	Harmonija XAC
Produkta vai sastāvdaļas veids	Kontaktu bloks
Komponenta nosaukums	XESB
Elektriskās ķēdes veids	Vadības ķēde
Kontaktu bloka lietojumprogramma	Viens ātrums
Kontaktu bloka veids	Vientuļš
Operatora veids	Atsperes atgrieze
Produktu saderība	XACM XACB XAB91...
Mehāniskā bloķēšana	Bez mehāniskās bloķēšanas
Bloku montāža	Priekšējais stiprinājums
Kontakta darbība	Tūlītēja darbība

Papildinošs

Savienojumi - termināļi	skrūvju skavu spailes , 1 x 2,5 mm² ar vai bez kabeļa gala skrūvju skavu spailes , 2 x 1,5 mm² ar vai bez kabeļa gala
Mehāniskā izturība	1000000 cikli
Kontakta koda apzīmējums	A300 AC-15 , Ue = 240 V , Ti = 3 A atbilst IEC 60947-5-1 A pielikums Q300 DC-13 , Ue = 250 V , Ti = 0,27 A atbilst IEC 60947-5-1 A pielikums
[Ithe] parastā slēgtā termiskā strāva	10 A
[Ui] nominālais izolācijas spriegums	500 V (piesārņojuma pakāpe 3) atbilst IEC 60947-1
[Uimp] nominālais impulsu izturības spriegums	6 kV atbilst IEC 60947-1
Maksimālā pretestība starp spailēm	25 MOhm
Darbības spēks	25 N 15 N
Aizsardzība pret īssavienojumu	10 A drošinātāju aizsardzība autors kārtridžs veids gG
Nominālā darba jauda W	140 W DC-13 priekš 1000000 cikli, darbības ātrums < 60 cikls/mnpie 24 V , slodzes koeficients = 0,5 (induktīvs atbilst IEC 60947-5-1 C pielikums 140 W DC-13 priekš 1000000 cikli, darbības ātrums < 60 cikls/mnpie 48 V , slodzes koeficients = 0,5 (induktīvs atbilst IEC 60947-5-1 C pielikums 95 W DC-13 priekš 1000000 cikli, darbības ātrums < 60 cikls/mnpie 120 V , slodzes koeficients = 0,5 (induktīvs atbilst IEC 60947-5-1 C pielikums

Ir sasniegts maksimālais saīdzināmo produktu skaits. Lūdzu, atveriet sadaļu Saīdzināt produktus #SAITE# un izdzēsiet kādu produktu, lai turpinātu.

Nominālā darba jauda VA	100 VA AC-15 priekš 1000000 cikli, darbības ātrums < 60 cikls/mnpie 48 V 50/60 Hz , slodzes koeficients = 0,5 (induktīvs 450 VA AC-15 priekš 1000000 cikli, darbības ātrums < 60 cikls/mnpie 127 V 50/60 Hz , slodzes koeficients = 0,5 (induktīvs 50 VA AC-15 priekš 1000000 cikli, darbības ātrums < 60 cikls/mnpie 24 V 50/60 Hz , slodzes koeficients = 0,5 (induktīvs 750 VA AC-15 priekš 1000000 cikli, darbības ātrums < 60 cikls/mnpie 230 V 50/60 Hz , slodzes koeficients = 0,5 (induktīvs
Terminā̧lu apraksts ISO nr.1	(3-4-1-2)OF
Terminā̧la identifikators	(13-14)NĒ (11-12)NC

Vide

Standarti	IEC 60947-5-1 CSA C22.2 Nr. 14 IEC 60947-5-1
Apkārtējā gaisa temperatūra darbībai	-25…70 °C
Apkārtējā gaisa temperatūra uzglabāšanai	-40…70 °C
Vibrācijas pretestība	15 gn (f= 10…500 Hz) atbilst IEC 60068-2-6
Triecienizturība	100 gn atbilst IEC 60068-2-27
Elektrības trieciena aizsardzības klase	II klase conforming to IEC 61140

Iepakošanas vienības

Pirmā iepakojuma vienības tips	PCE
Vienību skaits 1. iepakojumā	1
1. iepakojuma augstums	4,3 cm
1. iepakojuma platums	6,4 cm
1. iepakojuma garums	8,6 cm
1. iepakojuma svars	30,0 g
Otrā iepakojuma vienības tips	S02
Vienību skaits 2. iepakojumā	100
2. iepakojuma augstums	15,0 cm
2. iepakojuma platums	30,0 cm
2. iepakojuma garums	40,0 cm
2. iepakojuma svars	3,206 kg

Līguma garantija

Garantija (mēnešos)	18

Environmental Data

Schneider Electric mērķis ir līdz 2050. gadam sasniegt nulles emisiju statusu, izmantojot piegādes ķēdes partnerību, zemākas ietekmes materiālus un cirkularitāti, izmantojot mūsu pašreizējo kampaņu "Use Better, Use Longer, Use Again", lai pagarinātu produktu kalpošanas laiku un to pārstrādājamību.

Environmental Data skaidrojums >

Kā mēs novērtējam produktu ilgtspēju >

Ietekme uz vidi

Kopējā dzīves cikla oglekļa pēda	**2 kg CO2 eq.**
Ražošanas posma oglekļa pēdas nospiedums [A1–A3]	**1 kg CO2 eq.**
Izplatīšanas posma oglekļa pēdas nospiedums [A4]	**0.1 kg CO2 eq.**
Uzstādīšanas posma oglekļa pēdas nospiedums [A5]	**0 kg CO2 eq.**
Lietošanas posma oglekļa pēdas nospiedums [B2, B3, B4, B6]	**0.3 kg CO2 eq.**
Dzīves cikla beigu posma oglekļa pēdas nospiedums [C1–C4]	**0.3 kg CO2 eq.**
Vides informācijas publiskošana	**Produkta ietekme uz vidi**

Use Better

Materiāli un iepakojums

Iepakojums izgatavots no pārstrādāta kartona	**Nē**
Iepakojums bez plastmasas	**Nē**
ES RoHS direktīva	**Atbilst**
REACh regula	**Nesatur ļoti bīstamas vielas virs moteiktās normas**

Use Again

Pārsaiņošana un atkārtota ražošana

Pārstrādājamības potenciāls, %	**46**
Cirkularitātes profils	**Nav jāveic īpašas darbības, lai nodotu otrreizējai pārstrādei**
Atgriešana	**Jā**
WEEE marķējums	**Eiropas Savienības tirgū no šī produkta ir jāatbrīvojas, ievērojot noteiktu atkritumu savākšanas kārtību, un produkts nedrīkst nonākt sadzīves atkritumu tvertnēs.**

Dimensions Drawings

Dimensions

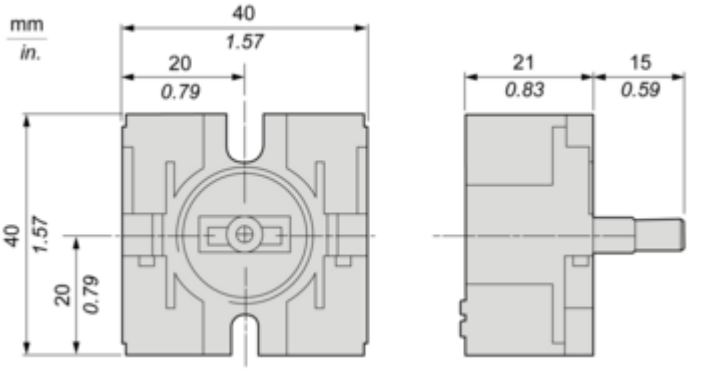

Mounting and Clearance

Mounting

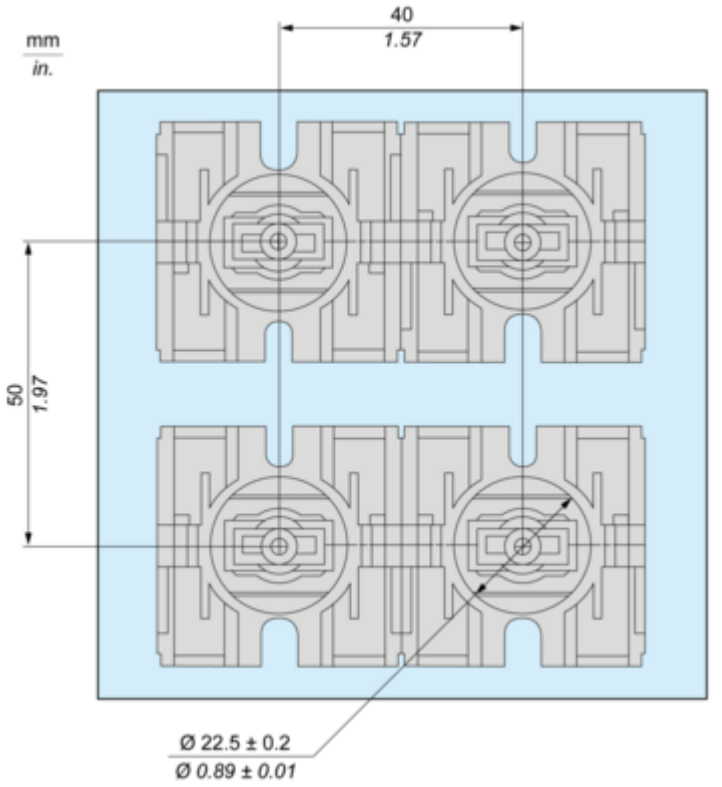

Performance Curves

Rated Operational Power

AC Supply 50/60 Hz

Operating rate: 3600 operating cycles/hour. Load factor: 0.5.

Power broken in VA for 1 million operating cycles, AC-15 utilization category

Voltage	V	24	48	127	230
Inductive circuit	W	50	100	450	750

DC Supply

Operating rate: 3600 operating cycles/hour. Load factor: 0.5.

Power broken in W for 1 million operating cycles, DC-13 utilization category

Voltage	V	24	48	120
Inductive circuit	W	140	140	95

Image of product / Alternate images

Alternative

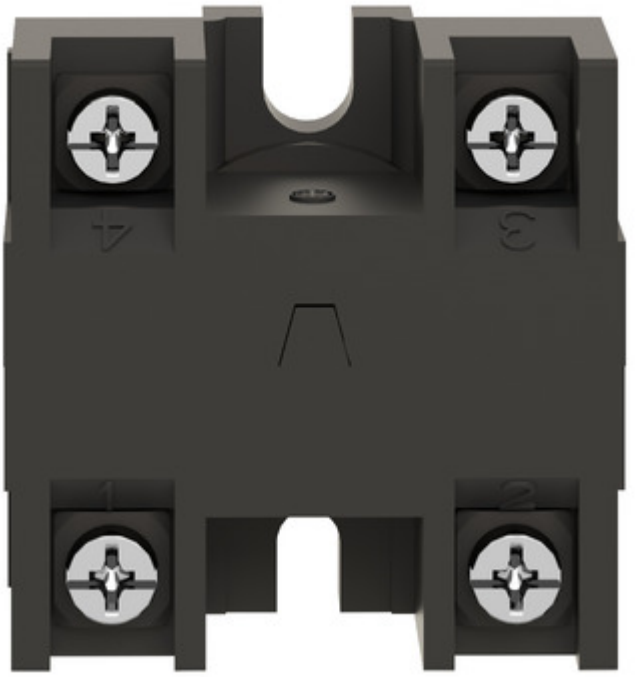

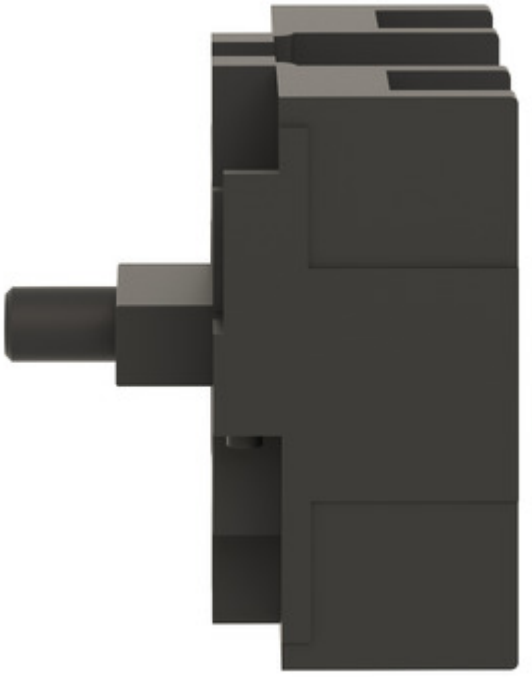

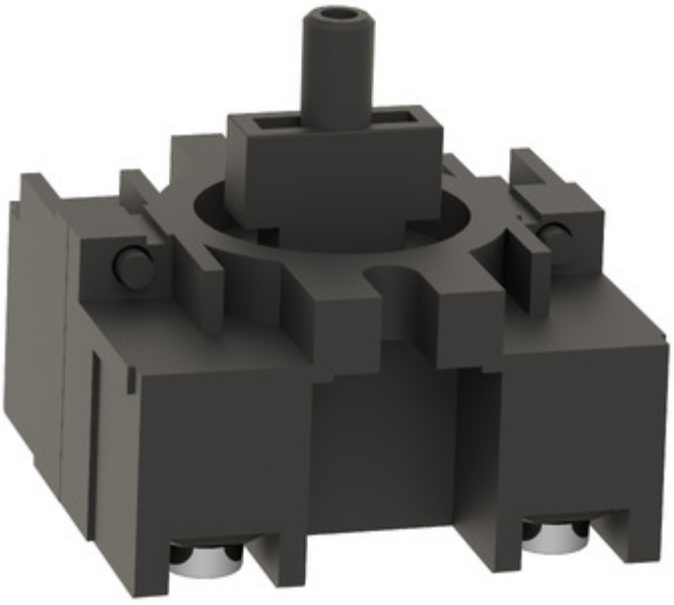

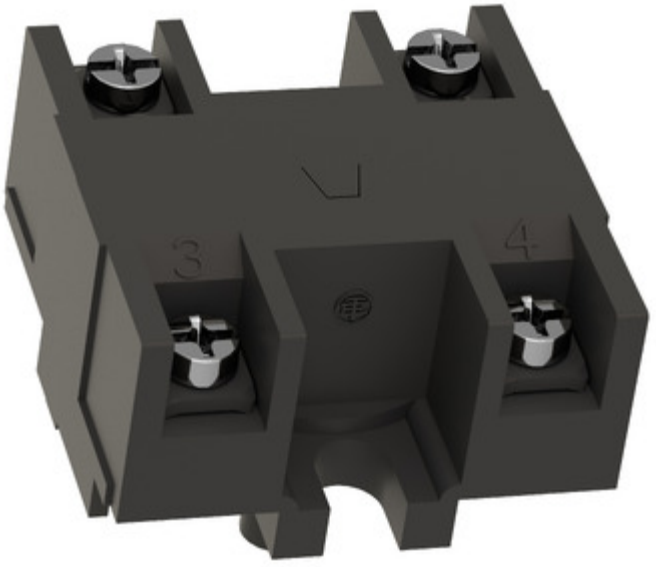
3
4

