Produkta datu lapa

Specifikācijas



Tiks pārtraukts

Pamata bloks ar augšējo vāku moduļu torņa lukturiem, Harmony XVU, melns, 60mm, PNP, 100...240V AC

XVUC21MP

Paziņojuma datums par preces pārtraukšanu 2026. gada 31. maijs

Galvenā

Produktu klāsts	Harmony XVU
Produkta vai sastāvdaļas veids	Moduļu torņa gaisma
Bākas vai indikatoru vienības veids	Bāzes vienība
Montāžas diametrs	60 mm
Komponenta nosaukums	XVU
Korpusa krāsa	Melns

Papildinošs

Komplekta sastāvs	bāzes vienība (PNP) vāks
Fiksācijas režīms	Tieša vai cauruļu fiksācija
Materiāls	PBT (polibutilēna tereftalāts) V-0 atbilst UL 94 ABS (akrilnitrila butadiēna-stirols) V-0 atbilst UL 94 PC (polikarbonāts) V-0 atbilst UL 94
Montāžas stils	Klientu montāža, līdz 5 vienībām
[Us] nominālais barošanas spriegums	100...240 V AC +/- 10 %
Pašreizējais patēriņš	<= 400 mA
Garums	151 mm
Neto svars	0,235 kg

Vide

Produkta sertifikācija	CE CSA UL CCC
Apkārtējā gaisa temperatūra uzglabāšanai	-20…65 °C
Apkārtējā gaisa temperatūra darbībai	0…50 °C
Vibrācijas pretestība	2 gn
IP aizsardzības pakāpe	IP65
Elektrības trieciena aizsardzības klase	II klase uz bāzes bloka atbilst IEC 61140

Iepakošanas vienības

Pirmā iepakojuma vienības tips	PCE

Ir sasniegts maksimālais saīdzināmo produktu skaits. Lūdzu, atveriet sadaļu Saīdzināt produktus #SAITE# un izdzēsiet kādu produktu, lai turpinātu.

Vienību skaits 1. iepakojumā	1
1. iepakojuma augstums	9,100 cm
1. iepakojuma platums	9,500 cm
1. iepakojuma garums	27,000 cm
1. iepakojuma svars	420,000 g
Otrā iepakojuma vienības tips	S04
Vienību skaits 2. iepakojumā	24
2. iepakojuma augstums	30,000 cm
2. iepakojuma platums	40,000 cm
2. iepakojuma garums	60,000 cm
2. iepakojuma svars	11,332 kg

Līguma garantija

Garantija (mēnešos)	18

Environmental Data

Schneider Electric mērķis ir līdz 2050. gadam sasniegt nulles emisiju statusu, izmantojot piegādes ķēdes partnerību, zemākas ietekmes materiālus un cirkularitāti, izmantojot mūsu pašreizējo kampaņu "Use Better, Use Longer, Use Again", lai pagarinātu produktu kalpošanas laiku un to pārstrādājamību.

Environmental Data skaidrojums >

Kā mēs novērtējam produktu ilgtspēju >

Ietekme uz vidi

Kopējā dzīves cikla oglekļa pēda	**70 kg CO2 eq.**
Ražošanas posma oglekļa pēdas nospiedums [A1–A3]	**3 kg CO2 eq.**
Izplatīšanas posma oglekļa pēdas nospiedums [A4]	**0.1 kg CO2 eq.**
Uzstādīšanas posma oglekļa pēdas nospiedums [A5]	**0.4 kg CO2 eq.**
Lietošanas posma oglekļa pēdas nospiedums [B2, B3, B4, B6]	**66 kg CO2 eq.**
Dzīves cikla beigu posma oglekļa pēdas nospiedums [C1–C4]	**0.4 kg CO2 eq.**
Vides informācijas publiskošana	**Produkta ietekme uz vidi**

Use Better

Materiāli un iepakojums

Iepakojums izgatavots no pārstrādāta kartona	**Jā**
Iepakojums bez plastmasas	**Jā**
SCIP numurs	**2f781c75-e5f3-452c-a9e8-2fa4ef0f9c25**
ES RoHS direktīva	**Atbilst, Izmantojot Izņēmumu**
REACh regula	**Atsauce satur vielas virs noteiktās normas, kas rada ļoti lielas bažas**

Use Again

Pārsaiņošana un atkārtota ražošana

Pārstrādājamības potenciāls, %	**16**
Cirkularitātes profils	**Informācija par ekspluatācijas izbeigšanu**
Atgriešana	**Jā**

Dimensions Drawings

Base Unit AC

Dimensions

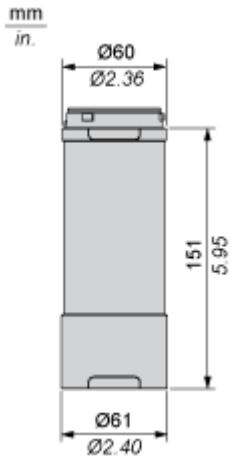

Mounting and Clearance

Modular Tower Lights Mounting

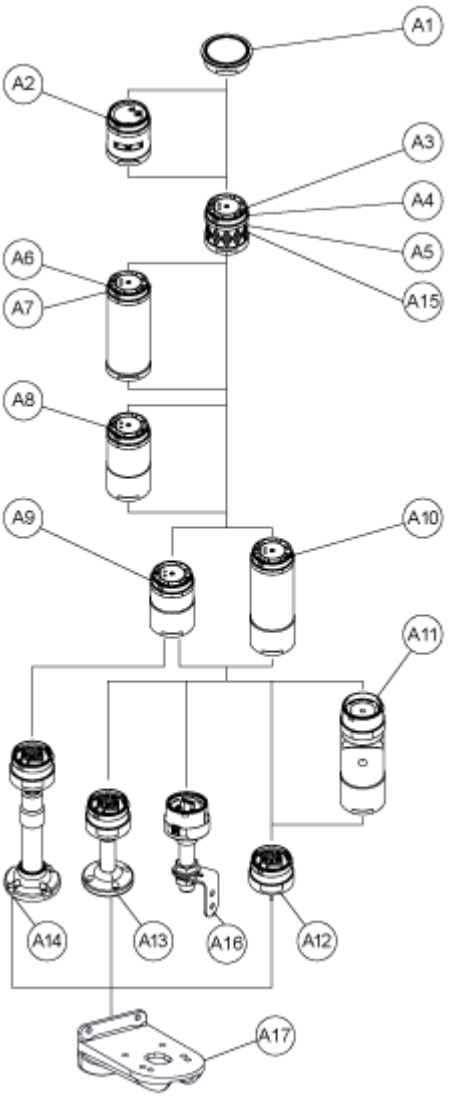

Drawing	Part number	Part name
A1	-	Top cover
	-	Top cover (Silver)
A2	XVUC9S	Buzzer unit
	XVUC9SQ	Buzzer unit (Silver)
A3	XVUC23	Green LED unit
	XVUC24	Red LED unit
	XVUC25	Orange LED unit
	XVUC26	Blue LED unit

Drawing	Part number	Part name
	XVUC27	White LED unit
	XVUC28	Yellow LED unit
A4	XVUC29	Multi-LED unit
A5	XVUC29P	Multi-LED unit, Pulse signal
A6	XVUC9V	Sound unit
A7	XVUC9VP	Sound unit, Pulse signal
A8	XVUC020	Extender
	XVUC020Q	Extender (Silver)
A9	XVUC21B	DC body
	XVUC21BQ	DC body (Silver)
A10	XVUC21M	AC body NPN
	XVUC21MP	AC body PNP
	XVUC21MQP	AC body PNP (Silver)
A11	XVUZ06	Flexible option
A12	XVUZ01	Fixing Unit - Direct mounting (3 pins)
	XVUZ01Q	Fixing Unit - Direct mounting (Silver,3 pins)
	XVUZ03	Fixing Unit - Direct mounting (2 pins)
	XVUZ04	Fixing Unit - Direct mounting (4 pins)
A13	XVUZ02	Fixing Unit - Plate with Pole (100 mm)
	XVUZ02Q	Fixing Unit - Plate with Pole (100 mm, Silver)
	XVUZ400	Fixing Unit - Plate with Pole (400 mm)
	XVUZ800	Fixing Unit - Plate with Pole (800 mm)
A14	XVUZ05	Fixing Unit - Plate with adjustment pole (100-385 mm)
A15	XVUC43	Green LED unit, Flash
	XVUC44	Red LED unit, Flash
	XVUC45	Orange LED unit, Flash
	XVUC46	Blue LED unit, Flash

Produkta datu lapa XVUC21MP

Drawing	Part number	Part name
	XVUC47	White LED unit, Flash
	XVUC48	Yellow LED unit, Flash
A16	XVUZ100T	Fixing Unit - Metal bracket with pole (100 mm)
	XVUZ250T	Fixing Unit - Metal bracket with pole(250 mm)
	XVUZ400T	Fixing Unit - Metal bracket with pole (400 mm)
A17	XVUZ12	Fixing plate for use on vertical support - black

Connections and Schema

Illuminated Units, Multi-LED and Audible Units Wiring

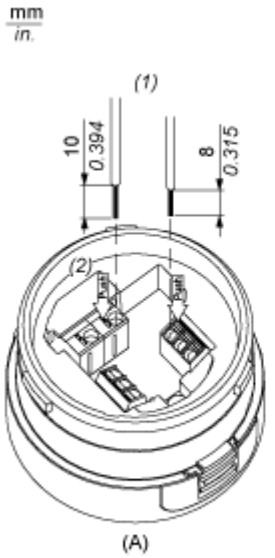

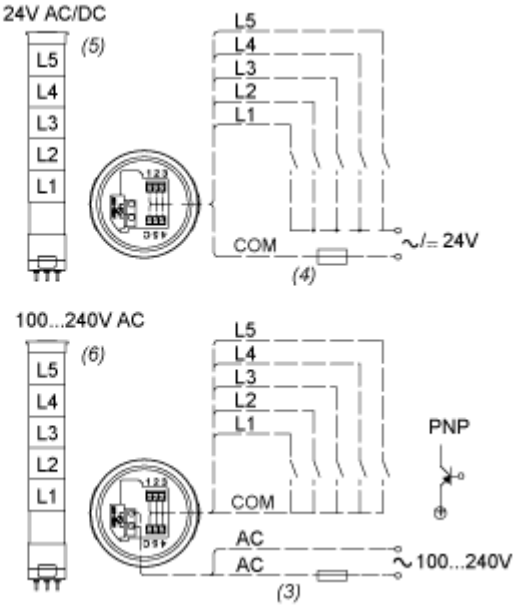

(A) Fixing Unit

(1) Dimensions of Wiring size

(2) Push-in Wire Connectors

(3) Fuse : 2A ,250V

(4) Fuse : 0.5A ,125V

(5) Modular Tower Lights 24V AC/DC

(6) Modular Tower Lights 100...240V AC

L1 to L5 : Illuminated LED Units

Image of product / Alternate images

Alternative





Produkta datu lapa XVUC21MP





Image of product in real life situation

