Produkta datu lapa

Specifikācijas



Gaismas modulis, Harmony XV6, Ø60 mm moduļu torņa gaisma, zils objektīvs, mirgojošs

XV6C56

Galvenā

Produktu klāsts	Harmony XV6
Produkta vai sastāvdaļas veids	Gaismas modulis
Ierīces sastāvs	Standard lens
Ierīces īsais nosaukums	XV6
Montāžas diametrs	60 mm
Signalizācijas veids	Mirgo
Light color	LED , zils
Materiāls	Polikarbonāts
Neto svars	0,053 kg
Uzstādīšanas pozīcija	Upright/inverted

Papildinošs

Blinking frequency	1 Hz
Kalpošanas laiks stundās	50000 h
[Ue] nominālais darba spriegums	24 V AC/DC
Nominālā darba sprieguma robežas	21.6...26.4 V AC/DC
Pašreizējais patēriņš	30 mA pie 24 V AC 30 mA pie 24 V DC
Ieplūdes strāva	500 mA
Aizsardzības klase pret elektriskās strāvas triecienu	II klase
[Ui] nominālais izolācijas spriegums	50 V
[Uimp] nominālais impulsu izturības spriegums	500 V

Vide

Piesārņojuma pakāpe	2
Apkārtējā gaisa temperatūra darbībai	-25…50 °C
Apkārtējā gaisa temperatūra uzglabāšanai	-40…70 °C
IP aizsardzības pakāpe	IP65
Environmental Type ratings	UL type 12
Vibrācijas pretestība	6 gn , amplitūda = +/- 0.5 mm (f = 10…500 Hz) darbībā
Triecienizturība	20 gn (ilgums = 11 ms) pie darbībā

Ir sasniegts maksimālais saīdzināmo produktu skaits. Lūdzu, atveriet sadaļu Saīdzināt produktus #SAITE# un izdzēsiet kādu produktu, lai turpinātu.

Standarti	UL 60947-5-1 IEC 60947-5-1 CSA C22.2 Nr. 60947-5-1
Produkta sertifikācija	cULus CCC RCM UKCA CE

Iepakošanas vienības

Pirmā iepakojuma vienības tips	PCE
Vienību skaits 1. iepakojumā	1
1. iepakojuma augstums	6,500 cm
1. iepakojuma platums	7,500 cm
1. iepakojuma garums	7,500 cm
1. iepakojuma svars	67,000 g
Otrā iepakojuma vienības tips	S02
Vienību skaits 2. iepakojumā	30
2. iepakojuma augstums	15,000 cm
2. iepakojuma platums	30,000 cm
2. iepakojuma garums	40,000 cm
2. iepakojuma svars	2,332 kg

Līguma garantija

Garantija (mēnešos)	18

Environmental Data

Schneider Electric mērķis ir līdz 2050. gadam sasniegt nulles emisiju statusu, izmantojot piegādes ķēdes partnerību, zemākas ietekmes materiālus un cirkularitāti, izmantojot mūsu pašreizējo kampaņu "Use Better, Use Longer, Use Again", lai pagarinātu produktu kalpošanas laiku un to pārstrādājamību.

Environmental Data skaidrojums >

Kā mēs novērtējam produktu ilgtspēju >

Ietekme uz vidi

Kopējā dzīves cikla oglekļa pēda	**8 kg CO2 eq.**
Ražošanas posma oglekļa pēdas nospiedums [A1–A3]	**0.8 kg CO2 eq.**
Izplatīšanas posma oglekļa pēdas nospiedums [A4]	**0 kg CO2 eq.**
Uzstādīšanas posma oglekļa pēdas nospiedums [A5]	**0 kg CO2 eq.**
Lietošanas posma oglekļa pēdas nospiedums [B2, B3, B4, B6]	**8 kg CO2 eq.**
Dzīves cikla beigu posma oglekļa pēdas nospiedums [C1–C4]	**0 kg CO2 eq.**
Vides informācijas publiskošana	**Produkta ietekme uz vidi**

Use Better

Materiāli un iepakojums

Iepakojums izgatavots no pārstrādāta kartona	**Jā**
Iepakojums bez plastmasas	**Jā**
ES RoHS direktīva	**Atbilst, Izmantojot Izņēmumu**
REACh regula	**Atsauce satur vielas virs noteiktās normas, kas rada ļoti lielas bažas**

Use Again

Pārsaiņošana un atkārtota ražošana

Pārstrādājamības potenciāls, %	**89**
Cirkularitātes profils	**Informācija par ekspluatācijas izbeigšanu**
Atgriešana	**No**
WEEE marķējums	**Eiropas Savienības tirgū no šī produkta ir jāatbrīvojas, ievērojot noteiktu atkritumu savākšanas kārtību, un produkts nedrīkst nonākt sadzīves atkritumu tvertnēs.**

Dimensions Drawings

Dimensions

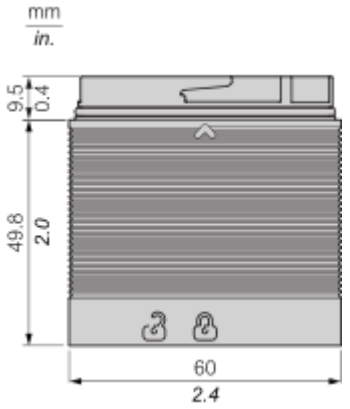

Mounting and Clearance

Mounting Overview

Produkta datu lapa XV6C56

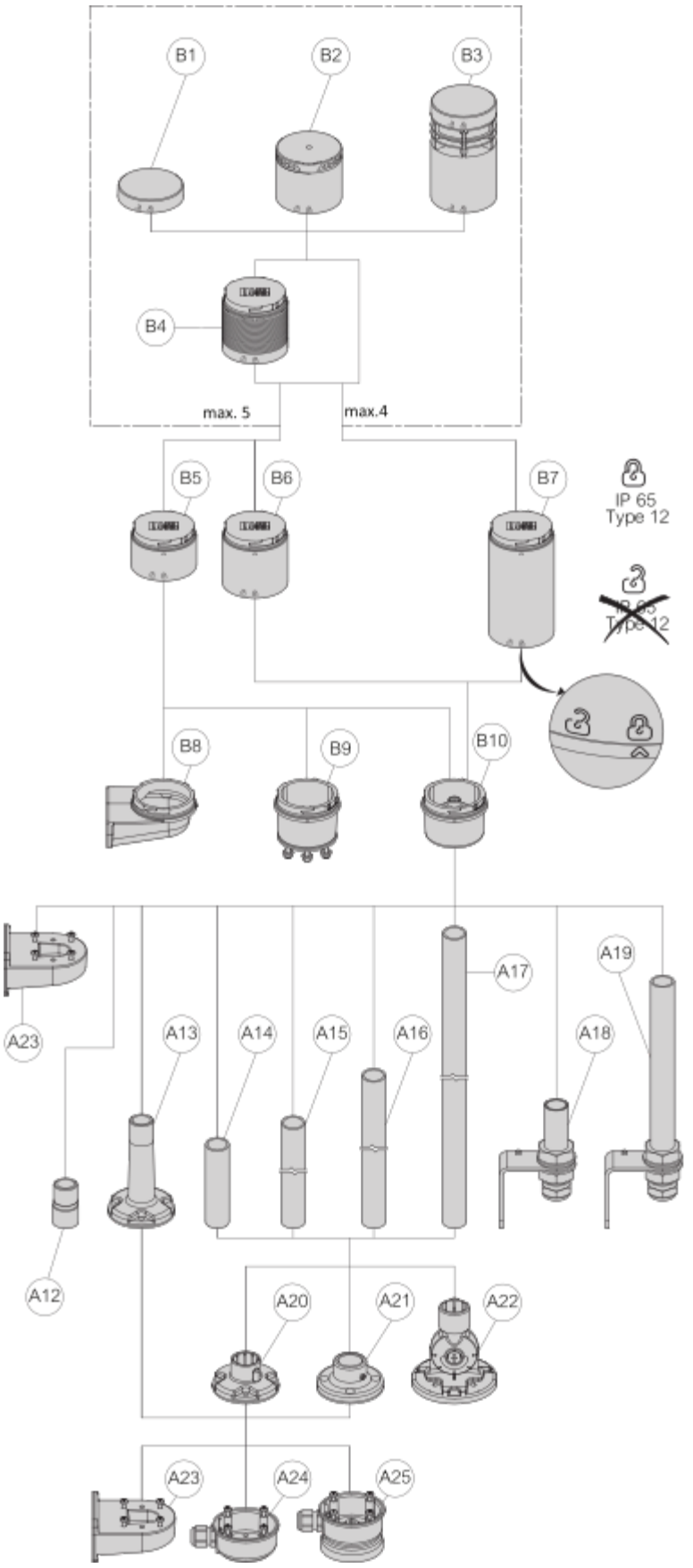

Configurations	Part Number	Part Description

Schneider Electric

2026. gada 30. sept.

B1, B5, B8	XV6C21BL•	24V Base With Wall Adapter & Cover
B1, B5, B9	XV6C21BP•	24V Base With 3-Pin & Cover
B1, B5, B10	XV6C21B•	24V Base Direct/ Tube & Cover
B1, B6, B10	XV6C51W	USB Direct/ Tube & Cover
B1, B7, B10	XV6C21M	AC Base Direct/ Tube & Cover
B2	XV6C9S•	Buzzer 2 Tones
	XV6C9T•	Buzzer 8 Tones
B3	XV6C9V•	Editable Voice Alarm
B4	XV6C2•	Steady Lens
	XV6C2•C	Steady Clear Lens
	XV6C5•	Blinking Lens
	XV6C6•	Flashing Lens
	XV6C29	Steady Clear Lens (Multi Colored)
A12	XVZ00	1/2" NPT Adapter
A13	XVZ02•	Plastic Fixing Plate With Pole
A14	XVZ100	Alu Ø25mm Pole 100mm Length
A15	XVZ250	Alu Ø25mm Pole 250mm Length
A16	XVZ400	Alu Ø25mm Pole 400mm Length
A17	XVZ800	Alu Ø25mm Pole 800mm Length
A18	XVZ100T	L Bracket Alu Ø25mm Pole 100mm
A19	XVZ250T	L Bracket Alu Ø25mm Pole 250mm
A20	XVZ01•	Plastic Fixing Plate
A21	XVZ11	Metal Fixing Plate
A22	XVZ06•	Plastic Foldable Bracket
A23	XVZ09	Plastic Wall Mount Bracket
A24	XVZ07	Side Entry Adapter
A25	XVZ08	Magnetic Adapter

Image of product / Alternate images

Alternative





Produkta datu lapa XV6C56





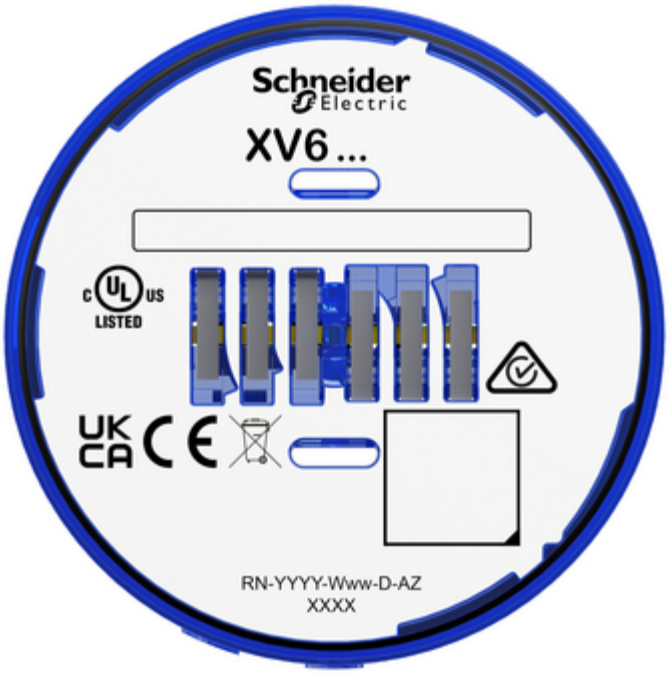
Schneider Electric
XV6 ...
c UL us LISTED
UK CA
RN-YYYY-Www-D-AZ
XXXX

