Produktdatenblatt

Spezifikationen



Kombipaket, Funkdrucktaster, Gehäuse, Empfänger, programmierbar, Kunststoff, Ø22mm, 24-240V AC/DC, 10 farbiges Kappenset

XB5RMA04

EAN Code: 3606480334474

Hauptmerkmale

Baureihe	Harmony XB5R
Produkt- oder Komponententyp	Funktaster ohne Batterie, Komplettpaket
Kurzbezeichnung des Geräts	XB5R
Material des Frontelements	Kunststoff
Frequenz	2405 MHz für Sender 2405 MHz für Empfänger
Schadstoffklasse	5M00G7W
Antennentyp	Omnidirektional

Zusatzmerkmale

Steuerungstyp	Funktaster ohne Batterie tragbares Gehäuse am Befestigungsflansch montiert
Empfängertyp	Programmierbarer Empfänger (2 Relais)
[UH,nom] Bemessungs-Betriebsspannung	24 - 240 V AC/DC 50/60 Hz
Zusammenstellung Kombipaket	1 Sender 1 Tastenschilder Set 1 Empfänger 1 Befestigungsflansch 1 Durchmesser: 22 mm 1 Drucktaster Frontelement Durchmesser: 22 mm 1 tragbares Gehäuse
LED-Statusanzeige	1 LED grün für Strom EIN 2 LEDs grün für Relais EIN 2 LEDs grün für Betriebsmodus 1 LED grün und gelb für Empfangssignal
Kommunikationsprotokoll	ZigBee entspricht IEEE 802.15.4
Max. Leistungsaufnahme in W	1 mW
Anzahl der Kanäle	1
Modulationstechnik	O-QPSK
Bandbreite	5 MHz
Antennenverstärkung	0 dBi
[UH,nom] Bemessungs-Betriebsspannung	24 - 240 V

Montage

Bruttopreisliste für Deutschland zuzüglich Zuschläge, Frachtkosten und Mehrwertsteuer, gültig ab dem 1. Januar 2024. Irrtum und Änderungen vorbehalten. Es gelten die AGBs der Schneider Electric GmbH.

Haftungsausschluss: Diese Dokumentation dient nicht als Ersatz für die Beurteilung der Eignung oder Verlässlichkeit dieser Produkte für bestimmte Verwendungsbereiche des Benutzers und darf nicht zu diesem Zweck verwendet werden.

Produktzertifizierungen	UL CCC GOST CSA C-Tick
Beschriftung	CE
Normen	CSA C22.2 Nr. 14 IEC 60947-5-1 UL 508 IEC 60947-1
Funkvereinbarung	SRRC RSS ARIB T66 FCC ICASA ANATEL

Verpackungseinheiten

VPE 1 Art	PCE
Anzahl der Geräte pro Packung	1
VPE 1 Höhe	9,300 cm
VPE 1 Breite	10,500 cm
VPE 1 Länge	11,000 cm
Verpackungsgewicht (Lbs)	299,000 g
VPE 2 Art	S03
VPE 2 Menge	16
VPE 2 Höhe	30 cm
VPE 2 Breite	30 cm
VPE 2 Länge	40 cm
VPE 2 Gewicht	5,166 kg

Vertragliche Gewährleistung

Garantie (in Monaten)	18

Environmental Data

Schneider Electric hat sich zum Ziel gesetzt, den Net Zero-Status bis 2050 durch Lieferkettenpartnerschaften, Materialien mit geringerer Auswirkung und Kreislaufbildung über unsere laufende Kampagne "Use Better, Use Longer, Use Again" zu erreichen, um die Lebensdauer und Recyclingfähigkeit der Produkte zu verlängern.

Erläuterung der Environmental Data >

Wie wir die Produktnachhaltigkeit bewerten >

Umweltbilanz

Total lifecycle Carbon footprint	**31 kg CO2 eq.**
CO_2-Fußabdruck der Herstellungsphase [A1 bis A3]	**5 kg CO2 eq.**
CO_2-Fußabdruck der Distributionsphase [A4]	**0.1 kg CO2 eq.**
CO_2-Fußabdruck der Installationsphase [A5]	**0.1 kg CO2 eq.**
CO_2-Fußabdruck der Nutzungsphase [B2, B3, B4, B6]	**25 kg CO2 eq.**
CO_2-Fußabdruck der End-of-Life-Phase [C1 bis C4]	**0.4 kg CO2 eq.**
Umweltproduktdeklaration	**Produktumweltprofil**

Use Better

Materialien und Verpackung

Verpackung mit Recycling-Karton	**Ja**
Verpackung ohne Kunststoff	**Nein**
SCIP-Nummer	**25b7f895-3732-43c8-9910-ef6005058640**
EU-RoHS-Richtlinie	**Freistellungskonform**
REACh-Verordnung	**Produkt beinhaltet besorgniserregende Stoffe (SVHC) über dem Schwellwert**

Use Longer

Verlängerung der Lebensdauer

Produktreparaturindex	**A**

Use Again

Reproduktion

Recyclingfähigkeitspotential in %	**0**
Circular Econmomy-Eignung	**Entsorgungsinformationen**
Rücknahme	**Ja**
WEEE-Kennzeichnung	**Das Produkt muss entsprechend bestimmter Hinweise auf Märkten der Europäischen Union entsorgt werden und darf nicht in Haushaltsabfälle gelangen.**

Maßzeichnungen

Programmierbarer Empfänger

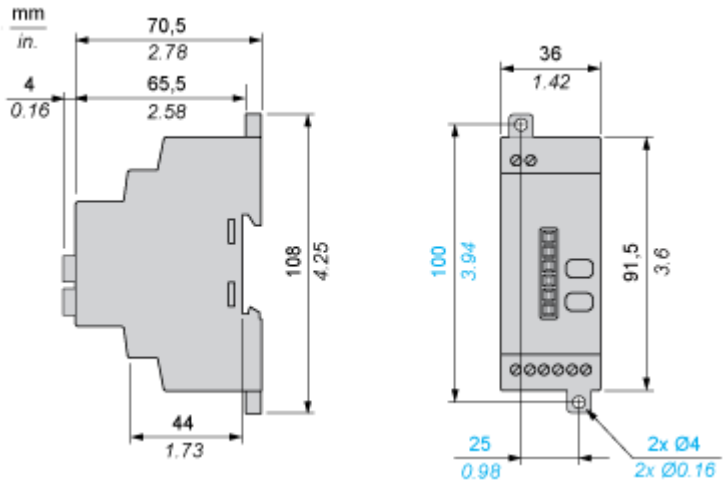

Draht- und batterieloser Drucktaster - Sender

Handgehaltener Kunststoffbehälter für mobile Nutzung

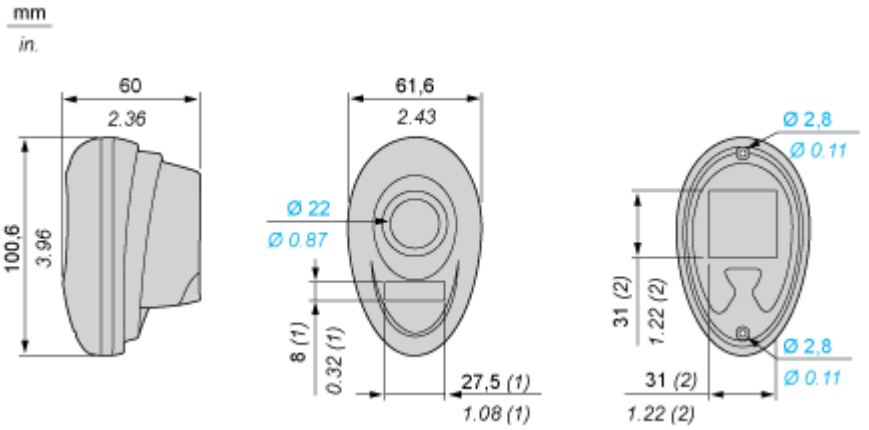

(1) Position für ZBY0101T-Legende

(2) Position für vom Kunden anzubringenden Magnet

Montage und Abstand

Abstand für den Empfänger

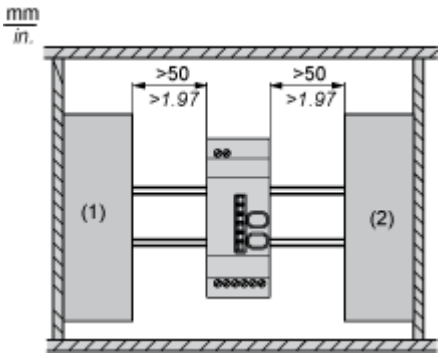

(1) Antrieb

(2) Spannungsversorgung oder SPS

Empfängermontage

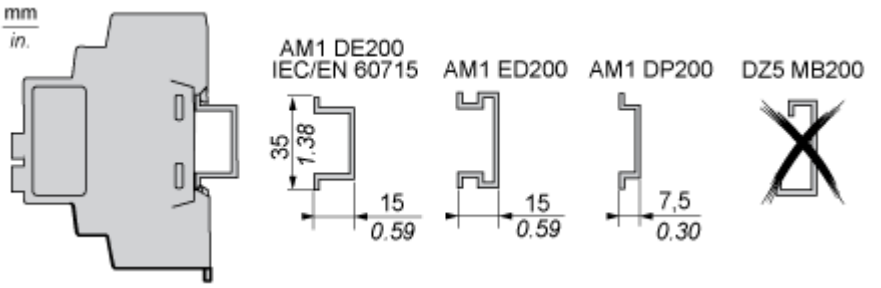

Anschlüsse und Schema

Programmierbarer Empfänger

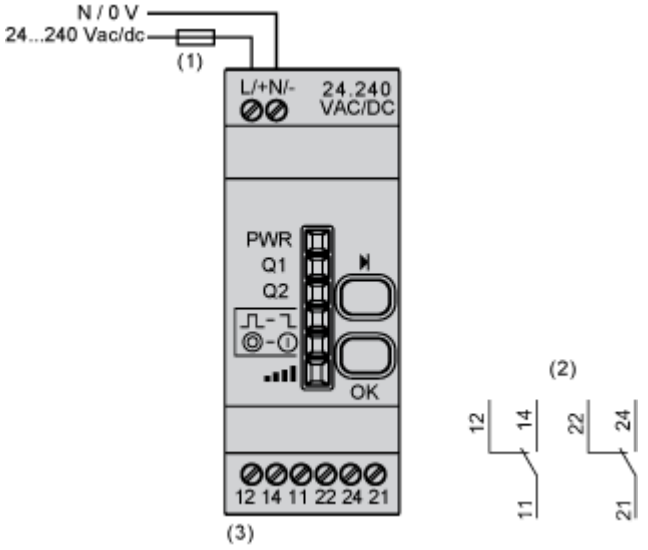

(1) 500 mA

(2) Ausgangskontakte

(3) Imax = 3 A