Produkta datu lapa

Specifikācijas



Komplekts ar 1 bezvadu spiedpogu + 1 konfigurējams uztvērējs + 1 komplekts ar 10 krāsainiem vāciņiem, Harmony XB5, plastmasa, 22mm, 24...240V AC DC

XB5RMA04

Galvenā

Produktu klāsts	Harmony XB5R
Produkta vai sastāvdaļas veids	Bezvadu un bez akumulatora pakete
Ierīces īsais nosaukums	XB5R
Galvas materiāls	Plastmasas
frequency	2405 MHz priekš raidītājs 2405 MHz priekš uztvērējs
emission class	5M00G7W
Antenas tips	Visvirziena

Papildinošs

Kontroles veids	bezvadu un bez akumulatora spiedpoga ērta kaste samontēts uz fiksācijas apkakles
Uztvērēja veids	programmējams uztvērējs (2 releji)
[Us] nominālais barošanas spriegums	24...240 V AC/DC 50/60 Hz
Komplekta sastāvs	1 raidītājs 1 vāciņu komplekts 1 uztvērējs 1 apkaklīšu nostiprināšana 1 diametrs: 22 mm 1 spiedpogas galva diametrs: 22 mm 1 ērta kaste
Statusa gaismas diode	1 LED zaļš priekš barošana IESLĒGTA 2 gaismas diodes zaļš priekš relejs IESLĒGTS 2 gaismas diodes zaļš priekš funkciju režīms 1 LED zaļa un dzeltena priekš uztveršanas signāls
Sakaru porta protokols	Zigbee atbilst IEEE 802.15.4
Maksimālais enerģijas patēriņš W	1 mW
kanālu skaits	1
Modulācijas tehnika	O-QPSK
Joslas platums	5 MHz
Antenas pastiprinājums	0 dBi
[Us] nominālais barošanas spriegums	24...240 V

Vide

Produkta sertifikācija	CCC CSA C-Tick GOST UL

Ir sasniegts maksimālais saīdzināmo produktu skaits. Lūdzu, atveriet sadaļu Saīdzināt produktus #SAITE# un izdzēsiet kādu produktu, lai turpinātu.

Marķējums	CE
Standarti	CSA C22.2 Nr. 14 IEC 60947-5-1 IEC 60947-1 UL 508
Radio līgums	ANATELS SRRC ICASA FCC PRIA T66 RSS

Iepakošanas vienības

Pirmā iepakojuma vienības tips	PCE
Vienību skaits 1. iepakojumā	1
1. iepakojuma augstums	9,300 cm
1. iepakojuma platums	10,500 cm
1. iepakojuma garums	11,000 cm
1. iepakojuma svars	299,000 g
Otrā iepakojuma vienības tips	S03
Vienību skaits 2. iepakojumā	16
2. iepakojuma augstums	30,000 cm
2. iepakojuma platums	30,000 cm
2. iepakojuma garums	40,000 cm
2. iepakojuma svars	5,166 kg

Līguma garantija

Garantija (mēnešos)	18

Environmental Data

Schneider Electric mērķis ir līdz 2050. gadam sasniegt nulles emisiju statusu, izmantojot piegādes ķēdes partnerību, zemākas ietekmes materiālus un cirkularitāti, izmantojot mūsu pašreizējo kampaņu "Use Better, Use Longer, Use Again", lai pagarinātu produktu kalpošanas laiku un to pārstrādājamību.

Environmental Data skaidrojums >

Kā mēs novērtējam produktu ilgtspēju >

Ietekme uz vidi

Kopējā dzīves cikla oglekļa pēda	**31 kg CO2 eq.**
Ražošanas posma oglekļa pēdas nospiedums [A1–A3]	**5 kg CO2 eq.**
Izplatīšanas posma oglekļa pēdas nospiedums [A4]	**0.1 kg CO2 eq.**
Uzstādīšanas posma oglekļa pēdas nospiedums [A5]	**0.1 kg CO2 eq.**
Lietošanas posma oglekļa pēdas nospiedums [B2, B3, B4, B6]	**25 kg CO2 eq.**
Dzīves cikla beigu posma oglekļa pēdas nospiedums [C1–C4]	**0.4 kg CO2 eq.**
Vides informācijas publiskošana	**Produkta ietekme uz vidi**

Use Better

Materiāli un iepakojums

Iepakojums izgatavots no pārstrādāta kartona	**Jā**
Iepakojums bez plastmasas	**Nē**
SCIP numurs	**B1288f1a-82b4-4f78-aa56-c873019424d6**
ES RoHS direktīva	**Atbilst, Izmantojot Izņēmumu**
REACh regula	**Atsauce satur vielas virs noteiktās normas, kas rada ļoti lielas bažas**

Use Longer

Kalpošanas laika pagarināšana

Produktu remonta indekss	**A**

Use Again

Pārsaiņošana un atkārtota ražošana

Pārstrādājamības potenciāls, %	**0**
Cirkularitātes profils	**Informācija par ekspluatācijas izbeigšanu**
Atgriešana	**Jā**
WEEE marķējums	**Eiropas Savienības tirgū no šī produkta ir jāatbrīvojas, ievērojot noteiktu atkritumu savākšanas kārtību, un produkts nedrīkst nonākt sadzīves atkritumu tvertnēs.**

Dimensions Drawings

Programmable Receiver

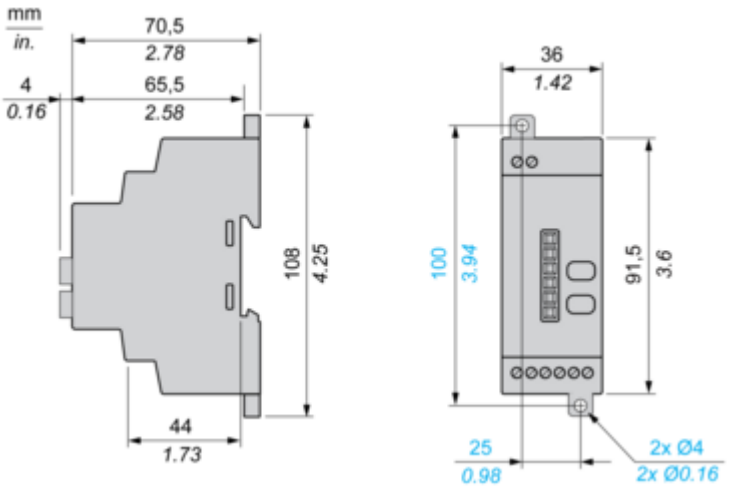

Wireless and Batteryless Pushbutton - Transmitter

Plastic Handy Box for Mobile Use

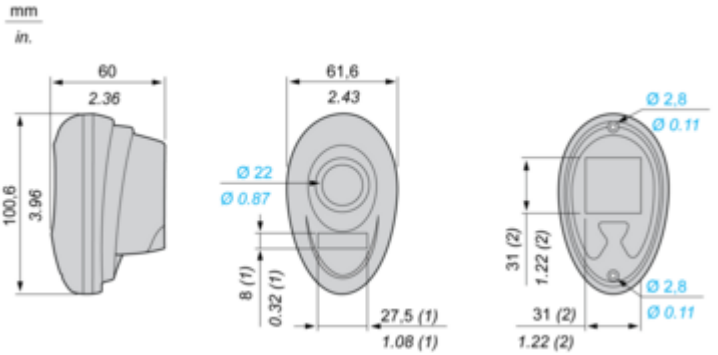

(1) Location for ZBY0101T legend.
(2) Location for magnet to be stuck on by the customer.

Mounting and Clearance

Receiver Clearance

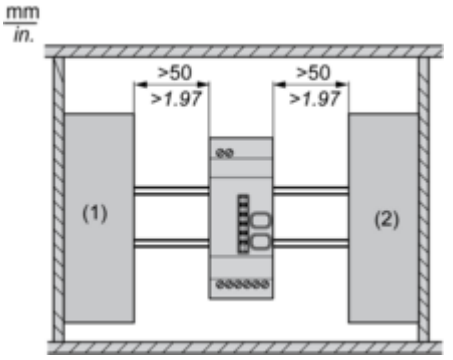

(1) Drive
(2) Power Supply or PLC

Receiver Mounting

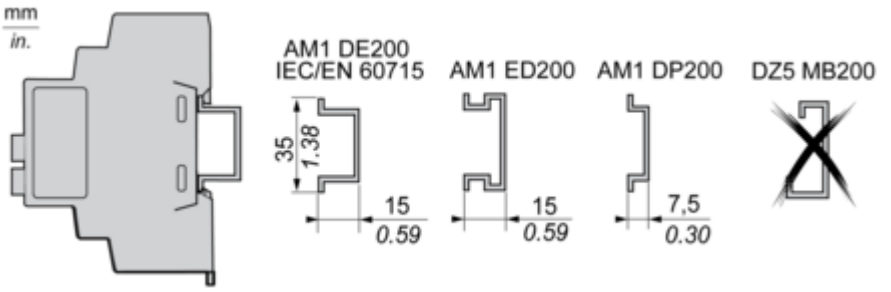

Connections and Schema

Programmable Receiver

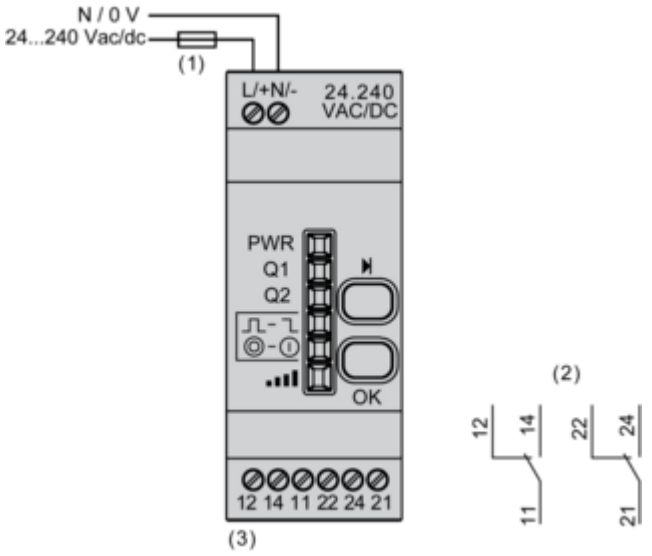

(1) 500 mA
(2) Output contacts
(3) Imax = 3 A