Produktdatenblatt

Spezifikationen



Aufbaugehäuse, Harmony XALK, Kunststoff, hellgrau, gelb, 1 Not-Aus-Schalter, Drehentriegelung, 2Ö+1S

XALK178G

EAN Code: 3389110113686

Hauptmerkmale

Baureihe	Harmony XALK
Produkt- oder Komponententyp	Komplette Kontrollstation
Kurzbezeichnung des Geräts	XALK
Produktbestimmung	Für XB5 Ø 22 mm Steuer- und Signalisierungseinheiten Ø 22 mm
Anwendung der Bedieneinheit	Notausschalter Funk-Not-Halt Funktion
Farbe des Schaltschranksockels	Hellgrau (RAL 7035)
Farbe Gehäuse-Oberteil	Gelb (RAL 1021)
Material	Polykarbonat
Betriebsprofil	1 mushroom head pushbutton
Beschreibung Betätigungselement	Red unmarked 1 NO + 2 NC
Rückstellung	Drehentriegelung
Zusammenstellung Gehäuse	1 Rundkopf-Tastschalter Ø 40 mm, rot 1 Schließer + 2 Öffner unbeschriftet Markierung
Betrieb der Kontakte	Gestuft schaltend

Zusatzmerkmale

Wechselstrom-Steuerspannung 50 Hz	120…600 V
Kabeleinführung	1 Ausbruch für Kabeleinführung 0…14 mm 2 Ausbrüche für Kabelverschraubung Pg 13 und ISO M20 0…12 mm
Wechselstrom-Steuerspannung 60 Hz	120…600 V
Produktgewicht	0,194 kg
Gleichstrom-Steuerspannung	125…600 V
Widerstandsfähigkeit gegen Hochdruckreiniger	7000000 Pa bei 55 °C, Entfernung: 0,1 m
Number of command positions	1
Number of indicator lights	0
Number of push buttons	0
Positive Öffnung	Mit entspricht IEC 60947-5-1, Anhang K
Betriebsweg	1,5 mm (Öffner, wechselnder elektrischer Zustand) 2,6 mm (Schließer, wechselnder elektrischer Zustand) 4,3 mm (Gesamtweg)
Betätigungskraft	44 N Öffner/Schließer, wechselnder elektrischer Zustand
Number of selector switches	0

Bruttopreisliste für Deutschland zuzüglich Zuschläge, Frachtkosten und Mehrwertsteuer, gültig ab dem 1. Januar 2024. Irrtum und Änderungen vorbehalten. Es gelten die AGBs der Schneider Electric GmbH.

Haftungsausschluss: Diese Dokumentation dient nicht als Ersatz für die Beurteilung der Eignung oder Verlässlichkeit dieser Produkte für bestimmte Verwendungsbereiche des Benutzers und darf nicht zu diesem Zweck verwendet werden.

Mechanische Lebensdauer	300000 Zyklen
Anschlüsse - Klemmen	Schraubklemmen, <= 2 x 1,5 mm² mit Kabelende entspricht IEC 60947-1 Schraubklemmen, >= 1 x 0,22 mm² ohne Kabelende entspricht IEC 60947-1
Number of key switches	0
[M] Anzugsdrehmoment	0,8…1,2 Nm entspricht IEC 60947-1
Schraubenkopfform	Kreuzweise kompatibel mit Philips Nr. 1 Schraubenzieher Kreuzweise kompatibel mit Position Nr. 1 Schraubenzieher Geschlitzt kompatibel mit flach Ø 4 mm Schraubenzieher Geschlitzt kompatibel mit flach Ø 5,5 mm Schraubenzieher
Kontaktmaterial	Silberlegierung (Ag/Ni)
Kurzschlussschutz	10 A Patronensicherung Typ gG entspricht IEC 60947-5-1
[Ith] Konventioneller thermischer Strom in freier Luft	10 A entspricht IEC 60947-5-1
Number of mushroom-shaped push-buttons	1
[Ui] Bemessungs-Isolationsspannung	600 V (Verschmutzungsgrad 3) entspricht IEC 60947-1
[Uimp] Bemessungs-Stoßspannungsfestigkeit	6 kV entspricht IEC 60947-1
[Ie] Bemessungs-Betriebsstrom	3 A bei 240 V, AC-15, A600 entspricht IEC 60947-5-1 6 A bei 120 V, AC-15, A600 entspricht IEC 60947-5-1 0,1 A bei 600 V, DC-13, Q600 entspricht IEC 60947-5-1 0,27 A bei 250 V, DC-13, Q600 entspricht IEC 60947-5-1 0,55 A bei 125 V, DC-13, Q600 entspricht IEC 60947-5-1 1,2 A bei 600 V, AC-15, A600 entspricht IEC 60947-5-1
Elektrische Lebensdauer	1000000 Zyklen, AC-15, 2 A bei 230 V, Betriebsgeschwindigkeit <3600 cyc/h, Lastfaktor: 0,5 entspricht IEC 60947-5-1, Anhang C 1000000 Zyklen, AC-15, 3 A bei 120 V, Betriebsgeschwindigkeit <3600 cyc/h, Lastfaktor: 0,5 entspricht IEC 60947-5-1, Anhang C 1000000 Zyklen, AC-15, 4 A bei 24 V, Betriebsgeschwindigkeit <3600 cyc/h, Lastfaktor: 0,5 entspricht IEC 60947-5-1, Anhang C 1000000 Zyklen, DC-13, 0,2 A bei 110 V, Betriebsgeschwindigkeit <3600 cyc/h, Lastfaktor: 0,5 entspricht IEC 60947-5-1, Anhang C 1000000 Zyklen, DC-13, 0,5 A bei 24 V, Betriebsgeschwindigkeit <3600 cyc/h, Lastfaktor: 0,5 entspricht IEC 60947-5-1, Anhang C
Notabschaltung	No
Elektrische Zuverlässigkeit	Λ < 10exp(-6) bei 5 V, 1 mA entspricht IEC 60947-5-4 Λ < 10exp(-8) bei 17 V, 5 mA entspricht IEC 60947-5-4
Anzahl der Kontakte als Öffner	2
Anzahl der Kontakte als Schließer	1
Anzahl der Kontakte als Wechselkontakt	0
Gehäusematerial	Kunststoff
Gehäusefarbe	Yellow
Farbe Gehäuse-Oberteil	Gelb

Montage

Beschichtung	TH
Umgebungstemperatur bei Lagerung	-40…70 °C
Umgebungstemperatur bei Betrieb	-40…70 °C
Überspannungskategorie	Klasse II entspricht IEC 60536
Schutzart (IP)	IP66 entspricht IEC 60529 IP67 IP69 IP69K

Schutzart (NEMA)	NEMA 13 NEMA 4X
Schutzart (IK)	IK03 entspricht IEC 62262
Normen	IEC 60947-1 JIS C 4520 CSA C22.2 Nr. 14 IEC 60947-5-1 IEC 60364-5-53 ISO 13850 IEC 60204-1 IEC 60947-5-4 IEC 60947-5-5 UL 508
Vibrationsfestigkeit	5 gn (f= 12…500 Hz) entspricht IEC 60068-2-6
Stoßfestigkeit	30 gn (Dauer = 18 ms) für Sinushalbwellenbeschleunigung entspricht IEC 60068-2-27 50 gn (Dauer = 11 ms) für Sinushalbwellenbeschleunigung entspricht IEC 60068-2-27
Schutzart (IP)	IP66/IP67/IP69/IP69K
Schutzart (NEMA)	NEMA 4X/13

Verpackungseinheiten

VPE 1 Art	PCE
Anzahl der Geräte pro Packung	1
VPE 1 Höhe	7,000 cm
VPE 1 Breite	7,000 cm
VPE 1 Länge	9,800 cm
Verpackungsgewicht (Lbs)	176,000 g
VPE 2 Art	S03
VPE 2 Menge	40
VPE 2 Höhe	30,000 cm
VPE 2 Breite	30,000 cm
VPE 2 Länge	40,000 cm
VPE 2 Gewicht	7,644 kg
VPE 3 Art	P06
VPE 3 Menge	320
VPE 3 Höhe	75,000 cm
VPE 3 Breite	60,000 cm
VPE 3 Länge	80,000 cm
VPE 3 Gewicht	70,524 kg

Vertragliche Gewährleistung

Garantie (in Monaten)	18

Environmental Data

Schneider Electric hat sich zum Ziel gesetzt, den Net Zero-Status bis 2050 durch Lieferkettenpartnerschaften, Materialien mit geringerer Auswirkung und Kreislaufbildung über unsere laufende Kampagne "Use Better, Use Longer, Use Again" zu erreichen, um die Lebensdauer und Recyclingfähigkeit der Produkte zu verlängern.

Erläuterung der Environmental Data >

Wie wir die Produktnachhaltigkeit bewerten >

Umweltbilanz

Total lifecycle Carbon footprint	**2 kg CO2 eq.**
CO_2-Fußabdruck der Herstellungsphase [A1 bis A3]	**1 kg CO2 eq.**
CO_2-Fußabdruck der Distributionsphase [A4]	**0 kg CO2 eq.**
CO_2-Fußabdruck der Installationsphase [A5]	**0 kg CO2 eq.**
CO_2-Fußabdruck der Nutzungsphase [B2, B3, B4, B6]	**0.2 kg CO2 eq.**
CO_2-Fußabdruck der End-of-Life-Phase [C1 bis C4]	**0 kg CO2 eq.**
Umweltproduktdeklaration	**Produktumweltprofil**

Use Better

Materialien und Verpackung

Verpackung mit Recycling-Karton	**Nein**
Verpackung ohne Kunststoff	**Nein**
EU-RoHS-Richtlinie	**Konform**
REACh-Verordnung	**Produkt beinhaltet besorgniserregende Stoffe (SVHC) nicht über dem Schwellwert**

Use Again

Reproduktion

Recyclingfähigkeitspotential in %	**18**
Circular Econmomy-Eignung	**Entsorgungsinformationen**
Rücknahme	**Ja**
WEEE-Kennzeichnung	**Das Produkt muss entsprechend bestimmter Hinweise auf Märkten der Europäischen Union entsorgt werden und darf nicht in Haushaltsabfälle gelangen.**

Maßzeichnungen

Abmessungen

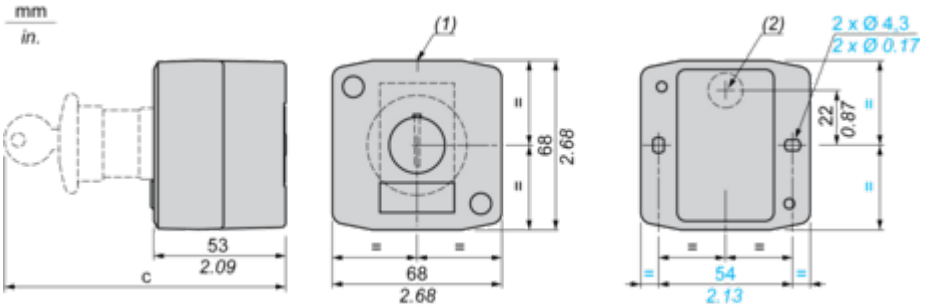

(1) 2 Ausschlagöffnungen für Kabelverschraubung Pg 13.5, Höchstkapazität 12 mm/0,47 in.
(2) Ausschlagöffnung zur Kabeleinführung, Höchstkapazität 14 mm/0,55 in.

Die Steuerstation beinhaltet:	c in mm	c in in.
Drucktaster, bündig	62	2,44
Leuchtmelder	64	2,52
Leuchtdrucktaster	65,5	2,58
Drucktaster, vorstehend	66	2,60
Wahlschalter	80	3,15
Pilzdrucktaster	91,5	3,58
Einrastender Not-Halt-Pilzdrucktaster mit Schlüssel	115	4,53
Schlüsselschalter	105,5	4,15

Image of product / Alternate images

Alternative





