# Produkta datu lapa

Specifikācijas



## Control station, Harmony XALD, XALK, plastic, yellow, 1 red mushroom head push button 40mm, emergency stop key release 1 NO + 1 NC, unmarked

XALK188E

## Galvenā

| | |
|---|---|
| **Produktu klāsts** | Harmonija XALK |
| **Produkta vai sastāvdaļas veids** | Pilnīga vadības stacija |
| **Ierīces īsais nosaukums** | XALK |
| **Produkta galamērķis** | XB5 Ø 22 mm vadības un signalizācijas ierīcēm |
| **Vadības stacijas lietojumprogramma** | Avārijas izslēgšanas funkcija<br>Avārijas apturēšanas funkcija |
| **Korpusa pamatnes krāsa** | gaiši pelēks ( RAL 7035) |
| **Vāka krāsa** | dzeltens ( RAL 1021) |
| **Materiāls** | Polikarbonāts |
| **Operatora profils** | 1 sēnes galvas spiedpoga |
| **Operatoru apraksts** | Sarkans nemarķēts 1 NO + 1 NC |
| **Atiestatīt** | Atslēgas atbrīvošana |
| **Vadības stacijas sastāvs** | 1 sēnes galva Ø 40 mm spiedpoga , sarkans 1 NO + 1 NC neatzīmēts marķēšana |
| **Kontakta darbība** | Lēns pārtraukums |

## Papildinošs

| | |
|---|---|
| **AC vadības spriegums 50 HZ** | 120…600 V |
| **Kabeļa ievade** | 1 izsitums kabeļa ievadei 0…14 mm<br>2 izsitumi Pg 13 kabeļu blīvei un ISO M20 0…12 mm |
| **AC vadības spriegums 60 HZ** | 120…600 V |
| **Neto svars** | 0,188 kg |
| **DC vadības spriegums** | 125…600 V |
| **Izturība pret augstspiediena mazgātāju** | 7000000 Pa pie 55 °C , attālums: 0,1 m |
| **Number of command positions** | 1 |
| **Number of indicator lights** | 0 |
| **Atslēgas numurs** | 455 |
| **Number of push buttons** | 0 |
| **Pozitīvs atvērums** | ar atbilst IEC 60947-5-1 K pielikums |
| **Operatīvie ceļojumi** | 1,5 mm ( NC maina elektrisko stāvokli)<br>2,6 mm ( NAV mainīga elektriskā stāvokļa)<br>4,3 mm ( kopējais ceļojums) |
| **Darbības spēks** | 44 N NC + NAV mainīga elektriskā stāvokļa |

Ir sasniegts maksimālais saīdzināmo produktu skaits. Lūdzu, atveriet sadaļu Saīdzināt produktus #SAITE# un izdzēsiet kādu produktu, lai turpinātu.

| | |
|---|---|
| **Number of selector switches** | 0 |
| **Mehāniskā izturība** | 300000 cikli |
| **Savienojumi - termināļi** | skrūvju skavu spailes , <= 2 x 1,5 mm² ar kabeļa galu atbilst IEC 60947-1<br>skrūvju skavu spailes , >= 1 x 0,22 mm² bez kabeļa gala atbilst IEC 60947-1 |
| **Number of key switches** | 0 |
| **Pievilkšanas griezes moments** | 0,8…1,2 Nm atbilst IEC 60947-1 |
| **Skrūves galvas forma** | krusts saderīgs ar Philips nr 1<br>krusts saderīgs ar pozidriv Nr 1<br>rievots saderīgs ar plakans Ø 4 mm<br>rievots saderīgs ar plakans Ø 5,5 mm |
| **Kontaktligzdas materiāls** | Sudraba sakausējums (Ag/Ni) |
| **Aizsardzība pret īssavienojumu** | 10 A kasetnes drošinātājs veids gG atbilst IEC 60947-5-1 |
| **[Ith] parastā brīvā gaisa termiskā strāva** | 10 A atbilst IEC 60947-5-1 |
| **Number of mushroom-shaped push-buttons** | 1 |
| **[Ui] nominālais izolācijas spriegums** | 600 V (piesārņojuma pakāpe 3) atbilst IEC 60947-1 |
| **[Uimp] nominālais impulsu izturības spriegums** | 6 kV atbilst IEC 60947-1 |
| **[Ie] nominālā darba strāva** | 3 A pie 240 V , AC-15 , A600 atbilst IEC 60947-5-1<br>6 A pie 120 V , AC-15 , A600 atbilst IEC 60947-5-1<br>0,1 A pie 600 V , DC-13 , Q600 atbilst IEC 60947-5-1<br>0,27 A pie 250 V , DC-13 , Q600 atbilst IEC 60947-5-1<br>0,55 A pie 125 V , DC-13 , Q600 atbilst IEC 60947-5-1<br>1,2 A pie 600 V , AC-15 , A600 atbilst IEC 60947-5-1 |
| **Elektriskā izturība** | 1000000 cikli , AC-15 , 2 A pie 230 V, darbības ātrums < 3600 cikls/h , slodzes koeficients: 0,5 atbilst IEC 60947-5-1 C pielikums<br>1000000 cikli , AC-15 , 3 A pie 120 V, darbības ātrums < 3600 cikls/h , slodzes koeficients: 0,5 atbilst IEC 60947-5-1 C pielikums<br>1000000 cikli , AC-15 , 4 A pie 24 V, darbības ātrums < 3600 cikls/h , slodzes koeficients: 0,5 atbilst IEC 60947-5-1 C pielikums<br>1000000 cikli , DC-13 , 0,2 A pie 110 V, darbības ātrums < 3600 cikls/h , slodzes koeficients: 0,5 atbilst IEC 60947-5-1 C pielikums<br>1000000 cikli , DC-13 , 0,5 A pie 24 V, darbības ātrums < 3600 cikls/h , slodzes koeficients: 0,5 atbilst IEC 60947-5-1 C pielikums |
| **Avārijas izslēgšana** | No |
| **Elektriskā uzticamība** | λ < 10exp(-6) pie 5 V , 1 mA atbilst IEC 60947-5-4<br>λ < 10exp(-8) pie 17 V , 5 mA atbilst IEC 60947-5-4 |
| **Kontaktu skaits kā parasti slēgtam kontaktam** | 1 |
| **Kontaktu skaits kā parasti atvērtam kontaktam** | 1 |
| **Kontaktpersonu skaits kā maiņas kontaktpersona** | 0 |
| **Korpusa materiāls** | Plastmasas |
| **Korpusa krāsa** | Yellow |
| **Vāka krāsa** | Dzeltens |

# Vide

| | |
|---|---|
| **Aizsardzības ārstēšana** | TH |
| **Apkārtējā gaisa temperatūra uzglabāšanai** | -40…70 °C |
| **Apkārtējā gaisa temperatūra darbībai** | -40…70 °C |
| **Pārsprieguma kategorija** | II klase atbilst IEC 60536 |

| | |
|---|---|
| **IP aizsardzības pakāpe** | IP66 atbilst IEC 60529<br>IP67<br>IP69<br>IP69K |
| **NEMA aizsardzības pakāpe** | NEMA 13<br>NEMA 4X |
| **IK aizsardzības pakāpe** | IK03 atbilst IEC 62262 |
| **Standarti** | UL 508<br>IEC 60204-1<br>CSA C22.2 Nr. 14<br>IEC 60947-5-1<br>JIS C 4520<br>IEC 60947-5-4<br>IEC 60364-5-53<br>ISO 13850<br>IEC 60947-1<br>IEC 60947-5-5 |
| **Vibrācijas pretestība** | 5 gn (f= 12…500 Hz) atbilst IEC 60068-2-6 |
| **Triecienizturība** | 30 gn (ilgums = 18 ms) pie pussinusa viļņa paātrinājums atbilst IEC 60068-2-27<br>50 gn (ilgums = 11 ms) pie pussinusa viļņa paātrinājums atbilst IEC 60068-2-27 |
| **IP aizsardzības pakāpe** | IP66/IP67/IP69/IP69K |
| **NEMA aizsardzības pakāpe** | NEMA 4X/13 |

## Iepakošanas vienības

| | |
|---|---|
| **Pirmā iepakojuma vienības tips** | PCE |
| **Vienību skaits 1. iepakojumā** | 1 |
| **1. iepakojuma augstums** | 9,7 cm |
| **1. iepakojuma platums** | 7,0 cm |
| **1. iepakojuma garums** | 7,0 cm |
| **1. iepakojuma svars** | 195,0 g |
| **Otrā iepakojuma vienības tips** | S03 |
| **Vienību skaits 2. iepakojumā** | 40 |
| **2. iepakojuma augstums** | 30,0 cm |
| **2. iepakojuma platums** | 30,0 cm |
| **2. iepakojuma garums** | 40,0 cm |
| **2. iepakojuma svars** | 8,295 kg |

## Līguma garantija

| | |
|---|---|
| **Garantija (mēnešos)** | 18 |

## Environmental Data

Schneider Electric mērķis ir līdz 2050. gadam sasniegt nulles emisiju statusu, izmantojot piegādes ķēdes partnerību, zemākas ietekmes materiālus un cirkularitāti, izmantojot mūsu pašreizējo kampaņu "Use Better, Use Longer, Use Again", lai pagarinātu produktu kalpošanas laiku un to pārstrādājamību.

Environmental Data skaidrojums >

Kā mēs novērtējam produktu ilgtspēju >

### Ietekme uz vidi

| | |
|---|---|
| Kopējā dzīves cikla oglekļa pēda | **1 kg CO2 eq.** |
| Ražošanas posma oglekļa pēdas nospiedums [A1–A3] | **1 kg CO2 eq.** |
| Izplatīšanas posma oglekļa pēdas nospiedums [A4] | **0 kg CO2 eq.** |
| Uzstādīšanas posma oglekļa pēdas nospiedums [A5] | **0 kg CO2 eq.** |
| Lietošanas posma oglekļa pēdas nospiedums [B2, B3, B4, B6] | **0.1 kg CO2 eq.** |
| Dzīves cikla beigu posma oglekļa pēdas nospiedums [C1–C4] | **0 kg CO2 eq.** |
| Vides informācijas publiskošana | **Produkta ietekme uz vidi** |

## Use Better

### Materiāli un iepakojums

| | |
|---|---|
| Iepakojums izgatavots no pārstrādāta kartona | **Nē** |
| Iepakojums bez plastmasas | **Nē** |
| SCIP numurs | **F14c1aad-fbf0-45a8-b6f1-785ced69c963** |
| ES RoHS direktīva | **Atbilst, Izmantojot Izņēmumu** |
| REACh regula | **Nesatur ļoti bīstamas vielas virs moteiktās normas** |

## Use Again

### Pārsaiņošana un atkārtota ražošana

| | |
|---|---|
| Pārstrādājamības potenciāls, % | **18** |
| Cirkularitātes profils | **Informācija par ekspluatācijas izbeigšanu** |
| Atgriešana | **Jā** |
| WEEE marķējums | **Eiropas Savienības tirgū no šī produkta ir jāatbrīvojas, ievērojot noteiktu atkritumu savākšanas kārtību, un produkts nedrīkst nonākt sadzīves atkritumu tvertnēs.** |

## Dimensions Drawings

### Dimensions

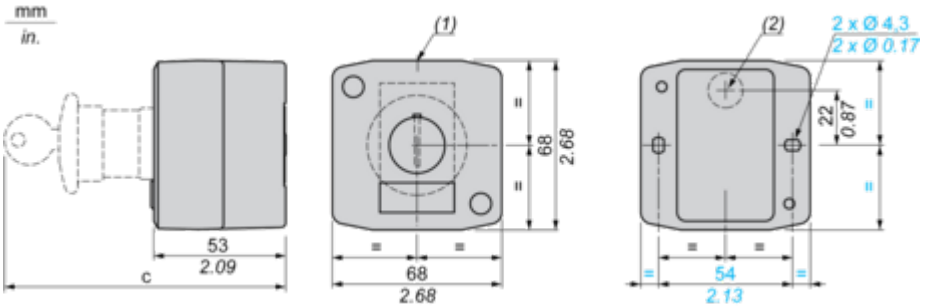


**(1)** 2 knock-outs for Pg 13.5 cable gland, maximum capacity 12 mm/0.47 in.
**(2)** Knock-out for cable entry, maximum capacity 14 mm/0.55 in.

| Control station fitted with: | c in mm | c in in. |
|---|---|---|
| Flush pushbutton | 62 | 2.44 |
| Pilot light | 64 | 2.52 |
| Illuminated pushbutton | 65.5 | 2.58 |
| Projecting pushbutton | 66 | 2.60 |
| Selector switch | 80 | 3.15 |
| Mushroom head pushbutton | 91.5 | 3.58 |
| Latching mushroom head Emergency stop pushbutton with key | 115 | 4.53 |
| Key switch | 105.5 | 4.15 |

Image of product / Alternate images

**Alternative**





