Produkta datu lapa

Specifikācijas



Vadības stacija, Harmony XALD, XALK, plastmasa, dzeltena, 1 sarkana sēnes galvas spiedpoga 40mm, avārijas apturēšanas spiedpoga 1 NC, bez marķējuma

XALK198

Galvenā

Produktu klāsts	Harmonija XALK
Produkta vai sastāvdaļas veids	Pilnīga vadības stacija
Ierīces īsais nosaukums	XALK
Produkta galamērķis	XB5 Ø 22 mm vadības un signalizācijas ierīcēm
Vadības stacijas lietojumprogramma	Avārijas apturēšanas funkcija Avārijas izslēgšanas funkcija
Korpusa pamatnes krāsa	gaiši pelēks (RAL 7035)
Vāka krāsa	dzeltens (RAL 1021)
Materiāls	Polikarbonāts
Operatora profils	1 sēnes galvas spiedpoga
Operatoru apraksts	Sarkans bez marķējuma 1 NC
Atiestatīt	Push-pull
Vadības stacijas sastāvs	1 sēnes galva Ø 40 mm spiedpoga , sarkans 1 NC neatzīmēts marķēšana
Kontakta darbība	Lēns pārtraukums

Papildinošs

AC vadības spriegums 50 HZ	120…600 V
Kabeļa ievade	1 izsitums kabeļa ievadei 0…14 mm 2 izsitumi Pg 13 kabeļu blīvei un ISO M20 0…12 mm
AC vadības spriegums 60 HZ	120…600 V
Neto svars	0,183 kg
DC vadības spriegums	125…600 V
Izturība pret augstspiediena mazgātāju	7000000 Pa pie 55 °C , attālums: 0,1 m
Number of command positions	1
Number of indicator lights	0
Number of push buttons	0
Pozitīvs atvērums	ar atbilst IEC 60947-5-1 K pielikums
Operatīvie ceļojumi	1,5 mm (NC maina elektrisko stāvokli) 4,3 mm (kopējais ceļojums)
Darbības spēks	50 N
Number of selector switches	0
Mehāniskā izturība	300000 cikli

Ir sasniegts maksimālais saīdzināmo produktu skaits. Lūdzu, atveriet sadaļu Saīdzināt produktus #SAITE# un izdzēsiet kādu produktu, lai turpinātu.

Savienojumi - termināļi	skrūvju skavu spailes , <= 2 x 1,5 mm² ar kabeļa galu atbilst IEC 60947-1 skrūvju skavu spailes , >= 1 x 0,22 mm² bez kabeļa gala atbilst IEC 60947-1
Number of key switches	0
Pievilkšanas griezes moments	0,8…1,2 Nm atbilst IEC 60947-1
Skrūves galvas forma	krusts saderīgs ar Philips nr 1 krusts saderīgs ar pozidriv Nr 1 rievots saderīgs ar plakans Ø 4 mm rievots saderīgs ar plakans Ø 5,5 mm
Kontaktligzdas materiāls	Sudraba sakausējums (Ag/Ni)
Aizsardzība pret īssavienojumu	10 A kasetnes drošinātājs veids gG atbilst IEC 60947-5-1
[Ith] parastā brīvā gaisa termiskā strāva	10 A atbilst IEC 60947-5-1
Number of mushroom-shaped push-buttons	1
[Ui] nominālais izolācijas spriegums	600 V (piesārņojuma pakāpe 3) atbilst IEC 60947-1
[Uimp] nominālais impulsu izturības spriegums	6 kV atbilst IEC 60947-1
[Ie] nominālā darba strāva	3 A pie 240 V , AC-15 , A600 atbilst IEC 60947-5-1 6 A pie 120 V , AC-15 , A600 atbilst IEC 60947-5-1 0,1 A pie 600 V , DC-13 , Q600 atbilst IEC 60947-5-1 0,27 A pie 250 V , DC-13 , Q600 atbilst IEC 60947-5-1 0,55 A pie 125 V , DC-13 , Q600 atbilst IEC 60947-5-1 1,2 A pie 600 V , AC-15 , A600 atbilst IEC 60947-5-1
Elektriskā izturība	1000000 cikli , AC-15 , 2 A pie 230 V, darbības ātrums < 3600 cikls/h , slodzes koeficients: 0,5 atbilst IEC 60947-5-1 C pielikums 1000000 cikli , AC-15 , 3 A pie 120 V, darbības ātrums < 3600 cikls/h , slodzes koeficients: 0,5 atbilst IEC 60947-5-1 C pielikums 1000000 cikli , AC-15 , 4 A pie 24 V, darbības ātrums < 3600 cikls/h , slodzes koeficients: 0,5 atbilst IEC 60947-5-1 C pielikums 1000000 cikli , DC-13 , 0,2 A pie 110 V, darbības ātrums < 3600 cikls/h , slodzes koeficients: 0,5 atbilst IEC 60947-5-1 C pielikums 1000000 cikli , DC-13 , 0,5 A pie 24 V, darbības ātrums < 3600 cikls/h , slodzes koeficients: 0,5 atbilst IEC 60947-5-1 C pielikums
Avārijas izslēgšana	No
Elektriskā uzticamība	λ < 10exp(-6) pie 5 V , 1 mA atbilst IEC 60947-5-4 λ < 10exp(-8) pie 17 V , 5 mA atbilst IEC 60947-5-4
Kontaktu skaits kā parasti slēgtam kontaktam	1
Kontaktu skaits kā parasti atvērtam kontaktam	0
Kontaktpersonu skaits kā maiņas kontaktpersona	0
Korpusa materiāls	Plastmasas
Korpusa krāsa	Yellow
Vāka krāsa	Dzeltens

Vide

Aizsardzības ārstēšana	TH
Apkārtējā gaisa temperatūra uzglabāšanai	-40…70 °C
Apkārtējā gaisa temperatūra darbībai	-40…70 °C
Pārsprieguma kategorija	II klase atbilst IEC 60536
IP aizsardzības pakāpe	IP66 atbilst IEC 60529 IP67 IP69 IP69K
NEMA aizsardzības pakāpe	NEMA 13 NEMA 4X

IK aizsardzības pakāpe	IK03 atbilst IEC 62262
Standarti	IEC 60947-5-5 IEC 60947-1 CSA C22.2 Nr. 14 IEC 60947-5-1 JIS C 4520 UL 508 IEC 60947-5-4 IEC 60364-5-53
Vibrācijas pretestība	5 gn (f= 12…500 Hz) atbilst IEC 60068-2-6
Triecienizturība	30 gn (ilgums = 18 ms) pie pussinusa viļņa paātrinājums atbilst IEC 60068-2-27 50 gn (ilgums = 11 ms) pie pussinusa viļņa paātrinājums atbilst IEC 60068-2-27
IP aizsardzības pakāpe	IP66/IP67/IP69/IP69K
NEMA aizsardzības pakāpe	NEMA 4X/13

Iepakošanas vienības

Pirmā iepakojuma vienības tips	PCE
Vienību skaits 1. iepakojumā	1
1. iepakojuma augstums	9,7 cm
1. iepakojuma platums	7,1 cm
1. iepakojuma garums	7,1 cm
1. iepakojuma svars	165,0 g
Otrā iepakojuma vienības tips	S03
Vienību skaits 2. iepakojumā	40
2. iepakojuma augstums	30,0 cm
2. iepakojuma platums	30,0 cm
2. iepakojuma garums	40,0 cm
2. iepakojuma svars	7,114 kg

Līguma garantija

Garantija (mēnešos)	18

Environmental Data

Schneider Electric mērķis ir līdz 2050. gadam sasniegt nulles emisiju statusu, izmantojot piegādes ķēdes partnerību, zemākas ietekmes materiālus un cirkularitāti, izmantojot mūsu pašreizējo kampaņu "Use Better, Use Longer, Use Again", lai pagarinātu produktu kalpošanas laiku un to pārstrādājamību.

Environmental Data skaidrojums >

Kā mēs novērtējam produktu ilgtspēju >

Ietekme uz vidi

Kopējā dzīves cikla oglekļa pēda	**1 kg CO2 eq.**
Ražošanas posma oglekļa pēdas nospiedums [A1–A3]	**1 kg CO2 eq.**
Izplatīšanas posma oglekļa pēdas nospiedums [A4]	**0 kg CO2 eq.**
Uzstādīšanas posma oglekļa pēdas nospiedums [A5]	**0 kg CO2 eq.**
Lietošanas posma oglekļa pēdas nospiedums [B2, B3, B4, B6]	**0.1 kg CO2 eq.**
Dzīves cikla beigu posma oglekļa pēdas nospiedums [C1–C4]	**0 kg CO2 eq.**
Vides informācijas publiskošana	**Produkta ietekme uz vidi**

Use Better

Materiāli un iepakojums

Iepakojums izgatavots no pārstrādāta kartona	**Jā**
Iepakojums bez plastmasas	**Jā**
ES RoHS direktīva	**Atbilst**
REACh regula	**Nesatur ļoti bīstamas vielas virs moteiktās normas**

Use Again

Pārsaiņošana un atkārtota ražošana

Pārstrādājamības potenciāls, %	**18**
Cirkularitātes profils	**Informācija par ekspluatācijas izbeigšanu**
Atgriešana	**Jā**
WEEE marķējums	**Eiropas Savienības tirgū no šī produkta ir jāatbrīvojas, ievērojot noteiktu atkritumu savākšanas kārtību, un produkts nedrīkst nonākt sadzīves atkritumu tvertnēs.**

Dimensions Drawings

Dimensions

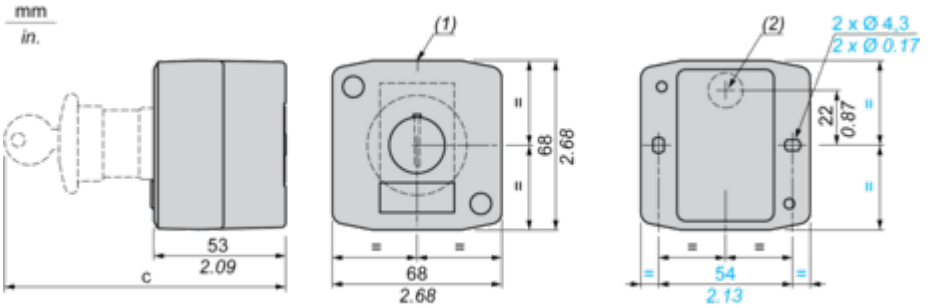

(1) 2 knock-outs for Pg 13.5 cable gland, maximum capacity 12 mm/0.47 in.
(2) Knock-out for cable entry, maximum capacity 14 mm/0.55 in.

Control station fitted with:	c in mm	c in in.
Flush pushbutton	62	2.44
Pilot light	64	2.52
Illuminated pushbutton	65.5	2.58
Projecting pushbutton	66	2.60
Selector switch	80	3.15
Mushroom head pushbutton	91.5	3.58
Latching mushroom head Emergency stop pushbutton with key	115	4.53
Key switch	105.5	4.15

Image of product / Alternate images

Alternative





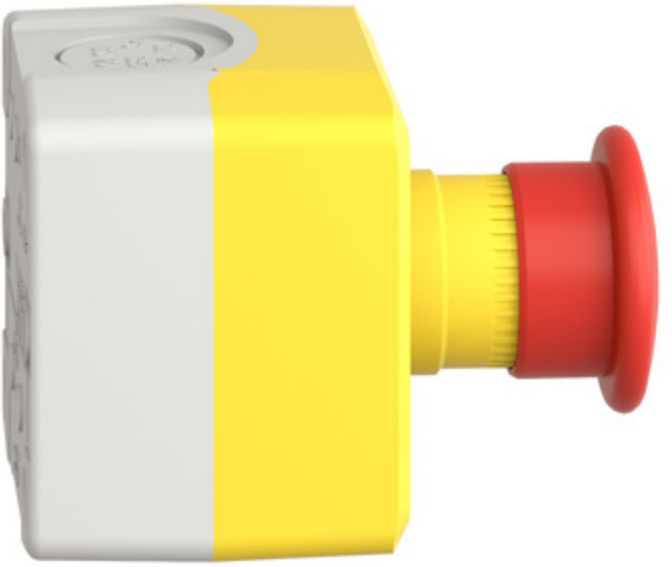




XAL
PC
2 Ø 4.3
(2) DIA
54
(2 1/8)

