Produkta datu lapa

Specifikācijas



Complete control station, Harmony XALD, XALK, dark grey, flush push buttons 22mm, white up arrow 1NO red STOP 1NC black down arrow 1NO

XALD326H7

Galvenā

Produktu klāsts	Harmonija XALD
Produkta vai sastāvdaļas veids	Pilnīga vadības stacija
Ierīces īsais nosaukums	XALD
Produkta galamērķis	XB5 Ø 22 mm vadības un signalizācijas ierīcēm
Vadības stacijas lietojumprogramma	Trīs funkcijas
Korpusa pamatnes krāsa	gaiši pelēks (RAL 7035)
Vāka krāsa	tumši pelēks (RAL 7016)
Materiāls	Polikarbonāts
Operatora profils	3 skalošanas spiedpogas
Operatoru apraksts	Balta "bultiņa uz augšu" 1 NĒ - sarkana "STOP" 1 NC - melna "bultiņa uz leju" 1 NĒ
Vadības stacijas sastāvs	1 skalošanas spiedpoga , melns 1 NO , balts lejupvērstā bultiņa marķēšana 1 skalošanas spiedpoga , balts 1 NO , melns bultiņa uz augšu marķēšana 1 skalošanas spiedpoga , sarkans 1 NC STOP marķēšana
Marķējuma atrašanās vieta	Marķējums uz spiedpogas
Kontakta darbība	Lēns pārtraukums

Papildinošs

AC vadības spriegums 50 HZ	120…600 V
Kabeļa ievade	2 izsitumi kabeļa ievadei , iespīlēšanas jauda: 14 mm 2 izsitumi Pg 13 kabeļu blīvei un ISO M20 , iespīlēšanas jauda: 12 mm
AC vadības spriegums 60 HZ	120…600 V
Neto svars	0,298 kg
DC vadības spriegums	125…600 V
Izturība pret augstspiediena mazgātāju	7000000 Pa pie 55 °C , attālums: 0,1 m
Number of command positions	3
Number of indicator lights	0
Marķējuma krāsa	Melns marķējums, kad balti vāciņi Balts marķējums, ja vāciņi ir zaļi, sarkani vai melni
Number of push buttons	3
Pozitīvs atvērums	ar atbilst IEC 60947-5-1 pielikums K
Operatīvie ceļojumi	1,5 mm (NC maina elektrisko stāvokli) 2,6 mm (NAV mainīga elektriskā stāvokļa) 4,3 mm (kopējais ceļojums)

Ir sasniegts maksimālais saīdzināmo produktu skaits. Lūdzu, atveriet sadaļu Saīdzināt produktus #SAITE# un izdzēsiet kādu produktu, lai turpinātu.

Darbības spēks	3,5 N NC maina elektrisko stāvokli 3,8 N NAV mainīga elektriskā stāvokļa
Mehāniskā izturība	5000000 cikli
Number of selector switches	0
Savienojumi - terminālļi	skrūvju skavu spailes , <= 2 x 1,5 mm² ar kabeļa galu atbilst IEC 60947-1 skrūvju skavu spailes , >= 1 x 0,22 mm² bez kabeļa gala atbilst IEC 60947-1
Pievilkšanas griezes moments	0,8…1,2 Nm atbilst IEC 60947-1
Number of key switches	0
Skrūves galvas forma	krusts saderīgs ar Philips nr 1 krusts saderīgs ar pozidriv Nr 1 rievots saderīgs ar plakans Ø 4 mm rievots saderīgs ar plakans Ø 5,5 mm
Kontaktligzdas materiāls	Sudraba sakausējums (Ag/Ni)
Aizsardzība pret īssavienojumu	10 A kasetnes drošinātājs veids gG atbilst IEC 60947-5-1
[Ith] parastā brīvā gaisa termiskā strāva	10 A atbilst IEC 60947-5-1
[Ui] nominālais izolācijas spriegums	600 V (piesārņojuma pakāpe 3) atbilst IEC 60947-1
Number of mushroom-shaped push-buttons	0
[Uimp] nominālais impulsu izturības spriegums	6 kV atbilst IEC 60947-1
[Ie] nominālā darba strāva	6 A pie 120 V , AC-15 , A600 atbilst IEC 60947-5-1 3 A pie 240 V , AC-15 , A600 atbilst IEC 60947-5-1 1,2 A pie 600 V , AC-15 , A600 atbilst IEC 60947-5-1 0,55 A pie 125 V , DC-13 , Q600 atbilst IEC 60947-5-1 0,27 A pie 250 V , DC-13 , Q600 atbilst IEC 60947-5-1 0,1 A pie 600 V , DC-13 , Q600 atbilst IEC 60947-5-1
Elektriskā izturība	1000000 cikli , AC-15 , 2 A pie 230 V, darbības ātrums < 3600 cikls/h , slodzes koeficients: 0,5 atbilst IEC 60947-5-1 C pielikums 1000000 cikli , AC-15 , 3 A pie 120 V, darbības ātrums < 3600 cikls/h , slodzes koeficients: 0,5 atbilst IEC 60947-5-1 C pielikums 1000000 cikli , AC-15 , 4 A pie 24 V, darbības ātrums < 3600 cikls/h , slodzes koeficients: 0,5 atbilst IEC 60947-5-1 C pielikums 1000000 cikli , DC-13 , 0,2 A pie 110 V, darbības ātrums < 3600 cikls/h , slodzes koeficients: 0,5 atbilst IEC 60947-5-1 C pielikums 1000000 cikli , DC-13 , 0,5 A pie 24 V, darbības ātrums < 3600 cikls/h , slodzes koeficients: 0,5 atbilst IEC 60947-5-1 C pielikums
Elektriskā uzticamība	λ < 10exp(-6) pie 5 V un 1 mA atbilst IEC 60947-5-4 λ < 10exp(-8) pie 17 V un 5 mA atbilst IEC 60947-5-4
Avārijas izslēgšana	No
Kontaktu skaits kā parasti slēgtam kontaktam	3
Kontaktu skaits kā parasti atvērtam kontaktam	3
Kontaktpersonu skaits kā maiņas kontaktpersona	0
Korpusa materiāls	Plastmasas
Korpusa krāsa	Grey
Vāka krāsa	Tumši pelēks

Vide

Aizsardzības ārstēšana	TH
Apkārtējā gaisa temperatūra uzglabāšanai	-40…70 °C
Apkārtējā gaisa temperatūra darbībai	-40…70 °C
Elektrības trieciena aizsardzības klase	II klase conforming to IEC 60536

IP aizsardzības pakāpe	IP66 atbilst IEC 60529 IP69 IP69K IP67
NEMA aizsardzības pakāpe	NEMA 13 NEMA 4X
IK aizsardzības pakāpe	IK03 atbilst IEC 62262
Standarti	CSA C22.2 Nr. 14 JIS C8201-5-1 IEC 60947-5-5 IEC 60947-5-1 UL 508 IEC 60947-5-4 IEC 60947-1 JIS C8201-1
Produkta sertifikācija	CSA UL sarakstā
Vibrācijas pretestība	5 gn (f= 12…500 Hz) atbilst IEC 60068-2-6
Triecienizturība	30 gn (ilgums = 18 ms) pie pussinusa viļņa paātrinājums atbilst IEC 60068-2-27 50 gn (ilgums = 11 ms) pie pussinusa viļņa paātrinājums atbilst IEC 60068-2-27
IP aizsardzības pakāpe	IP66/IP67/IP69/IP69K
NEMA aizsardzības pakāpe	NEMA 4X/13

Iepakošanas vienības

Pirmā iepakojuma vienības tips	PCE
Vienību skaits 1. iepakojumā	1
1. iepakojuma augstums	9,906 cm
1. iepakojuma platums	7,112 cm
1. iepakojuma garums	14,224 cm
1. iepakojuma svars	294,835 g
Otrā iepakojuma vienības tips	CAR
Vienību skaits 2. iepakojumā	6
2. iepakojuma augstums	14,732 cm
2. iepakojuma platums	29,718 cm
2. iepakojuma garums	39,878 cm
2. iepakojuma svars	2,159 kg

Līguma garantija

Garantija (mēnešos)	18

Environmental Data

Schneider Electric mērķis ir līdz 2050. gadam sasniegt nulles emisiju statusu, izmantojot piegādes ķēdes partnerību, zemākas ietekmes materiālus un cirkularitāti, izmantojot mūsu pašreizējo kampaņu "Use Better, Use Longer, Use Again", lai pagarinātu produktu kalpošanas laiku un to pārstrādājamību.

Environmental Data skaidrojums >

Kā mēs novērtējam produktu ilgtspēju >

Ietekme uz vidi

Kopējā dzīves cikla oglekļa pēda	**2 kg CO2 eq.**
Ražošanas posma oglekļa pēdas nospiedums [A1–A3]	**2 kg CO2 eq.**
Izplatīšanas posma oglekļa pēdas nospiedums [A4]	**0.2 kg CO2 eq.**
Uzstādīšanas posma oglekļa pēdas nospiedums [A5]	**0 kg CO2 eq.**
Lietošanas posma oglekļa pēdas nospiedums [B2, B3, B4, B6]	**0 kg CO2 eq.**
Dzīves cikla beigu posma oglekļa pēdas nospiedums [C1–C4]	**0.6 kg CO2 eq.**
Vides informācijas publiskošana	**Produkta ietekme uz vidi**

Use Better

Materiāli un iepakojums

Iepakojums izgatavots no pārstrādāta kartona	**Jā**
Iepakojums bez plastmasas	**Jā**
ES RoHS direktīva	**Atbilst**
REACh regula	**Nesatur ļoti bīstamas vielas virs moteiktās normas**

Use Again

Pārsaiņošana un atkārtota ražošana

Pārstrādājamības potenciāls, %	**18**
Cirkularitātes profils	**Informācija par ekspluatācijas izbeigšanu**
Atgriešana	**Jā**
WEEE marķējums	**Eiropas Savienības tirgū no šī produkta ir jāatbrīvojas, ievērojot noteiktu atkritumu savākšanas kārtību, un produkts nedrīkst nonākt sadzīves atkritumu tvertnēs.**

Dimensions Drawings

Dimensions

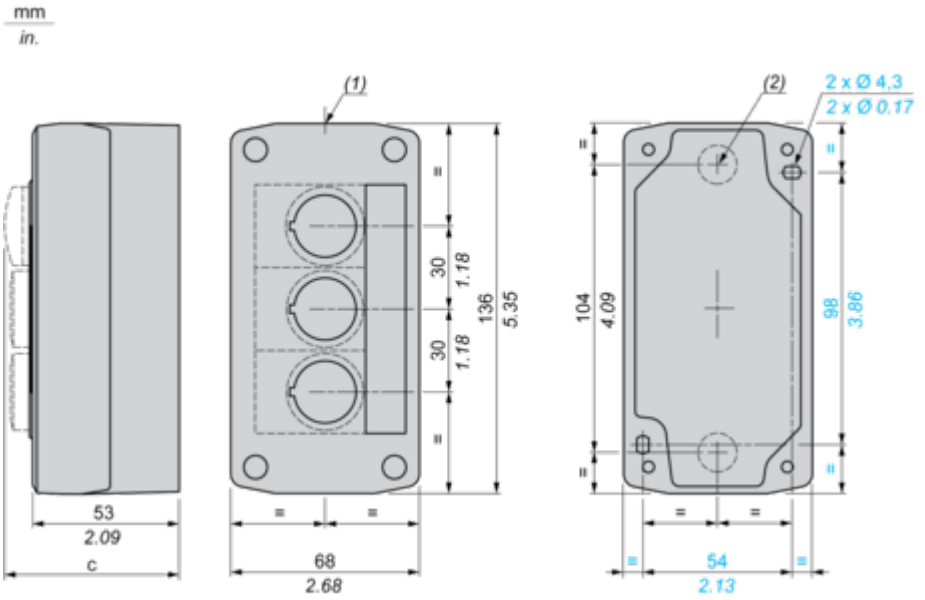

(1) 2 knock-outs for Pg 13.5 cable gland, maximum capacity 12 mm/0.47 in.
(2) Knock-out for cable entry, maximum capacity 14 mm/0.55 in.

Control station fitted with:	c in mm	c in in.
Flush pushbutton	62	2.44
Illuminated pushbutton	64	2.52
Pilot light	65.5	2.58
Projecting pushbutton	66	2.60
Selector switch	80	3.15
Key switch	105.5	4.15