# Produktdatenblatt

Spezifikationen




## Aufbaugehäuse, Harmony XALE, Kunststoff, hellgrau, 1 Drucktaster, grün, 22mm, 1S

XALE1011

**EAN Code: 3389119017619**

## Hauptmerkmale

| | |
|---|---|
| **Baureihe** | Harmony XALE |
| **Produkt- oder Komponententyp** | Komplette Kontrollstation |
| **Kurzbezeichnung des Geräts** | XALE |
| **Produktbestimmung** | Für XB7 Steuer- und Signalisierungseinheiten Ø 22 mm |
| **Anwendung der Bedieneinheit** | Eine Funktion |
| **Farbe des Schaltschranksockels** | Hellgrau (RAL 7035) |
| **Farbe Gehäuse-Oberteil** | Hellgrau (RAL 7035) |
| **Material** | ABS (Acrylnitril-Butadien-Styrol) |
| **Schutzart (IP)** | IP54 entspricht IEC 60529 |
| **Zusammenstellung Gehäuse** | 1 Tastschalter, bündig, grün, Rückstellung 1 Schließer |
| **Betrieb der Kontakte** | Gestuft schaltend |

## Zusatzmerkmale

| | |
|---|---|
| **Wechselstrom-Steuerspannung 50 Hz** | 120…600 V |
| **Kabeleinführung** | 2 Aussparungen, Klemmkapazität: 16 mm<br>4 Bohrungen für ISO M20 |
| **Wechselstrom-Steuerspannung 60 Hz** | 120…600 V |
| **Produktgewicht** | 0,1 kg |
| **Gleichstrom-Steuerspannung** | 125…250 V |
| **Beschriftung** | CE |
| **Number of command positions** | 1 |
| **Number of indicator lights** | 0 |
| **Positive Öffnung** | Ohne |
| **Number of push buttons** | 1 |
| **Number of selector switches** | 0 |
| **Kurzschlussschutz** | 4 A Patronensicherung Typ gG entspricht IEC 60947-5-1 |
| **Number of key switches** | 0 |
| **[Ui] Bemessungs-Isolationsspannung** | 250 V (Verschmutzungsgrad 3) entspricht IEC 60947-1 |
| **[Uimp] Bemessungs-Stoßspannungsfestigkeit** | 4 kV entspricht IEC 60947-1 |
| **[Ie] Bemessungs-Betriebsstrom** | 0,1 A bei 250 V, DC-13, R300 entspricht IEC 60947-5-1<br>0,22 A bei 125 V, DC-13, R300 entspricht IEC 60947-5-1<br>0,3 A bei 240 V, AC-14, D300 entspricht IEC 60947-5-1<br>0,6 A bei 120 V, AC-14, D300 entspricht IEC 60947-5-1 |

Bruttopreisliste für Deutschland zuzüglich Zuschläge, Frachtkosten und Mehrwertsteuer, gültig ab dem 1. Januar 2024. Irrtum und Änderungen vorbehalten. Es gelten die AGBs der Schneider Electric GmbH.

Haftungsausschluss: Diese Dokumentation dient nicht als Ersatz für die Beurteilung der Eignung oder Verlässlichkeit dieser Produkte für bestimmte Verwendungsbereiche des Benutzers und darf nicht zu diesem Zweck verwendet werden.

| | |
|---|---|
| **Elektrische Zuverlässigkeit** | Î» <= 10exp(-6) bei 17 V und 5 mA entspricht IEC 60947-5-4 |
| **Number of mushroom-shaped push-buttons** | 0 |
| **Notabschaltung** | No |
| **Anzahl der Kontakte als Öffner** | 0 |
| **Anzahl der Kontakte als Schließer** | 1 |
| **Anzahl der Kontakte als Wechselkontakt** | 0 |
| **Gehäusematerial** | Kunststoff |
| **Gehäusefarbe** | Grau |
| **Farbe Gehäuse-Oberteil** | Hellgrau |

## Montage

| | |
|---|---|
| **Beschichtung** | TC |
| **Umgebungstemperatur bei Lagerung** | -40…70 °C |
| **Umgebungstemperatur bei Betrieb** | -25…55 °C |
| **Schutzklasse für Stromschläge** | Klasse II conforming to IEC 60536 |
| **Schutzart (IK)** | IK05 entspricht IEC 62262 |
| **Normen** | IEC 60947-1<br>IEC 62208<br>IEC 60947-5-5<br>IEC 60947-5-1 |
| **Schutzart (IP)** | IP54 |

## Verpackungseinheiten

| | |
|---|---|
| **VPE 1 Art** | PCE |
| **Anzahl der Geräte pro Packung** | 1 |
| **VPE 1 Höhe** | 7,900 cm |
| **VPE 1 Breite** | 10,000 cm |
| **VPE 1 Länge** | 11,400 cm |
| **Verpackungsgewicht (Lbs)** | 109,000 g |
| **VPE 2 Art** | S03 |
| **VPE 2 Menge** | 25 |
| **VPE 2 Höhe** | 30 cm |
| **VPE 2 Breite** | 30 cm |
| **VPE 2 Länge** | 40 cm |
| **VPE 2 Gewicht** | 3,210 kg |

## Vertragliche Gewährleistung

| | |
|---|---|
| **Garantie (in Monaten)** | 18 |

## Environmental Data

Schneider Electric hat sich zum Ziel gesetzt, den Net Zero-Status bis 2050 durch Lieferkettenpartnerschaften, Materialien mit geringerer Auswirkung und Kreislaufbildung über unsere laufende Kampagne "Use Better, Use Longer, Use Again" zu erreichen, um die Lebensdauer und Recyclingfähigkeit der Produkte zu verlängern.

Erläuterung der Environmental Data >

Wie wir die Produktnachhaltigkeit bewerten >

### Umweltbilanz

| | |
|---|---|
| Total lifecycle Carbon footprint | **0.8 kg CO2 eq.** |
| $CO_2$-Fußabdruck der Herstellungsphase [A1 bis A3] | **0.7 kg CO2 eq.** |
| $CO_2$-Fußabdruck der Distributionsphase [A4] | **0 kg CO2 eq.** |
| $CO_2$-Fußabdruck der Installationsphase [A5] | **0 kg CO2 eq.** |
| $CO_2$-Fußabdruck der Nutzungsphase [B2, B3, B4, B6] | **0.1 kg CO2 eq.** |
| $CO_2$-Fußabdruck der End-of-Life-Phase [C1 bis C4] | **0 kg CO2 eq.** |
| Umweltproduktdeklaration | **Produktumweltprofil** |

## Use Better

### Materialien und Verpackung

| | |
|---|---|
| Verpackung mit Recycling-Karton | **Ja** |
| Verpackung ohne Kunststoff | **Ja** |
| SCIP-Nummer | **F4dc5dfc-c8be-4490-8b88-7d63de6ddbbc** |
| EU-RoHS-Richtlinie | **Konform** |
| REACh-Verordnung | **Produkt beinhaltet besorgniserregende Stoffe (SVHC) über dem Schwellwert** |

## Use Again

### Reproduktion

| | |
|---|---|
| Circular Econmomy-Eignung | **Entsorgungsinformationen** |
| Rücknahme | **Ja** |
| WEEE-Kennzeichnung | **Das Produkt muss entsprechend bestimmter Hinweise auf Märkten der Europäischen Union entsorgt werden und darf nicht in Haushaltsabfälle gelangen.** |

## Maßzeichnungen

### Abmessungen

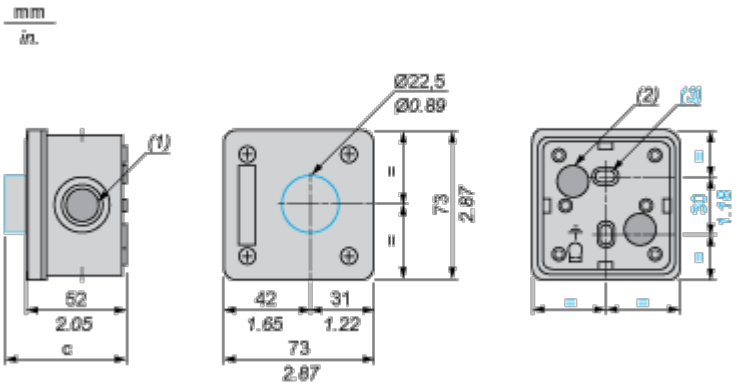


(1) 4 ISO-20-Ausschlagöffnungen

(2) 2 Ausschlagöffnungen zur Kabeleinführung, Höchstkapazität 16 mm / 0.63 in.

(3) 2 längliche Ausschlagbefestigungsöffnungen Ø 3 mm x 5 mm / Ø 0.12 in. x 0.20 in.

| Die XALE-Steuerstation beinhaltet: | c in mm | c in in. |
|---|---|---|
| Drucktaster, bündig | 61 | 2.40 |
| Drucktaster, vorstehend | 63 | 2.48 |
| Leuchtdrucktaster | 66,5 | 2.62 |
| Leuchtmelder | 63 | 2.48 |
| Not-Aus-Taster ohne Schlüssel | 81,5 | 3.21 |
| Wahlschalter mit Standardgriff | 76,5 | 3.01 |
| Schlüsselschalter | 92 | 3.62 |