Produktdatenblatt

Spezifikationen



Leitstand XAL-E - Not-Aus-Funktion - 1 NO + 1 NC

XALEK1702

EAN Code: 3389119017794

Hauptmerkmale

Baureihe	Harmony XALE
Produkt- oder Komponententyp	Komplette Kontrollstation
Kurzbezeichnung des Geräts	XALE
Produktbestimmung	Für XB7 Steuer- und Signalisierungseinheiten Ø 22 mm
Anwendung der Bedieneinheit	Notausschalter
Farbe des Schaltschranksockels	Hellgrau (RAL 7035)
Farbe Gehäuse-Oberteil	Gelb (RAL 1021)
Material	ABS (Acrylnitril-Butadien-Styrol)
Schutzart (IP)	IP54 entspricht IEC 60529
Zusammenstellung Gehäuse	1 Rundkopf-Tastschalter, rot, Verriegelung 1 S + 1 Ö
Betrieb der Kontakte	Gestuft schaltend

Zusatzmerkmale

Wechselstrom-Steuerspannung 50 Hz	120…600 V
Kabeleinführung	2 Aussparungen, Klemmkapazität: 16 mm 4 Bohrungen für ISO M20
Wechselstrom-Steuerspannung 60 Hz	120…600 V
Produktgewicht	0,11 kg
Gleichstrom-Steuerspannung	125…250 V
Beschriftung	CE
Number of command positions	1
Number of indicator lights	0
Positive Öffnung	Mit entspricht IEC 60947-5-1, Anhang K
Number of push buttons	0
Number of selector switches	0
Kurzschlussschutz	4 A Patronensicherung Typ gG entspricht IEC 60947-5-1
Number of key switches	0
[Ui] Bemessungs-Isolationsspannung	250 V (Verschmutzungsgrad 3) entspricht IEC 60947-1
[Uimp] Bemessungs-Stoßspannungsfestigkeit	4 kV entspricht IEC 60947-1
[Ie] Bemessungs-Betriebsstrom	0,1 A bei 250 V, DC-13, R300 entspricht IEC 60947-5-1 0,22 A bei 125 V, DC-13, R300 entspricht IEC 60947-5-1 0,3 A bei 240 V, AC-14, D300 entspricht IEC 60947-5-1 0,6 A bei 120 V, AC-14, D300 entspricht IEC 60947-5-1

Bruttopreisliste für Deutschland zuzüglich Zuschläge, Frachtkosten und Mehrwertsteuer, gültig ab dem 1. Januar 2024. Irrtum und Änderungen vorbehalten. Es gelten die AGBs der Schneider Electric GmbH.

Haftungsausschluss: Diese Dokumentation dient nicht als Ersatz für die Beurteilung der Eignung oder Verlässlichkeit dieser Produkte für bestimmte Verwendungsbereiche des Benutzers und darf nicht zu diesem Zweck verwendet werden.

Elektrische Zuverlässigkeit	Î» <= 10exp(-6) bei 17 V und 5 mA entspricht IEC 60947-5-4
Number of mushroom-shaped push-buttons	1
Notabschaltung	No
Anzahl der Kontakte als Öffner	1
Anzahl der Kontakte als Schließer	1
Anzahl der Kontakte als Wechselkontakt	0
Gehäusematerial	Kunststoff
Gehäusefarbe	Yellow
Farbe Gehäuse-Oberteil	Gelb

Montage

Beschichtung	TC
Umgebungstemperatur bei Lagerung	-40…70 °C
Umgebungstemperatur bei Betrieb	-25…55 °C
Schutzklasse für Stromschläge	Klasse II conforming to IEC 60536
Schutzart (IK)	IK05 entspricht IEC 62262
Normen	IEC 60947-1 IEC 60947-5-1 IEC 62208 IEC 60947-5-5
Schutzart (IP)	IP54

Verpackungseinheiten

VPE 1 Art	PCE
Anzahl der Geräte pro Packung	1
VPE 1 Höhe	7,000 cm
VPE 1 Breite	11,800 cm
VPE 1 Länge	13,800 cm
Verpackungsgewicht (Lbs)	130,000 g
VPE 2 Art	S03
VPE 2 Menge	25
VPE 2 Höhe	30 cm
VPE 2 Breite	30 cm
VPE 2 Länge	40 cm
VPE 2 Gewicht	3,700 kg

Vertragliche Gewährleistung

Garantie (in Monaten)	18

Environmental Data

Schneider Electric hat sich zum Ziel gesetzt, den Net Zero-Status bis 2050 durch Lieferkettenpartnerschaften, Materialien mit geringerer Auswirkung und Kreislaufbildung über unsere laufende Kampagne "Use Better, Use Longer, Use Again" zu erreichen, um die Lebensdauer und Recyclingfähigkeit der Produkte zu verlängern.

Erläuterung der Environmental Data >

Wie wir die Produktnachhaltigkeit bewerten >

Umweltbilanz

Total lifecycle Carbon footprint	**0.9 kg CO2 eq.**
CO_2-Fußabdruck der Herstellungsphase [A1 bis A3]	**0.7 kg CO2 eq.**
CO_2-Fußabdruck der Distributionsphase [A4]	**0 kg CO2 eq.**
CO_2-Fußabdruck der Installationsphase [A5]	**0 kg CO2 eq.**
CO_2-Fußabdruck der Nutzungsphase [B2, B3, B4, B6]	**0.1 kg CO2 eq.**
CO_2-Fußabdruck der End-of-Life-Phase [C1 bis C4]	**0 kg CO2 eq.**
Umweltproduktdeklaration	**Produktumweltprofil**

Use Better

Materialien und Verpackung

Verpackung mit Recycling-Karton	**Ja**
Verpackung ohne Kunststoff	**Ja**
EU-RoHS-Richtlinie	**Konform**
REACh-Verordnung	**Produkt beinhaltet besorgniserregende Stoffe (SVHC) nicht über dem Schwellwert**

Use Again

Reproduktion

Recyclingfähigkeitspotential in %	**18**
Circular Econmomy-Eignung	**Entsorgungsinformationen**
Rücknahme	**Ja**
WEEE-Kennzeichnung	**Das Produkt muss entsprechend bestimmter Hinweise auf Märkten der Europäischen Union entsorgt werden und darf nicht in Haushaltsabfälle gelangen.**

Maßzeichnungen

Abmessungen

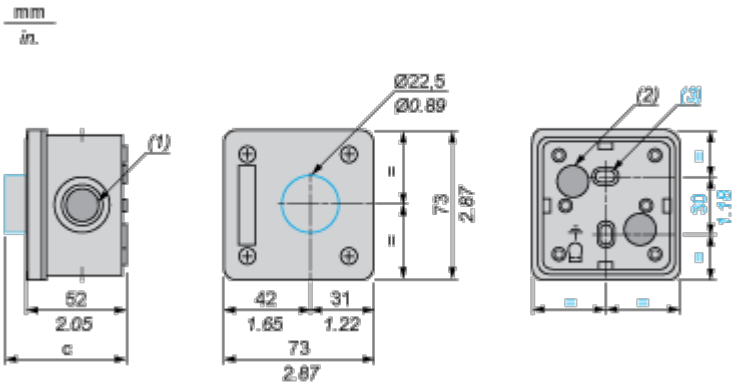

(1) 4 ISO-20-Ausschlagöffnungen

(2) 2 Ausschlagöffnungen zur Kabeleinführung, Höchstkapazität 16 mm / 0.63 in.

(3) 2 längliche Ausschlagbefestigungsöffnungen Ø 3 mm x 5 mm / Ø 0.12 in. x 0.20 in.

Die XALE-Steuerstation beinhaltet:	c in mm	c in in.
Drucktaster, bündig	61	2.40
Drucktaster, vorstehend	63	2.48
Leuchtdrucktaster	66,5	2.62
Leuchtmelder	63	2.48
Not-Aus-Taster ohne Schlüssel	81,5	3.21
Wahlschalter mit Standardgriff	76,5	3.01
Schlüsselschalter	92	3.62

Image of product / Alternate images

Alternative





