Produkta datu lapa

Specifikācijas



Tukša korpusa vadības stacija, Harmony 9001K, Harmony 9001SK, alumīnijs, dzeltens, 1 izgriezums, 30 mm

9001KYG1Y

Galvenā

Produktu klāsts	Harmony 9001K Harmony 9001SK
Produkta vai sastāvdaļas veids	Tukšs korpuss
Ierīces īsais nosaukums	9001 tūkst
Izgriezumu skaits	1 izgriezums
Kabeļa ievade	1 ieeja ir pieskrūvēta 3/4 collu kabeļa blīvei

Papildinošs

Produkta galamērķis	Ø 30 mm vadības un signalizācijas ierīcēm
Materiāls	Alumīnija
Vāka krāsa	dzeltens
Neto svars	1,2 kg

Vide

Aizsardzības ārstēšana	TH
Apkārtējā gaisa temperatūra uzglabāšanai	-40…70 °C
Apkārtējā gaisa temperatūra darbībai	-25…70 °C
Pārsprieguma kategorija	II atbilst IEC 61140
NEMA aizsardzības pakāpe	NEMA 1 NEMA 12 NEMA 13 NEMA 3 NEMA 4 NEMA 6

Iepakošanas vienības

Pirmā iepakojuma vienības tips	PCE
Vienību skaits 1. iepakojumā	1
1. iepakojuma augstums	16,000 cm
1. iepakojuma platums	12,700 cm
1. iepakojuma garums	10,900 cm
1. iepakojuma svars	1,360 kg
Otrā iepakojuma vienības tips	S03
Vienību skaits 2. iepakojumā	8
2. iepakojuma augstums	40,000 cm

Ir sasniegts maksimālais salīdzināmo produktu skaits. Lūdzu, atveriet sadaļu Salīdzināt produktus #SAITE# un izdzēsiet kādu produktu, lai turpinātu.

2. iepakojuma platums	30,000 cm
2. iepakojuma garums	30,000 cm
2. iepakojuma svars	11,324 kg
Trešā iepakojuma vienības tips	P12
Vienību skaits 3. iepakojumā	64
3. iepakojuma augstums	120,000 cm
3. iepakojuma platums	80,000 cm
3. iepakojuma garums	45,000 cm
3. iepakojuma svars	102,592 kg

Līguma garantija

Garantija (mēnešos)	18

Environmental Data

Schneider Electric mērķis ir līdz 2050. gadam sasniegt nulles emisiju statusu, izmantojot piegādes ķēdes partnerību, zemākas ietekmes materiālus un cirkularitāti, izmantojot mūsu pašreizējo kampaņu "Use Better, Use Longer, Use Again", lai pagarinātu produktu kalpošanas laiku un to pārstrādājamību.

Environmental Data skaidrojums >

Kā mēs novērtējam produktu ilgtspēju >

Ietekme uz vidi

Kopējā dzīves cikla oglekļa pēda	**11 kg CO2 eq.**
Ražošanas posma oglekļa pēdas nospiedums [A1–A3]	**9 kg CO2 eq.**
Izplatīšanas posma oglekļa pēdas nospiedums [A4]	**0.2 kg CO2 eq.**
Uzstādīšanas posma oglekļa pēdas nospiedums [A5]	**0.3 kg CO2 eq.**
Lietošanas posma oglekļa pēdas nospiedums [B2, B3, B4, B6]	**0 kg CO2 eq.**
Dzīves cikla beigu posma oglekļa pēdas nospiedums [C1–C4]	**1 kg CO2 eq.**
Vides informācijas publiskošana	**Produkta ietekme uz vidi**

Use Better

Materiāli un iepakojums

Iepakojums izgatavots no pārstrādāta kartona	**Nē**
Iepakojums bez plastmasas	**Nē**
ES RoHS direktīva	**Atbilst**
REACh regula	**Nesatur ļoti bīstamas vielas virs moteiktās normas**

Use Again

Pārsaiņošana un atkārtota ražošana

Pārstrādājamības potenciāls, %	**15**
Cirkularitātes profils	**Informācija par ekspluatācijas izbeigšanu**
Atgriešana	**Jā**
WEEE marķējums	**Eiropas Savienības tirgū no šī produkta ir jāatbrīvojas, ievērojot noteiktu atkritumu savākšanas kārtību, un produkts nedrīkst nonākt sadzīves atkritumu tvertnēs.**

Dimensions Drawings

Dimensions

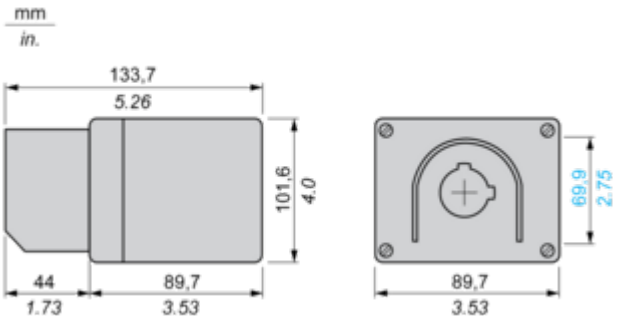

Image of product / Alternate images

Alternative

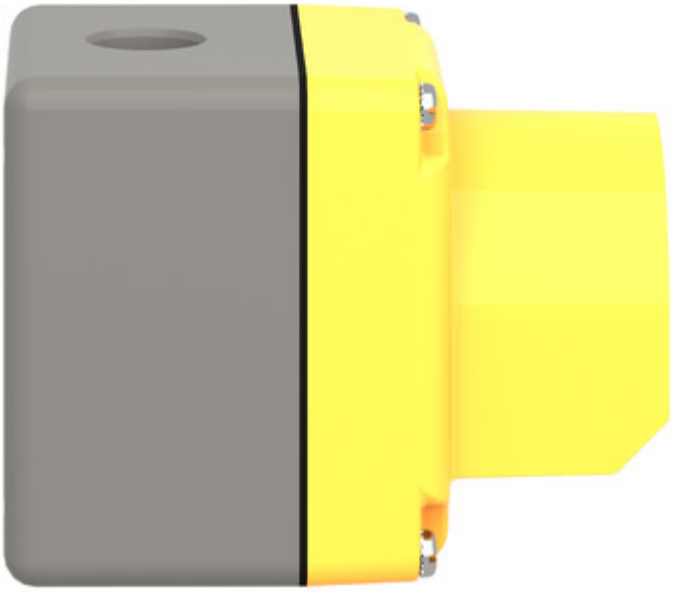



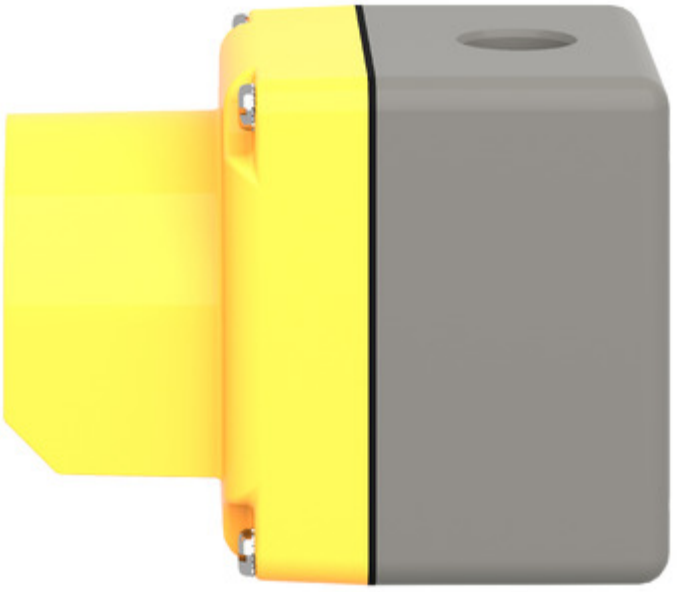



Produkta datu lapa 9001KYG1Y



