Produktdatenblatt

Spezifikationen



Leergehäuse, 9001K, Aluminium, 1Ausschnitt Ø 30, integrierte Schutzabdeckung

9001KYG1Y

Hauptmerkmale

Baureihe	Harmony 9001K Harmony 9001SK
Produkt- oder Komponententyp	Leergehäuse
Kurzbezeichnung des Geräts	9001K
Anzahl der Ausschnitte	1 Einbaustelle
Kabeleinführung	1 Kabeleinführung mit Gewinde für 3/4"-Kabelverschraubung

Zusatzmerkmale

Produktbestimmung	Für Steuer- und Signalisierungseinheiten Ø 30 mm
Material	Aluminium
Farbe Gehäuse-Oberteil	Gelb
Produktgewicht	1,2 kg

Montage

Beschichtung	TH
Umgebungstemperatur bei Lagerung	-40…70 °C
Umgebungstemperatur bei Betrieb	-25…70 °C
Überspannungskategorie	II entspricht IEC 61140
Schutzart (NEMA)	NEMA 1 NEMA 12 NEMA 13 NEMA 3 NEMA 4 NEMA 6

Verpackungseinheiten

VPE 1 Art	PCE
Anzahl der Geräte pro Packung	1
VPE 1 Höhe	16,000 cm
VPE 1 Breite	12,700 cm
VPE 1 Länge	10,900 cm
Verpackungsgewicht (Lbs)	1,360 kg
VPE 2 Art	S03
VPE 2 Menge	8
VPE 2 Höhe	40,000 cm

Bruttopreisliste für Deutschland zuzüglich Zuschläge, Frachtkosten und Mehrwertsteuer, gültig ab dem 1. Januar 2024. Irrtum und Änderungen vorbehalten. Es gelten die AGBs der Schneider Electric GmbH.

Haftungsausschluss: Diese Dokumentation dient nicht als Ersatz für die Beurteilung der Eignung oder Verlässlichkeit dieser Produkte für bestimmte Verwendungsbereiche des Benutzers und darf nicht zu diesem Zweck verwendet werden.

VPE 2 Breite	30,000 cm
VPE 2 Länge	30,000 cm
VPE 2 Gewicht	11,324 kg
VPE 3 Art	P12
VPE 3 Menge	64
VPE 3 Höhe	120,000 cm
VPE 3 Breite	80,000 cm
VPE 3 Länge	45,000 cm
VPE 3 Gewicht	102,592 kg

Vertragliche Gewährleistung

Garantie (in Monaten)	18

Environmental Data

Schneider Electric hat sich zum Ziel gesetzt, den Net Zero-Status bis 2050 durch Lieferkettenpartnerschaften, Materialien mit geringerer Auswirkung und Kreislaufbildung über unsere laufende Kampagne "Use Better, Use Longer, Use Again" zu erreichen, um die Lebensdauer und Recyclingfähigkeit der Produkte zu verlängern.

Erläuterung der Environmental Data >

Wie wir die Produktnachhaltigkeit bewerten >

Umweltbilanz

Total lifecycle Carbon footprint	**11 kg CO2 eq.**
CO_2-Fußabdruck der Herstellungsphase [A1 bis A3]	**9 kg CO2 eq.**
CO_2-Fußabdruck der Distributionsphase [A4]	**0.2 kg CO2 eq.**
CO_2-Fußabdruck der Installationsphase [A5]	**0.3 kg CO2 eq.**
CO_2-Fußabdruck der Nutzungsphase [B2, B3, B4, B6]	**0 kg CO2 eq.**
CO_2-Fußabdruck der End-of-Life-Phase [C1 bis C4]	**1 kg CO2 eq.**
Umweltproduktdeklaration	**Produktumweltprofil**

Use Better

Materialien und Verpackung

Verpackung mit Recycling-Karton	**Nein**
Verpackung ohne Kunststoff	**Nein**
EU-RoHS-Richtlinie	**Konform**
REACh-Verordnung	**Produkt beinhaltet besorgniserregende Stoffe (SVHC) nicht über dem Schwellwert**

Use Again

Reproduktion

Recyclingfähigkeitspotential in %	**15**
Circular Econmomy-Eignung	**Entsorgungsinformationen**
Rücknahme	**Ja**
WEEE-Kennzeichnung	**Das Produkt muss entsprechend bestimmter Hinweise auf Märkten der Europäischen Union entsorgt werden und darf nicht in Haushaltsabfälle gelangen.**

Maßzeichnungen

Abmessungen

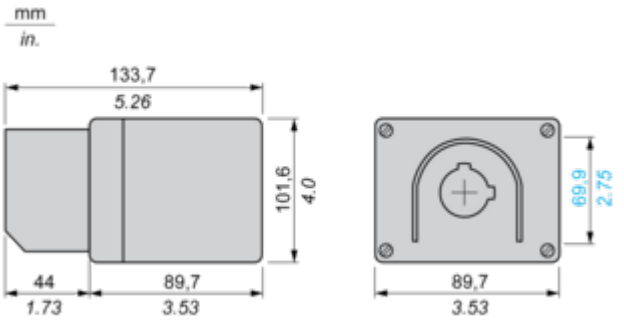

Image of product / Alternate images

Alternative

