Produkta datu lapa

Specifikācijas



Tukša vadības stacija, Harmony XALE, plastmasa, gaiši pelēka, 1 izgriezums, priekš Harmony XB7

XALE1

Galvenā

Produktu klāsts	Harmony XALE
Produkta vai sastāvdaļas veids	Tukša kontroles stacija
Ierīces īsais nosaukums	XALE
Produkta galamērķis	XB7 Ø 22 mm vadības un signalizācijas ierīcēm
Izgriezumu skaits	1 izgriezums
Korpusa pamatnes krāsa	gaiši pelēks (RAL 7035)
Vāka krāsa	gaiši pelēks (RAL 7035)
Materiāls	ABS (akrilnitrila butadiēna-stirols)
Kabeļa ievade	2 atslēgšanās , iespīlēšanas jauda: 16 mm 4 izsitumi ISO M20
Izpārdošana par nedalāmu daudzumu	5
IP aizsardzības pakāpe	IP54 atbilst IEC 60529

Papildinošs

Montāžas stils	Klienta montāžai
Neto svars	0,08 kg
Marķējums	CE

Vide

Aizsardzības ārstēšana	TC
Apkārtējā gaisa temperatūra uzglabāšanai	-40…70 °C
Apkārtējā gaisa temperatūra darbībai	-25…55 °C
Elektrības trieciena aizsardzības klase	II klase conforming to IEC 60536
IK aizsardzības pakāpe	IK05 atbilst IEC 62262
Standarti	IEC 62208 IEC 60947-5-1 IEC 60947-5-5 IEC 60947-1

Iepakošanas vienības

Pirmā iepakojuma vienības tips	PCE
Vienību skaits 1. iepakojumā	1
1. iepakojuma augstums	8,200 cm
1. iepakojuma platums	8,100 cm

Ir sasniegts maksimālais saīdzināmo produktu skaits. Lūdzu, atveriet sadaļu Saīdzināt produktus #SAITE# un izdzēsiet kādu produktu, lai turpinātu.

1. iepakojuma garums	11,500 cm
1. iepakojuma svars	72,000 g
Otrā iepakojuma vienības tips	BB1
Vienību skaits 2. iepakojumā	5
2. iepakojuma augstums	8,300 cm
2. iepakojuma platums	8,100 cm
2. iepakojuma garums	31,300 cm
2. iepakojuma svars	414,000 g
Trešā iepakojuma vienības tips	S03
Vienību skaits 3. iepakojumā	45
3. iepakojuma augstums	30,000 cm
3. iepakojuma platums	30,000 cm
3. iepakojuma garums	40,000 cm
3. iepakojuma svars	4,200 kg

Līguma garantija

Garantija (mēnešos)	18

Environmental Data

Schneider Electric mērķis ir līdz 2050. gadam sasniegt nulles emisiju statusu, izmantojot piegādes ķēdes partnerību, zemākas ietekmes materiālus un cirkularitāti, izmantojot mūsu pašreizējo kampaņu "Use Better, Use Longer, Use Again", lai pagarinātu produktu kalpošanas laiku un to pārstrādājamību.

Environmental Data skaidrojums >

Kā mēs novērtējam produktu ilgtspēju >

Ietekme uz vidi

Kopējā dzīves cikla oglekļa pēda	**0.5 kg CO2 eq.**
Ražošanas posma oglekļa pēdas nospiedums [A1–A3]	**0.5 kg CO2 eq.**
Izplatīšanas posma oglekļa pēdas nospiedums [A4]	**0 kg CO2 eq.**
Uzstādīšanas posma oglekļa pēdas nospiedums [A5]	**0 kg CO2 eq.**
Lietošanas posma oglekļa pēdas nospiedums [B2, B3, B4, B6]	**0 kg CO2 eq.**
Dzīves cikla beigu posma oglekļa pēdas nospiedums [C1–C4]	**0 kg CO2 eq.**
Vides informācijas publiskošana	**Produkta ietekme uz vidi**

Use Better

Materiāli un iepakojums

ES RoHS direktīva	**Atbilst**
REACh regula	**Nesatur ļoti bīstamas vielas virs moteiktās normas**

Use Again

Pārsaiņošana un atkārtota ražošana

Pārstrādājamības potenciāls, %	**18**
Cirkularitātes profils	**Informācija par ekspluatācijas izbeigšanu**
Atgriešana	**Jā**

Dimensions Drawings

Dimensions

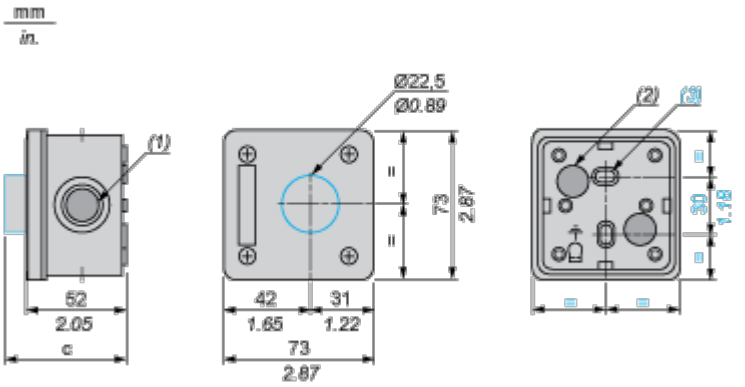

(1) 4 ISO 20 knock-outs.

(2) 2 knock-outs for cable entry, maximum capacity 16 mm / 0.63 in.

(3) 2 knock-out elongated fixing holes Ø 3 mm x 5 mm / Ø 0.12 in. x 0.20 in.

Control station XALE fitted with:	c in mm	c in in.
Flush pushbutton	61	2.40
Projecting pushbutton	63	2.48
Illuminated pushbutton	66.5	2.62
Pilot light	63	2.48
Emergency stop without key	81.5	3.21
Selector switch with standard handle	76.5	3.01
Key switch	92	3.62