Produktdatenblatt

Spezifikationen

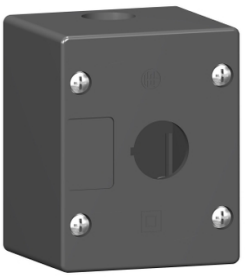

Leergehäuse, Harmony XALG, Kunststoff, schwarz, 1 Bohrung, 22mm

XALG01

EAN Code: 3389119019323

Hauptmerkmale

Baureihe	Harmony XALG
Produkt- oder Komponententyp	Leere Steuerstation
Kurzbezeichnung des Geräts	XALG
Produktbestimmung	Für XB5 Ø 22 mm Steuer- und Signalisierungseinheiten Ø 22 mm
Umgebungseigenschaften	Extreme Umgebungsbedingungen
Farbe des Schaltschranksockels	Schwarz (RAL 9005)
Farbe Gehäuse-Oberteil	Schwarz (RAL 9005)
Material	Mineralisch verstärktes Polyamid
Kabeleinführung	2 Bohrungen für ISO M20-Kabeleinführung
Schutzart (IP)	IP66 entspricht IEC 60529 IP67 entspricht IEC 60529 IP69 IP69K

Zusatzmerkmale

Bauweise	Für Kundenbaugruppe
Anzahl der Kabeldurchführungen	1 Einbaustelle
CAD-Gesamtbreite	90 mm
CAD-Gesamthöhe	72 mm
CAD-Gesamttiefe	65 mm
Produktgewicht	0,226 kg
Widerstandsfähigkeit gegen Hochdruckreiniger	10 mPa bei 80 °C, Entfernung: 0,2 m

Montage

Beschichtung	TC TH
Umgebungstemperatur bei Lagerung	-40…70 °C
Umgebungstemperatur bei Betrieb	-25…70 °C
Schutzklasse für Stromschläge	Klasse II conforming to IEC 61140
Schutzart (IK)	IK05 entspricht IEC 62262

Bruttopreisliste für Deutschland zuzüglich Zuschläge, Frachtkosten und Mehrwertsteuer, gültig ab dem 1. Januar 2024. Irrtum und Änderungen vorbehalten. Es gelten die AGBs der Schneider Electric GmbH.

Haftungsausschluss: Diese Dokumentation dient nicht als Ersatz für die Beurteilung der Eignung oder Verlässlichkeit dieser Produkte für bestimmte Verwendungsbereiche des Benutzers und darf nicht zu diesem Zweck verwendet werden.

Chemikalienbeständigkeit	Gute Widerstandsfähigkeit gegen Milchsäure bei 10 °C Gute Widerstandsfähigkeit gegen Reinigungsmittel bei 60 °C Keine Widerstandsfähigkeit gegen Ameisensäure (10 %) bei 50 °C Keine Widerstandsfähigkeit gegen Milchsäure bei 90 °C Gute Widerstandsfähigkeit gegenüber Ammoniak Gute Widerstandsfähigkeit gegenüber Benzol Gute Widerstandsfähigkeit gegenüber Butter Gute Widerstandsfähigkeit gegenüber Zitronensäure (10 %) Gute Widerstandsfähigkeit gegenüber Schneidölen Gute Widerstandsfähigkeit gegenüber Äthan Gute Widerstandsfähigkeit gegenüber Äthanol Gute Widerstandsfähigkeit gegenüber Äthylen Gute Widerstandsfähigkeit gegenüber Fettsäuren Gute Widerstandsfähigkeit gegenüber fetthaltigen Alkoholika Gute Widerstandsfähigkeit gegenüber Milch Gute Widerstandsfähigkeit gegenüber Motorölen und -fetten Gute Widerstandsfähigkeit gegenüber Ölen (pflanzliche, mineralische) Gute Widerstandsfähigkeit gegenüber Petroleum Gute Widerstandsfähigkeit gegenüber Azeton Gute Widerstandsfähigkeit gegenüber Harnsäure (20 %) Eingeschränkt widerstandsfähig gegenüber Essigsäure (10 %) Eingeschränkt widerstandsfähig gegenüber Borsäure Nicht widerstandsfähig gegenüber Wasserstoffperoxid (30 %) Nicht widerstandsfähig gegenüber Salpetersäure (2 %)
Normen	IEC 60947-1 IEC 60947-5-1

Verpackungseinheiten

VPE 1 Art	PCE
Anzahl der Geräte pro Packung	1
VPE 1 Höhe	8,500 cm
VPE 1 Breite	9,500 cm
VPE 1 Länge	10,000 cm
Verpackungsgewicht (Lbs)	210,000 g
VPE 2 Art	S03
VPE 2 Menge	30
VPE 2 Höhe	30 cm
VPE 2 Breite	30 cm
VPE 2 Länge	40 cm
VPE 2 Gewicht	6,595 kg

Vertragliche Gewährleistung

Garantie (in Monaten)	18

Environmental Data

Schneider Electric hat sich zum Ziel gesetzt, den Net Zero-Status bis 2050 durch Lieferkettenpartnerschaften, Materialien mit geringerer Auswirkung und Kreislaufbildung über unsere laufende Kampagne "Use Better, Use Longer, Use Again" zu erreichen, um die Lebensdauer und Recyclingfähigkeit der Produkte zu verlängern.

Erläuterung der Environmental Data >

Wie wir die Produktnachhaltigkeit bewerten >

Umweltbilanz

Total lifecycle Carbon footprint	**2 kg CO2 eq.**
CO_2-Fußabdruck der Herstellungsphase [A1 bis A3]	**2 kg CO2 eq.**
CO_2-Fußabdruck der Distributionsphase [A4]	**0 kg CO2 eq.**
CO_2-Fußabdruck der Installationsphase [A5]	**0 kg CO2 eq.**
CO_2-Fußabdruck der Nutzungsphase [B2, B3, B4, B6]	**0 kg CO2 eq.**
CO_2-Fußabdruck der End-of-Life-Phase [C1 bis C4]	**0.1 kg CO2 eq.**
Umweltproduktdeklaration	**Produktumweltprofil**

Use Better

Materialien und Verpackung

Verpackung mit Recycling-Karton	**Ja**
Verpackung ohne Kunststoff	**Ja**
EU-RoHS-Richtlinie	**Konform**
REACh-Verordnung	**Produkt beinhaltet besorgniserregende Stoffe (SVHC) nicht über dem Schwellwert**

Use Again

Reproduktion

Recyclingfähigkeitspotential in %	**18**
Circular Econmomy-Eignung	**Entsorgungsinformationen**
Rücknahme	**Ja**

Maßzeichnungen

Abmessungen

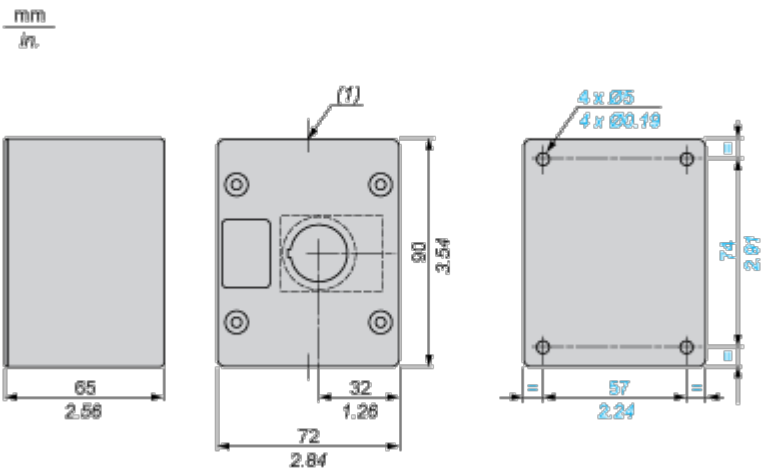

(1) 2 ISO-20-Kabeleinführungen

Image of product / Alternate images

Alternative











