Produkta datu lapa

Specifikācijas

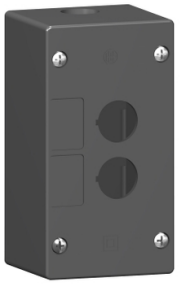

Tukša vadības stacija, Harmony XALG, ar minerālu pastiprināts poliamīds, melns, 2 izgriezumi, smagām vidēm

XALG02

Galvenā

Produktu klāsts	Harmony XALG
Produkta vai sastāvdaļas veids	Tukša kontroles stacija
Ierīces īsais nosaukums	XALG
Produkta galamērķis	XB5 Ø 22 mm vadības un signalizācijas ierīcēm
Vides raksturlielumi	Smaga atmosfēra
Korpusa pamatnes krāsa	melns (RAL 9005)
Vāka krāsa	melns (RAL 9005)
Materiāls	Ar minerālu pastiprināts poliamīds
Kabeļa ievade	2 izsitumi ISO M20 kabeļa ievadei
IP aizsardzības pakāpe	IP66 atbilst IEC 60529 IP67 atbilst IEC 60529 IP69 IP69K

Papildinošs

Montāžas stils	Klienta montāžai
Izgriezumu skaits	2 izgriezumi 30 mm
CAD kopējais platums	135 mm
CAD kopējais augstums	72 mm
CAD kopējais dziļums	65 mm
Neto svars	0,28 kg
Izturība pret augstspiediena mazgātāju	10 mPa pie 80 °C , attālums: 0,2 m

Vide

Aizsardzības ārstēšana	TH TC
Apkārtējā gaisa temperatūra uzglabāšanai	-40…70 °C
Apkārtējā gaisa temperatūra darbībai	-25…70 °C
Elektrības trieciena aizsardzības klase	II klase conforming to IEC 61140
IK aizsardzības pakāpe	IK05 atbilst IEC 62262

Ir sasniegts maksimālais saīdzināmo produktu skaits. Lūdzu, atveriet sadaļu Saīdzināt produktus #SAITE# un izdzēsiet kādu produktu, lai turpinātu.

Izturība pret ķīmiskiem aģentiem	laba izturība pret pienskābipie 10 °C laba noturība pret mazgāšanas līdzeklipie 60 °C nav izturīgs pret skudrskābi (10%)pie 50 °C nav izturīgs pret pienskābipie 90 °C laba izturība pret amonjaku laba izturība pret benzolu laba izturība pret sviestu laba izturība pret citronskābi (10%) laba izturība pret griešanas savienojumiem laba noturība pret etānu laba izturība pret etanolu laba izturība pret etilēnu laba izturība pret taukskābēm laba izturība pret taukskābju spirtiem laba izturība pret pienu laba izturība pret motoreļļām un smērvielām laba izturība pret eļļām (augu, minerālu) laba izturība pret naftu laba noturība pret acetonu laba noturība pret urīnskābi (20%) ierobežota izturība pret etiķskābi (10%) ierobežota izturība pret borskābi nav izturīgs pret ūdeņraža peroksīdu (30%) nav izturīgs pret slāpekļskābi (2%)
Standarti	IEC 60947-5-1 IEC 60947-1

Iepakošanas vienības

Pirmā iepakojuma vienības tips	PCE
Vienību skaits 1. iepakojumā	1
1. iepakojuma augstums	8,000 cm
1. iepakojuma platums	10,000 cm
1. iepakojuma garums	18,500 cm
1. iepakojuma svars	277,000 g
Otrā iepakojuma vienības tips	S03
Vienību skaits 2. iepakojumā	16
2. iepakojuma augstums	30,000 cm
2. iepakojuma platums	30,000 cm
2. iepakojuma garums	40,000 cm
2. iepakojuma svars	4,882 kg

Līguma garantija

Garantija (mēnešos)	18

Environmental Data

Schneider Electric mērķis ir līdz 2050. gadam sasniegt nulles emisiju statusu, izmantojot piegādes ķēdes partnerību, zemākas ietekmes materiālus un cirkularitāti, izmantojot mūsu pašreizējo kampaņu "Use Better, Use Longer, Use Again", lai pagarinātu produktu kalpošanas laiku un to pārstrādājamību.

Environmental Data skaidrojums >

Kā mēs novērtējam produktu ilgtspēju >

Ietekme uz vidi

Kopējā dzīves cikla oglekļa pēda	**2 kg CO2 eq.**
Ražošanas posma oglekļa pēdas nospiedums [A1–A3]	**1 kg CO2 eq.**
Izplatīšanas posma oglekļa pēdas nospiedums [A4]	**0 kg CO2 eq.**
Uzstādīšanas posma oglekļa pēdas nospiedums [A5]	**0 kg CO2 eq.**
Lietošanas posma oglekļa pēdas nospiedums [B2, B3, B4, B6]	**0 kg CO2 eq.**
Dzīves cikla beigu posma oglekļa pēdas nospiedums [C1–C4]	**0 kg CO2 eq.**
Vides informācijas publiskošana	**Produkta ietekme uz vidi**

Use Better

Materiāli un iepakojums

Iepakojums izgatavots no pārstrādāta kartona	**Jā**
Iepakojums bez plastmasas	**Jā**
ES RoHS direktīva	**Atbilst**
REACh regula	**Nesatur ļoti bīstamas vielas virs moteiktās normas**

Use Again

Pārsaiņošana un atkārtota ražošana

Pārstrādājamības potenciāls, %	**18**
Cirkularitātes profils	**Informācija par ekspluatācijas izbeigšanu**
Atgriešana	**Jā**

Dimensions Drawings

Dimensions

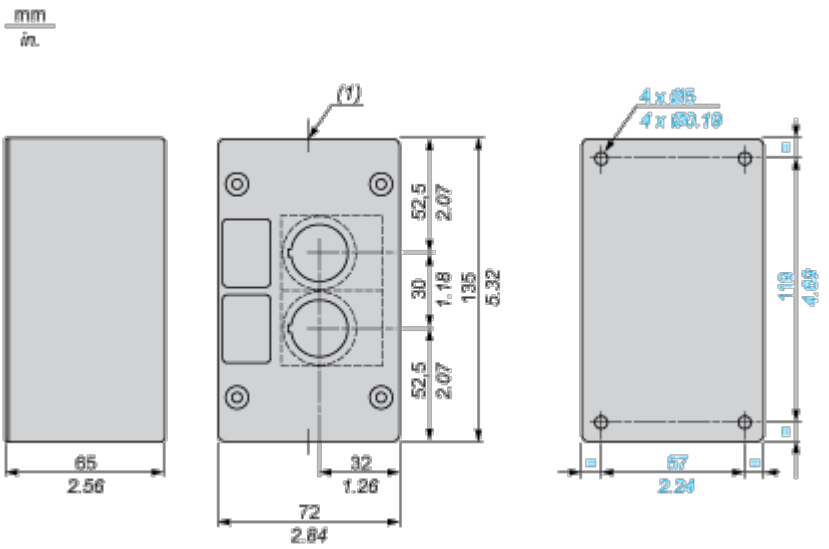

(1) 2 ISO 20 cable entries.

Image of product / Alternate images

Alternative











