Produkta datu lapa

Specifikācijas



Tukša vadības pults bez eņģēm, Harmony XAP, XB2 SL, plastmasa, pelēka, neurbta, 85x146x87mm

XAPA1100

Galvenā

Produktu klāsts	Harmony XAP
Produkta vai sastāvdaļas veids	Tukša vadības stacija bez eņģēm
Ierīces īsais nosaukums	XAPA
Produkta priekšējās plāksnes izmērs	85 x 146 mm
Izmantojamais dziļums	83 mm
Izgriezumu skaits	Neizurbts
Korpusa pamatnes krāsa	pelēks
Vāka krāsa	pelēks
Materiāls	Ar stiklu pastiprināts poliesters
Kabeļa ievade	neizurbts
Ierīces montāža	Iebūvējams
IP aizsardzības pakāpe	IP65 atbilst IEC 60529 IP69 atbilst NF C 20-010 IP69K
Izturība pret ķīmiskiem aģentiem	augsta izturība pret skābēm augsta izturība pret visiem šķīdinātājiem augsta izturība pret pamatnēm augsta izturība pret dīzeļdegvielu augsta izturība pret minerālsāļiem augsta izturība pret eļļām un taukiem augsta izturība pret benzīnu augsta izturība pret jūras ūdeni

Papildinošs

Neto svars	0,47 kg
Liesmas slāpēšana	M3 atbilst CSTB VO atbilst UL 94

Vide

Aizsardzības ārstēšana	TC TH
Apkārtējā gaisa temperatūra uzglabāšanai	-40…70 °C
Apkārtējā gaisa temperatūra darbībai	-40…70 °C
Pārsprieguma kategorija	II klase atbilst IEC 60536 II klase atbilst NF C 20-030
Ugunsizturība	850 °C atbilst NF C 20-455 960 °C atbilst IEC 92

Ir sasniegts maksimālais saīdzināmo produktu skaits. Lūdzu, atveriet sadaļu Saīdzināt produktus #SAITE# un izdzēsiet kādu produktu, lai turpinātu.

Iepakošanas vienības

Pirmā iepakojuma vienības tips	PCE
Vienību skaits 1. iepakojumā	1
1. iepakojuma augstums	11,064 cm
1. iepakojuma platums	9,000 cm
1. iepakojuma garums	15,500 cm
1. iepakojuma svars	508,000 g
Otrā iepakojuma vienības tips	S06
Vienību skaits 2. iepakojumā	113
2. iepakojuma augstums	75,000 cm
2. iepakojuma platums	60,000 cm
2. iepakojuma garums	80,000 cm
2. iepakojuma svars	71,873 kg

Līguma garantija

Garantija (mēnešos)	18

Environmental Data

Schneider Electric mērķis ir līdz 2050. gadam sasniegt nulles emisiju statusu, izmantojot piegādes ķēdes partnerību, zemākas ietekmes materiālus un cirkularitāti, izmantojot mūsu pašreizējo kampaņu "Use Better, Use Longer, Use Again", lai pagarinātu produktu kalpošanas laiku un to pārstrādājamību.

Environmental Data skaidrojums >

Kā mēs novērtējam produktu ilgtspēju >

Ietekme uz vidi

Kopējā dzīves cikla oglekļa pēda	**3 kg CO2 eq.**
Ražošanas posma oglekļa pēdas nospiedums [A1–A3]	**2 kg CO2 eq.**
Izplatīšanas posma oglekļa pēdas nospiedums [A4]	**0.1 kg CO2 eq.**
Uzstādīšanas posma oglekļa pēdas nospiedums [A5]	**0.4 kg CO2 eq.**
Lietošanas posma oglekļa pēdas nospiedums [B2, B3, B4, B6]	**0 kg CO2 eq.**
Dzīves cikla beigu posma oglekļa pēdas nospiedums [C1–C4]	**0.1 kg CO2 eq.**
Vides informācijas publiskošana	**Produkta ietekme uz vidi**

Use Better

Materiāli un iepakojums

Iepakojums izgatavots no pārstrādāta kartona	**Jā**
Iepakojums bez plastmasas	**Jā**
ES RoHS direktīva	**Atbilst**
REACh regula	**Nesatur ļoti bīstamas vielas virs moteiktās normas**

Use Again

Pārsaiņošana un atkārtota ražošana

Pārstrādājamības potenciāls, %	**98**
Cirkularitātes profils	**Nav jāveic īpašas darbības, lai nodotu otrreizējai pārstrādei**
Atgriešana	**Jā**

Dimensions Drawings

Dimensions and Fixing

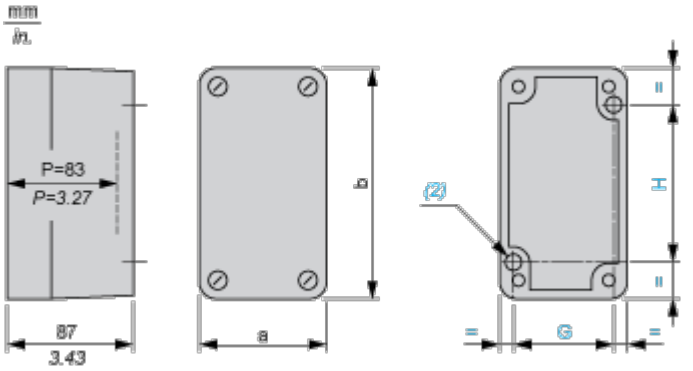

(2) 2 x Ø 5.6 mm/0.22 in. holes, depth 12 mm/0.47 in.

P Usable depth

a		b		G		H	
mm	in.	mm	in.	mm	in.	mm	in.
85	3.35	146	5.75	70	2.76	105	4.13

Image of product / Alternate images

Alternative



