Produkta datu lapa

Specifikācijas



Tukša vadības stacija, Harmony XAP, XB2 SL, cinka sakausējums, dzeltens, M20, neurbts, 80x80x51,5mm, UL cULus

XAPK11

Galvenā

Produktu klāsts	Harmony XAP
Produkta vai sastāvdaļas veids	Presēta tukša kontroles stacija
Ierīces īsais nosaukums	XAPK
Produkta galamērķis	Ø 22 mm vadības un signalizācijas ierīcēm
Produkta priekšējās plāksnes izmērs	80 x 80 mm
Izmantojamais dziļums	49 mm
Izgriezumu skaits	Bez izgriezuma
Korpusa pamatnes krāsa	dzeltens (RAL 1004)
Vāka krāsa	dzeltens (RAL 1004)
Materiāls	Spiedienliets cinks
Izpārdošana par nedalāmu daudzumu	1
IP aizsardzības pakāpe	IP65 atbilst EN/IEC 60529 un EN/IEC 60947-5-1 IP66 atbilst EN/IEC 60529 un EN/IEC 60947-5-1 IP69 atbilst EN/IEC 60529 un EN/IEC 60947-5-1

Papildinošs

Vertikālo rindu skaits	0
Horizontālo rindu skaits	0
Vadības stacijas tips	Metāls
Kabeļa ievade	2 x kabeļu blīvslēgs atbilst ISO
Vītnes veids	M20 x 1,5
CAD kopējais platums	80 mm
CAD kopējais augstums	80 mm
CAD kopējais dziļums	51,5 mm
Neto svars	0,455 kg

Vide

Aizsardzības ārstēšana	TC
Apkārtējā gaisa temperatūra uzglabāšanai	-40…70 °C
Apkārtējā gaisa temperatūra darbībai	-40…70 °C
Elektrības trieciena aizsardzības klase	I klase conforming to IEC 61140
Aizsardzības pakāpe	UL tips 4 atbilst UL 50 E UL tips 4X atbilst UL 50 E

Ir sasniegts maksimālais saīdzināmo produktu skaits. Lūdzu, atveriet sadaļu Saīdzināt produktus #SAITE# un izdzēsiet kādu produktu, lai turpinātu.

IK aizsardzības pakāpe	IK07 atbilst IEC 62262
Izturība pret ķīmiskiem aģentiem	pēc pieprasījuma var saņemt īpašu attieksmi
Produkta sertifikācija	UL cULus EAC

Iepakošanas vienības

Pirmā iepakojuma vienības tips	PCE
Vienību skaits 1. iepakojumā	1
1. iepakojuma augstums	9,398 cm
1. iepakojuma platums	8,382 cm
1. iepakojuma garums	8,890 cm
1. iepakojuma svars	548,846 g

Līguma garantija

Garantija (mēnešos)	18

Environmental Data

Schneider Electric mērķis ir līdz 2050. gadam sasniegt nulles emisiju statusu, izmantojot piegādes ķēdes partnerību, zemākas ietekmes materiālus un cirkularitāti, izmantojot mūsu pašreizējo kampaņu "Use Better, Use Longer, Use Again", lai pagarinātu produktu kalpošanas laiku un to pārstrādājamību.

Environmental Data skaidrojums >

Kā mēs novērtējam produktu ilgtspēju >

Ietekme uz vidi

Kopējā dzīves cikla oglekļa pēda	**4 kg CO2 eq.**
Ražošanas posma oglekļa pēdas nospiedums [A1–A3]	**4 kg CO2 eq.**
Izplatīšanas posma oglekļa pēdas nospiedums [A4]	**0.1 kg CO2 eq.**
Uzstādīšanas posma oglekļa pēdas nospiedums [A5]	**0 kg CO2 eq.**
Lietošanas posma oglekļa pēdas nospiedums [B2, B3, B4, B6]	**0 kg CO2 eq.**
Dzīves cikla beigu posma oglekļa pēdas nospiedums [C1–C4]	**0 kg CO2 eq.**
Vides informācijas publiskošana	**Produkta ietekme uz vidi**

Use Better

Materiāli un iepakojums

Iepakojums izgatavots no pārstrādāta kartona	**Jā**
Iepakojums bez plastmasas	**Jā**
ES RoHS direktīva	**Atbilst**
REACh regula	**Nesatur ļoti bīstamas vielas virs moteiktās normas**

Use Again

Pārsaiņošana un atkārtota ražošana

Cirkularitātes profils	**Nav jāveic īpašas darbības, lai nodotu otrreizējai pārstrādei**
Atgriešana	**Jā**

Dimensions Drawings

Dimensions and Fixing

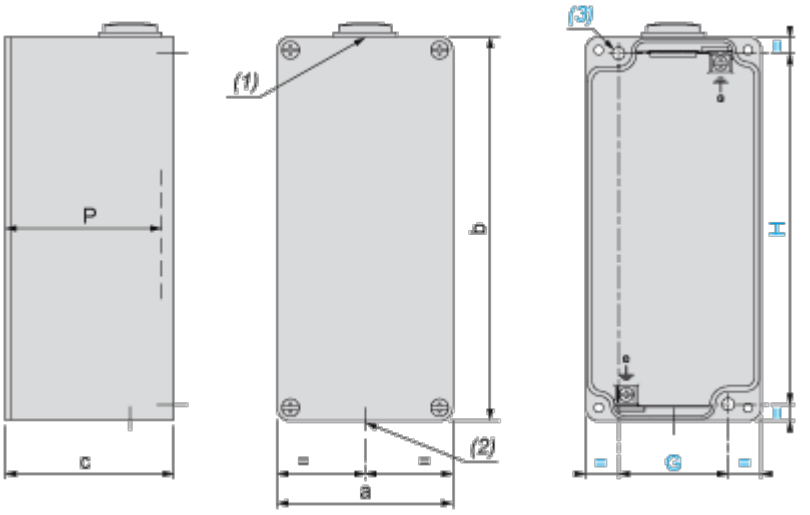

(1) : 1 hole, with blanking plug (protrusion 6 mm/0.24 in.), for cable gland ISO M20 x 1.5

(2) : 1 hole, without blanking plug, for cable gland ISO M20 x 1.5

(3) : 2 x Ø 5.6 mm/0.22 in. holes, depth 19 mm/0.75 in.

P : Usable depth

a		b		c		G		H		P	
mm	in.	mm	in.	mm	in.	mm	in.	mm	in.	mm	in.
80	3.15	80	3.15	51.5	2.03	50	1.97	65	2.56	49	1.93

Image of product / Alternate images

Alternative





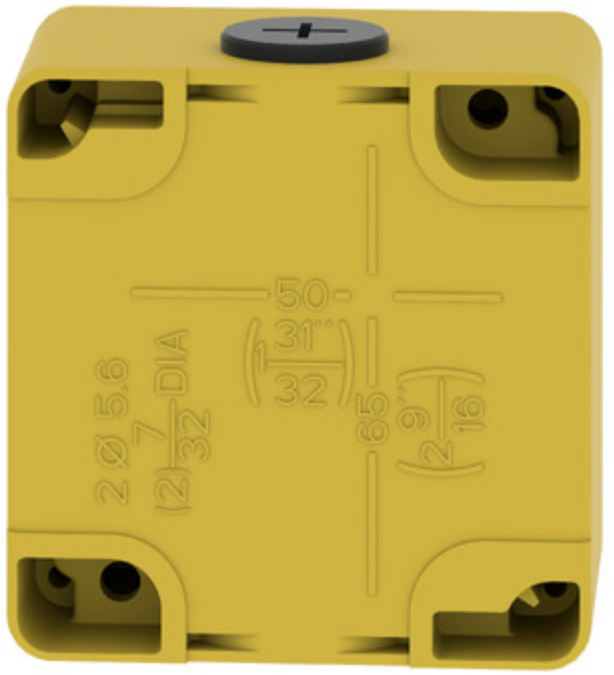
50
31
32
65
9
16
2 Ø 5.6
7
32
DIA
(2)

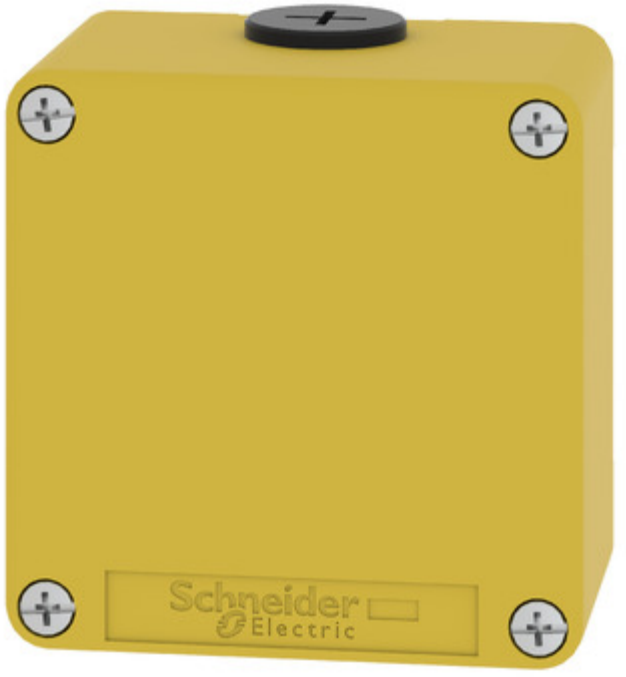
Schneider
Electric

