# Produkta datu lapa

Specifikācijas



## Tukša lietnes vadības stacija, Harmony XAP, XB2 SL, cinka sakausējums, pelēks, M20, neurbts, 80x80x77mm, UL cULus

XAPD14

## Galvenā

| | |
|---|---|
| **Produktu klāsts** | Harmony XAP |
| **Produkta vai sastāvdaļas veids** | Presēta tukša kontroles stacija |
| **Ierīces īsais nosaukums** | XAPD |
| **Produkta galamērķis** | Ø 22 mm vadības un signalizācijas ierīcēm |
| **Produkta priekšējās plāksnes izmērs** | 80 x 80 mm |
| **Izmantojamais dziļums** | 74,5 mm |
| **Izgriezumu skaits** | Bez izgriezuma |
| **Korpusa pamatnes krāsa** | pelēks ( RAL 7035) |
| **Vāka krāsa** | pelēks ( RAL 7035) |
| **Materiāls** | Spiedienliets cinks |
| **Izpārdošana par nedalāmu daudzumu** | 1 |
| **IP aizsardzības pakāpe** | IP65 atbilst EN/IEC 60529 un EN/IEC 60947-5-1<br>IP66 atbilst EN/IEC 60529 un EN/IEC 60947-5-1<br>IP69 atbilst EN/IEC 60529 un EN/IEC 60947-5-1 |

## Papildinošs

| | |
|---|---|
| **Vertikālo rindu skaits** | 0 |
| **Horizontālo rindu skaits** | 0 |
| **Vadības stacijas tips** | Metāls |
| **Kabeļa ievade** | 2 x kabeļu blīvslēgs atbilst ISO |
| **Vītnes veids** | M20 x 1,5 |
| **CAD kopējais platums** | 80 mm |
| **CAD kopējais augstums** | 80 mm |
| **CAD kopējais dziļums** | 77 mm |
| **Neto svars** | 0,605 kg |

## Vide

| | |
|---|---|
| **Aizsardzības ārstēšana** | TC |
| **Apkārtējā gaisa temperatūra uzglabāšanai** | -40…70 °C |
| **Apkārtējā gaisa temperatūra darbībai** | -25…70 °C |
| **Elektrības trieciena aizsardzības klase** | I klase conforming to IEC 61140 |
| **Aizsardzības pakāpe** | UL tips 4 atbilst UL 50 E<br>UL tips 4X atbilst UL 50 E |

Ir sasniegts maksimālais saīdzināmo produktu skaits. Lūdzu, atveriet sadaļu Saīdzināt produktus #SAITE# un izdzēsiet kādu produktu, lai turpinātu.

| | |
|---|---|
| **IK aizsardzības pakāpe** | IK07 atbilst IEC 62262 |
| **Izturība pret ķīmiskiem aģentiem** | pēc pieprasījuma var saņemt īpašu attieksmi |
| **Produkta sertifikācija** | UL<br>cULus<br>EAC |

## Iepakošanas vienības

| | |
|---|---|
| **Pirmā iepakojuma vienības tips** | PCE |
| **Vienību skaits 1. iepakojumā** | 1 |
| **1. iepakojuma augstums** | 8,000 cm |
| **1. iepakojuma platums** | 9,000 cm |
| **1. iepakojuma garums** | 9,000 cm |
| **1. iepakojuma svars** | 789,000 g |
| **Otrā iepakojuma vienības tips** | S02 |
| **Vienību skaits 2. iepakojumā** | 12 |
| **2. iepakojuma augstums** | 15,000 cm |
| **2. iepakojuma platums** | 30,000 cm |
| **2. iepakojuma garums** | 40,000 cm |
| **2. iepakojuma svars** | 9,720 kg |

## Līguma garantija

| | |
|---|---|
| **Garantija (mēnešos)** | 18 |

## Environmental Data

Schneider Electric mērķis ir līdz 2050. gadam sasniegt nulles emisiju statusu, izmantojot piegādes ķēdes partnerību, zemākas ietekmes materiālus un cirkularitāti, izmantojot mūsu pašreizējo kampaņu "Use Better, Use Longer, Use Again", lai pagarinātu produktu kalpošanas laiku un to pārstrādājamību.

Environmental Data skaidrojums >

Kā mēs novērtējam produktu ilgtspēju >

### Ietekme uz vidi

| | |
|---|---|
| Kopējā dzīves cikla oglekļa pēda | **5 kg CO2 eq.** |
| Ražošanas posma oglekļa pēdas nospiedums [A1–A3] | **4 kg CO2 eq.** |
| Izplatīšanas posma oglekļa pēdas nospiedums [A4] | **0.1 kg CO2 eq.** |
| Uzstādīšanas posma oglekļa pēdas nospiedums [A5] | **0 kg CO2 eq.** |
| Lietošanas posma oglekļa pēdas nospiedums [B2, B3, B4, B6] | **0 kg CO2 eq.** |
| Dzīves cikla beigu posma oglekļa pēdas nospiedums [C1–C4] | **0.1 kg CO2 eq.** |
| Vides informācijas publiskošana | **Produkta ietekme uz vidi** |

## Use Better

### Materiāli un iepakojums

| | |
|---|---|
| Iepakojums izgatavots no pārstrādāta kartona | **Jā** |
| Iepakojums bez plastmasas | **Jā** |
| ES RoHS direktīva | **Atbilst** |
| REACh regula | **Nesatur ļoti bīstamas vielas virs moteiktās normas** |

## Use Again

### Pārsaiņošana un atkārtota ražošana

| | |
|---|---|
| Cirkularitātes profils | **Nav jāveic īpašas darbības, lai nodotu otrreizējai pārstrādei** |
| Atgriešana | **Jā** |

Dimensions Drawings

## Dimensions and Fixing

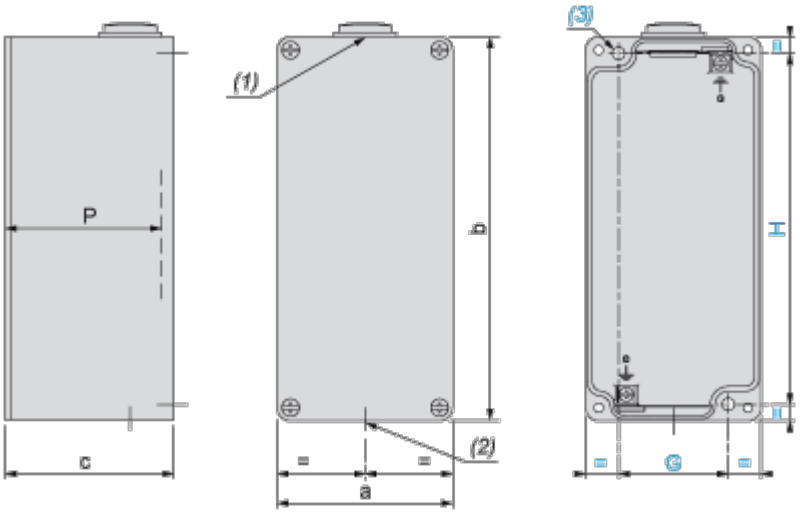


(1) : 1 hole, with blanking plug (protrusion 6 mm/0.24 in.), for cable gland ISO M20 x 1.5

(2) : 1 hole, without blanking plug, for cable gland ISO M20 x 1.5

(3) : 2 x Ø 5.6 mm/0.22 in. holes, depth 19 mm/0.75 in.

P : Usable depth

| a | | b | | c | | G | | H | | P | |
|---|---|---|---|---|---|---|---|---|---|---|---|
| mm | in. | mm | in. | mm | in. | mm | in. | mm | in. | mm | in. |
| 80 | 3.15 | 80 | 3.15 | 77 | 3.03 | 50 | 1.97 | 65 | 2.56 | 74.5 | 2.93 |

Image of product / Alternate images

**Alternative**








Schneider
Electric


50
31
32
65
2 Ø 5.6
7
32
DIA
9
16

