Produkta datu lapa

Specifikācijas

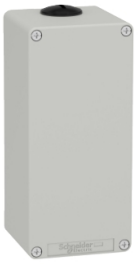

Lieti tukša vadības stacija, Harmony XAP, XB2 SL, cinka sakausējums, pelēks, M25, neurbts, 80x175x77mm

XAPD34

Galvenā

Produktu klāsts	Harmony XAP
Produkta vai sastāvdaļas veids	Presēta tukša kontroles stacija
Ierīces īsais nosaukums	XAPD
Produkta galamērķis	Ø 22 mm vadības un signalizācijas ierīcēm
Produkta priekšējās plāksnes izmērs	80 x 175 mm
Izmantojamais dziļums	74,5 mm
Izgriezumu skaits	Bez izgriezuma
Korpusa pamatnes krāsa	pelēks (RAL 7035)
Vāka krāsa	pelēks (RAL 7035)
Materiāls	Spiedienliets cinks
Izpārdošana par nedalāmu daudzumu	1
IP aizsardzības pakāpe	IP65 atbilst EN/IEC 60529 un EN/IEC 60947-5-1 IP66 atbilst EN/IEC 60529 un EN/IEC 60947-5-1 IP69 atbilst EN/IEC 60529 un EN/IEC 60947-5-1

Papildinošs

Vertikālo rindu skaits	0
Horizontālo rindu skaits	0
Vadības stacijas tips	Metāls
Kabeļa ievade	2 x kabeļu blīvslēgs atbilst ISO
Vītnes veids	M25 x 1,5
CAD kopējais platums	80 mm
CAD kopējais augstums	175 mm
CAD kopējais dziļums	77 mm
Neto svars	1,145 kg

Vide

Aizsardzības ārstēšana	TC
Apkārtējā gaisa temperatūra uzglabāšanai	-40…70 °C
Apkārtējā gaisa temperatūra darbībai	-25…70 °C
Elektrības trieciena aizsardzības klase	I klase conforming to IEC 61140
IK aizsardzības pakāpe	IK07 atbilst IEC 62262

Ir sasniegts maksimālais saīdzināmo produktu skaits. Lūdzu, atveriet sadaļu Salīdzināt produktus #SAITE# un izdzēsiet kādu produktu, lai turpinātu.

Izturība pret ķīmiskiem aģentiem	pēc pieprasījuma var saņemt īpašu attieksmi
Produkta sertifikācija	EAC

Iepakošanas vienības

Pirmā iepakojuma vienības tips	PCE
Vienību skaits 1. iepakojumā	1
1. iepakojuma augstums	9,000 cm
1. iepakojuma platums	11,900 cm
1. iepakojuma garums	18,700 cm
1. iepakojuma svars	1,325 kg
Otrā iepakojuma vienības tips	S02
Vienību skaits 2. iepakojumā	6
2. iepakojuma augstums	15,000 cm
2. iepakojuma platums	30,000 cm
2. iepakojuma garums	40,000 cm
2. iepakojuma svars	8,387 kg
Trešā iepakojuma vienības tips	P06
Vienību skaits 3. iepakojumā	96
3. iepakojuma augstums	75,000 cm
3. iepakojuma platums	60,000 cm
3. iepakojuma garums	80,000 cm
3. iepakojuma svars	142,700 kg

Līguma garantija

Garantija (mēnešos)	18

Environmental Data

Schneider Electric mērķis ir līdz 2050. gadam sasniegt nulles emisiju statusu, izmantojot piegādes ķēdes partnerību, zemākas ietekmes materiālus un cirkularitāti, izmantojot mūsu pašreizējo kampaņu "Use Better, Use Longer, Use Again", lai pagarinātu produktu kalpošanas laiku un to pārstrādājamību.

Environmental Data skaidrojums >

Kā mēs novērtējam produktu ilgtspēju >

Ietekme uz vidi

Kopējā dzīves cikla oglekļa pēda	**10 kg CO2 eq.**
Ražošanas posma oglekļa pēdas nospiedums [A1–A3]	**10 kg CO2 eq.**
Izplatīšanas posma oglekļa pēdas nospiedums [A4]	**0.2 kg CO2 eq.**
Uzstādīšanas posma oglekļa pēdas nospiedums [A5]	**0 kg CO2 eq.**
Lietošanas posma oglekļa pēdas nospiedums [B2, B3, B4, B6]	**0 kg CO2 eq.**
Dzīves cikla beigu posma oglekļa pēdas nospiedums [C1–C4]	**0.1 kg CO2 eq.**
Vides informācijas publiskošana	**Produkta ietekme uz vidi**

Use Better

Materiāli un iepakojums

Iepakojums izgatavots no pārstrādāta kartona	**Jā**
Iepakojums bez plastmasas	**Jā**
ES RoHS direktīva	**Atbilst**
REACh regula	**Nesatur ļoti bīstamas vielas virs moteiktās normas**

Use Again

Pārsaiņošana un atkārtota ražošana

Pārstrādājamības potenciāls, %	**5**
Cirkularitātes profils	**Nav jāveic īpašas darbības, lai nodotu otrreizējai pārstrādei**
Atgriešana	**Jā**

Dimensions Drawings

Dimensions and Fixing

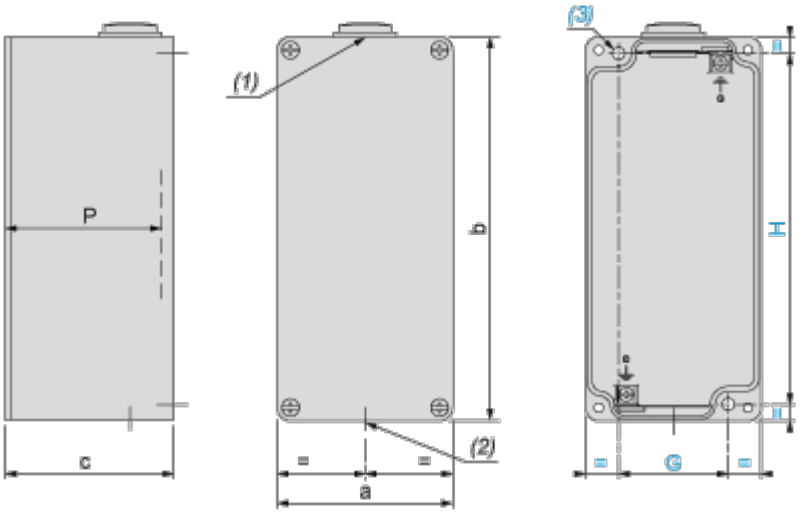

(1) : 1 hole, with blanking plug (protrusion 6 mm/0.24 in.), for cable gland ISO M25 x 1.5

(2) : 1 hole, without blanking plug, for cable gland ISO M25 x 1.5

(3) : 2 x Ø 5.6 mm/0.22 in. holes, depth 19 mm/0.75 in.

P : Usable depth

a		b		c		G		H		P	
mm	in.	mm	in.	mm	in.	mm	in.	mm	in.	mm	in.
80	3.15	175	6.89	77	3.03	50	1.97	160	6.30	74.5	2.93

Image of product / Alternate images

Alternative





Produkta datu lapa XAPD34



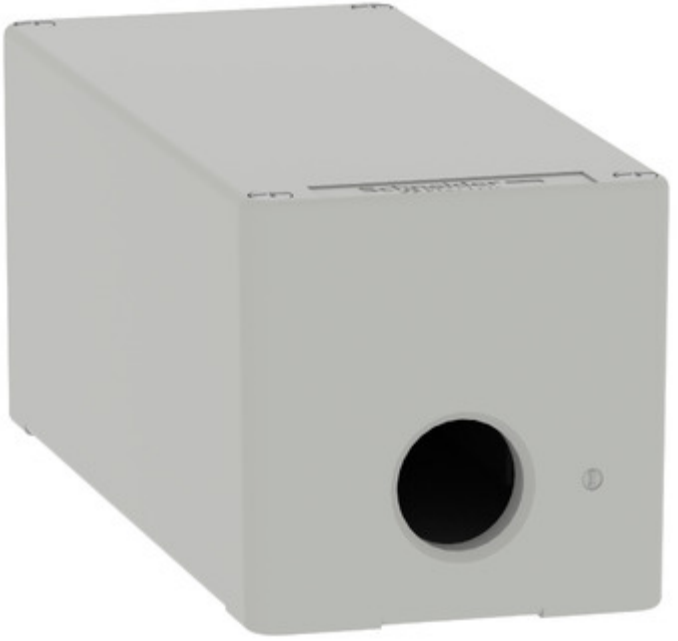

Produkta datu lapa XAPD34



