# Produkta datu lapa

Specifikācijas

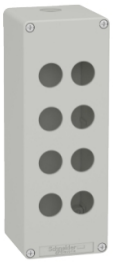

## Lieta tukša vadības stacija, Harmony XAP, XB2 SL, cinka sakausējums, pelēks, M25, 8 izgriezumi 22mm, 80x220x77mm

XAPD4508

## Galvenā

| | |
|---|---|
| **Produktu klāsts** | Harmony XAP |
| **Produkta vai sastāvdaļas veids** | Presēta tukša kontroles stacija |
| **Ierīces īsais nosaukums** | XAPD |
| **Produkta galamērķis** | Ø 22 mm vadības un signalizācijas ierīcēm |
| **Produkta priekšējās plāksnes izmērs** | 80 x 220 mm |
| **Izmantojamais dziļums** | 74,5 mm |
| **Izgriezumu skaits** | 8 izgriezumi |
| **Korpusa pamatnes krāsa** | pelēks ( RAL 7035) |
| **Vāka krāsa** | pelēks ( RAL 7035) |
| **Materiāls** | Spiedienliets cinks |
| **Izpārdošana par nedalāmu daudzumu** | 1 |
| **IP aizsardzības pakāpe** | IP65 atbilst EN/IEC 60529 un EN/IEC 60947-5-1<br>IP66 atbilst EN/IEC 60529 un EN/IEC 60947-5-1<br>IP69 atbilst EN/IEC 60529 un EN/IEC 60947-5-1 |

## Papildinošs

| | |
|---|---|
| **Vertikālo rindu skaits** | 2 |
| **Horizontālo rindu skaits** | 4 |
| **Izgriezuma izmēri** | Ø 22 mm |
| **Vadības stacijas tips** | Metāls |
| **Kabeļa ievade** | 1 x kabeļu blīvslēgs atbilst ISO |
| **Vītnes veids** | M25 x 1,5 |
| **CAD kopējais platums** | 80 mm |
| **CAD kopējais augstums** | 220 mm |
| **CAD kopējais dziļums** | 77 mm |
| **Neto svars** | 1,38 kg |

## Vide

| | |
|---|---|
| **Aizsardzības ārstēšana** | TC |
| **Apkārtējā gaisa temperatūra uzglabāšanai** | -40…70 °C |
| **Apkārtējā gaisa temperatūra darbībai** | -25…70 °C |
| **Elektrības trieciena aizsardzības klase** | I klase conforming to IEC 61140 |

Ir sasniegts maksimālais saīdzināmo produktu skaits. Lūdzu, atveriet sadaļu Saīdzināt produktus #SAITE# un izdzēsiet kādu produktu, lai turpinātu.

| | |
|---|---|
| **IK aizsardzības pakāpe** | IK07 atbilst IEC 62262 |
| **Izturība pret ķīmiskiem aģentiem** | pēc pieprasījuma var saņemt īpašu attieksmi |
| **Produkta sertifikācija** | EAC |

## Iepakošanas vienības

| | |
|---|---|
| **Pirmā iepakojuma vienības tips** | PCE |
| **Vienību skaits 1. iepakojumā** | 1 |
| **1. iepakojuma augstums** | 13,400 cm |
| **1. iepakojuma platums** | 8,900 cm |
| **1. iepakojuma garums** | 23,400 cm |
| **1. iepakojuma svars** | 1,550 kg |

## Līguma garantija

| | |
|---|---|
| **Garantija (mēnešos)** | 18 |

## Environmental Data

Schneider Electric mērķis ir līdz 2050. gadam sasniegt nulles emisiju statusu, izmantojot piegādes ķēdes partnerību, zemākas ietekmes materiālus un cirkularitāti, izmantojot mūsu pašreizējo kampaņu "Use Better, Use Longer, Use Again", lai pagarinātu produktu kalpošanas laiku un to pārstrādājamību.

Environmental Data skaidrojums >

Kā mēs novērtējam produktu ilgtspēju >

### Ietekme uz vidi

| | |
|---|---|
| Kopējā dzīves cikla oglekļa pēda | **10 kg CO2 eq.** |
| Ražošanas posma oglekļa pēdas nospiedums [A1–A3] | **10 kg CO2 eq.** |
| Izplatīšanas posma oglekļa pēdas nospiedums [A4] | **0.2 kg CO2 eq.** |
| Uzstādīšanas posma oglekļa pēdas nospiedums [A5] | **0 kg CO2 eq.** |
| Lietošanas posma oglekļa pēdas nospiedums [B2, B3, B4, B6] | **0 kg CO2 eq.** |
| Dzīves cikla beigu posma oglekļa pēdas nospiedums [C1–C4] | **0.1 kg CO2 eq.** |
| Vides informācijas publiskošana | **Produkta ietekme uz vidi** |

## Use Better

### Materiāli un iepakojums

| | |
|---|---|
| Iepakojums izgatavots no pārstrādāta kartona | **Jā** |
| Iepakojums bez plastmasas | **Jā** |
| ES RoHS direktīva | **Atbilst** |
| REACh regula | **Nesatur ļoti bīstamas vielas virs moteiktās normas** |

## Use Again

### Pārsaiņošana un atkārtota ražošana

| | |
|---|---|
| Pārstrādājamības potenciāls, % | **5** |
| Cirkularitātes profils | **Nav jāveic īpašas darbības, lai nodotu otrreizējai pārstrādei** |
| Atgriešana | **Jā** |

## Dimensions Drawings

### Dimensions and Fixing

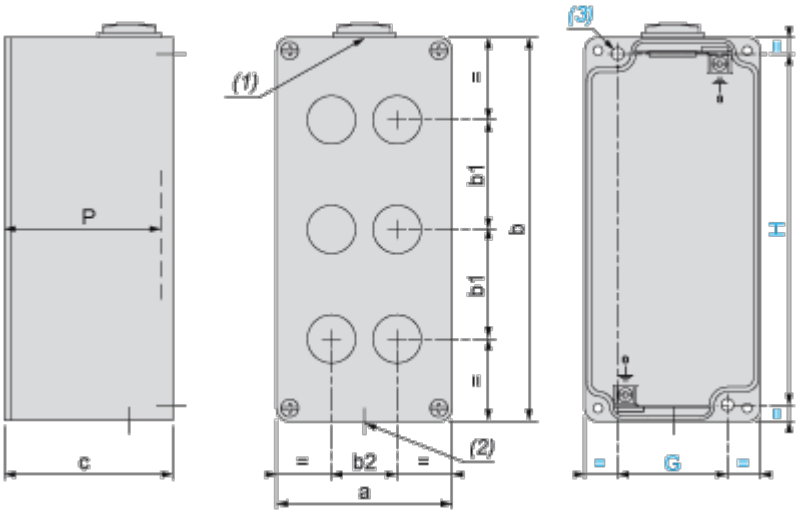


(1) : 1 hole, with blanking plug (protrusion 6 mm/0.24 in.), for cable gland ISO M25 x 1.5

(2) : 1 hole, without blanking plug, for cable gland ISO M25 x 1.5

(3) : 2 x Ø 5.6 mm/0.22 in. holes, depth 19 mm/0.75 in.

P : Usable depth

| a | | b | | c | | G | | H | | P | |
|---|---|---|---|---|---|---|---|---|---|---|---|
| mm | in. | mm | in. | mm | in. | mm | in. | mm | in. | mm | in. |
| 80 | 3.15 | 220 | 8.66 | 77 | 3.03 | 50 | 1.97 | 205 | 8.07 | 74.5 | 2.93 |

**8 holes, Cut-out interaxis 22.5 mm ± 0.2 mm / 0.885 in. ± 0.0078 in. dimensions (vertical mounting)**

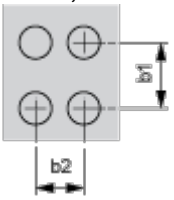


b1 Vertical interaxis: 40 mm/1.57 in.

b2 Horizontal interaxis: 30 mm/1.18 in.

Image of product / Alternate images

**Alternative**





# Produkta datu lapa XAPD4508





# Produkta datu lapa XAPD4508



