Produkta datu lapa

Specifikācijas

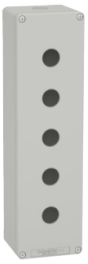

Lieta tukša vadības stacija, Harmony XAP, XB2 SL, alumīnijs, pelēks, M32, 5 izgriezumi 22mm, 85x310x77mm

XAPD5505

Galvenā

Produktu klāsts	Harmony XAP
Produkta vai sastāvdaļas veids	Presēta tukša kontroles stacija
Ierīces īsais nosaukums	XAPD
Produkta galamērķis	Ø 22 mm vadības un signalizācijas ierīcēm
Produkta priekšējās plāksnes izmērs	85 x 310 mm
Izmantojamais dziļums	74,5 mm
Izgriezumu skaits	5 izgriezumi
Korpusa pamatnes krāsa	pelēks (RAL 7035)
Vāka krāsa	pelēks (RAL 7035)
Materiāls	Presē liets alumīnijs
Izpārdošana par nedalāmu daudzumu	1
IP aizsardzības pakāpe	IP65 atbilst EN/IEC 60529 un EN/IEC 60947-5-1 IP66 atbilst EN/IEC 60529 un EN/IEC 60947-5-1 IP69 atbilst EN/IEC 60529 un EN/IEC 60947-5-1

Papildinošs

Vertikālo rindu skaits	1
Horizontālo rindu skaits	5
Izgriezuma izmēri	Ø 22 mm
Vadības stacijas tips	Metāls
Kabeļa ievade	1 x kabeļu blīvslēgs atbilst ISO
Vītnes veids	M32 x 1,5
CAD kopējais platums	85 mm
CAD kopējais augstums	310 mm
CAD kopējais dziļums	77 mm
Neto svars	0,81 kg

Vide

Aizsardzības ārstēšana	TC
Apkārtējā gaisa temperatūra uzglabāšanai	-40…70 °C
Apkārtējā gaisa temperatūra darbībai	-25…70 °C
Elektrības trieciena aizsardzības klase	I klase conforming to IEC 61140

Ir sasniegts maksimālais saīdzināmo produktu skaits. Lūdzu, atveriet sadaļu Saīdzināt produktus #SAITE# un izdzēsiet kādu produktu, lai turpinātu.

IK aizsardzības pakāpe	IK06 atbilst IEC 62262
Izturība pret ķīmiskiem aģentiem	pēc pieprasījuma var saņemt īpašu attieksmi
Produkta sertifikācija	EAC

Iepakošanas vienības

Pirmā iepakojuma vienības tips	PCE
Vienību skaits 1. iepakojumā	1
1. iepakojuma augstums	9,200 cm
1. iepakojuma platums	12,800 cm
1. iepakojuma garums	31,700 cm
1. iepakojuma svars	964,000 g

Līguma garantija

Garantija (mēnešos)	18

Environmental Data

Schneider Electric mērķis ir līdz 2050. gadam sasniegt nulles emisiju statusu, izmantojot piegādes ķēdes partnerību, zemākas ietekmes materiālus un cirkularitāti, izmantojot mūsu pašreizējo kampaņu "Use Better, Use Longer, Use Again", lai pagarinātu produktu kalpošanas laiku un to pārstrādājamību.

Environmental Data skaidrojums >

Kā mēs novērtējam produktu ilgtspēju >

Ietekme uz vidi

Kopējā dzīves cikla oglekļa pēda	**6 kg CO2 eq.**
Ražošanas posma oglekļa pēdas nospiedums [A1–A3]	**6 kg CO2 eq.**
Izplatīšanas posma oglekļa pēdas nospiedums [A4]	**0.1 kg CO2 eq.**
Uzstādīšanas posma oglekļa pēdas nospiedums [A5]	**0 kg CO2 eq.**
Lietošanas posma oglekļa pēdas nospiedums [B2, B3, B4, B6]	**0 kg CO2 eq.**
Dzīves cikla beigu posma oglekļa pēdas nospiedums [C1–C4]	**0.1 kg CO2 eq.**
Vides informācijas publiskošana	**Produkta ietekme uz vidi**

Use Better

Materiāli un iepakojums

Iepakojums izgatavots no pārstrādāta kartona	**Jā**
Iepakojums bez plastmasas	**Jā**
ES RoHS direktīva	**Atbilst**
REACh regula	**Nesatur ļoti bīstamas vielas virs moteiktās normas**

Use Again

Pārsaiņošana un atkārtota ražošana

Pārstrādājamības potenciāls, %	**5**
Cirkularitātes profils	**Nav jāveic īpašas darbības, lai nodotu otrreizējai pārstrādei**
Atgriešana	**Jā**

Dimensions Drawings

Dimensions and Fixing

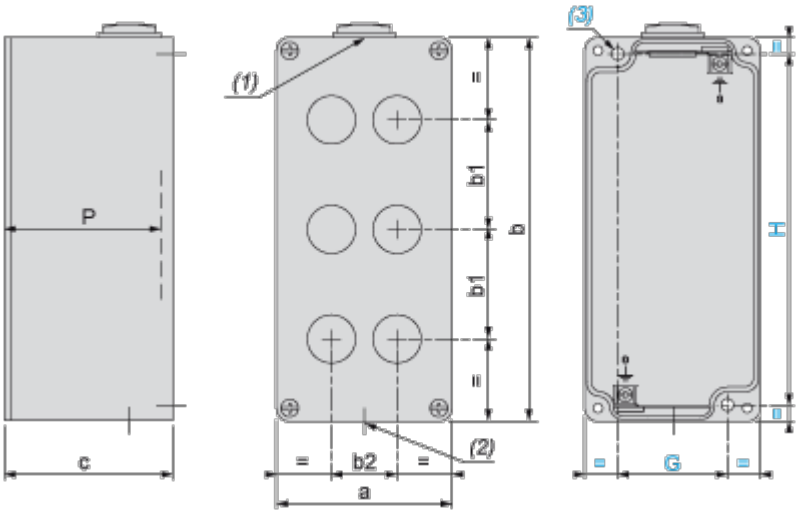

(1) : 1 hole, with blanking plug (protrusion 6 mm/0.24 in.), for cable gland ISO M32 x 1.5

(2) : 1 hole, without blanking plug, for cable gland ISO M32 x 1.5

(3) : 2 x Ø 5.6 mm/0.22 in. holes, depth 19 mm/0.75 in.

P : Usable depth

a		b		c		G		H		P	
mm	in.	mm	in.	mm	in.	mm	in.	mm	in.	mm	in.
85	3.35	310	12.20	77	3.03	55	2.17	295	11.61	74.5	2.93

5 holes, Cut-out interaxis 22.5 mm ± 0.2 mm / 0.885 in. ± 0.0078 in. dimensions (vertical mounting)

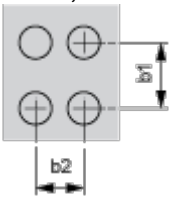

b1 Vertical interaxis: 50 mm/1.97 in.

b2 Horizontal interaxis: in center of the box

Image of product / Alternate images

Alternative





Produkta datu lapa XAPD5505



