Produktdatenblatt

Spezifikationen



Hängetaster XAC-A, 2 Drucktaster

XACA205

EAN Code: 3389110645026

Hauptmerkmale

Baureihe	Harmony XAC
Produkt- oder Komponententyp	Pendel-Steuerstation
Kurzbezeichnung des Geräts	XACA-Pistolengriff

Zusatzmerkmale

Typ der Bedieneinheit	Doppelt isoliert
Gehäusematerial	Polypropylen
Steuerungstyp	Intuitiv
Stromkreistyp	Steuerkreis
Gehäusetyp	Komplett betriebsbereit
Anwendung der Bedieneinheit	Steuerung eines Eingangwindenmotors
Zusammenstellung Gehäuse	2 Drucktaster
Steuertastentyp	Erste Drucktaste 1 Ö + 1 S raise, slow Zweite Drucktaste 1 Ö + 1 S lower, slow
Produktkompatibilität	ZB2BE102 + ZB2BE101 für jede Richtung
Mechanische Verriegelung	Mit mechanischer Verriegelung
Farbe der Bedieneinheit	Gelb
Anschlüsse - Klemmen	Schraubklemmen, 1 x 2,5 mm² mit oder ohne Kabelende Schraubklemmen, 2 x 1,5 mm² mit oder ohne Kabelende
Normen	UL 508 IEC 60947-5-1 CSA C22.2 Nr. 14 IEC 60204-32
Produktzertifizierungen	UL CSA
Beschichtung	TH
Umgebungstemperatur bei Betrieb	-25…70 °C
Umgebungstemperatur bei Lagerung	-40…70 °C
Vibrationsfestigkeit	15 Gn (f= 10…500 Hz) entspricht IEC 60068-2-6
Stoßfestigkeit	100 gn entspricht IEC 60068-2-27
Überspannungskategorie	Klasse II entspricht IEC 61140
Schutzart (IP)	IP65 entspricht IEC 60529
Schutzart (IK)	IK08 entspricht IEC 62262
Mechanische Lebensdauer	1000000 Zyklen

Bruttopreisliste für Deutschland zuzüglich Zuschläge, Frachtkosten und Mehrwertsteuer, gültig ab dem 1. Januar 2024. Irrtum und Änderungen vorbehalten. Es gelten die AGBs der Schneider Electric GmbH.

Haftungsausschluss: Diese Dokumentation dient nicht als Ersatz für die Beurteilung der Eignung oder Verlässlichkeit dieser Produkte für bestimmte Verwendungsbereiche des Benutzers und darf nicht zu diesem Zweck verwendet werden.

Kabeleinführung	Gummischlauch mit abgesetzter Durchführung 7…15 mm
Kontaktcodebezeichnung	A600 AC-15, Ue = 240 V, Ie = 3 A entspricht IEC 60947-5-1 Anhang A A600 AC-15, Ue = 600 V, Ie = 1,2 A entspricht IEC 60947-5-1 Anhang A Q600 DC-13, Ue = 250 V, Ie = 0,27 A entspricht IEC 60947-5-1 Anhang A Q600 DC-13, Ue = 600 V, Ie = 0,1 A entspricht IEC 60947-5-1 Anhang A
thermischer Strom [Ithe]	10 A
Nennisolationsspannung Ui	600 V (Verschmutzungsgrad 3) entspricht IEC 60947-1
Bemessungsstoßspannungsfestigkeit [Uimp]	6 kV entspricht IEC 60947-1
Betrieb der Kontakte	Gestuft schaltend
maximaler Widerstand zwischen den Klemmen	25 MOhm
Betätigungskraft	13…15 N
Kurzschlussschutz	10 A Sicherungsschutz von Patrone Sicherung Typ gG
Nennbetriebsleistung in W	40 W DC-13 für 1000000 Zyklen, Betriebsgeschwindigkeit <60 cyc/mn bei 120 V, Belastungsfaktor = 0,5 (induktiv Belastung) entspricht IEC 60947-5-1, Anhang C 48 W DC-13 für 1000000 Zyklen, Betriebsgeschwindigkeit <60 cyc/mn bei 48 V, Belastungsfaktor = 0,5 (induktiv Belastung) entspricht IEC 60947-5-1, Anhang C 65 W DC-13 für 1000000 Zyklen, Betriebsgeschwindigkeit <60 cyc/mn bei 24 V, Belastungsfaktor = 0,5 (induktiv Belastung) entspricht IEC 60947-5-1, Anhang C
Klemmenbeschreibung ISO Nr. 1	(11-12)Ö (13-14)S
Klemmenbezeichnung	(11-12)NC (13-14)NO
Produktgewicht	0,3 kg

Verpackungseinheiten

VPE 1 Art	PCE
Anzahl der Geräte pro Packung	1
VPE 1 Höhe	6,300 cm
VPE 1 Breite	9,600 cm
VPE 1 Länge	29,100 cm
Verpackungsgewicht (Lbs)	282,000 g
VPE 2 Art	S03
VPE 2 Menge	15
VPE 2 Höhe	30,000 cm
VPE 2 Breite	30,000 cm
VPE 2 Länge	40,000 cm
VPE 2 Gewicht	4,718 kg
VPE 3 Art	P06
VPE 3 Menge	120
VPE 3 Höhe	75,000 cm
VPE 3 Breite	60,000 cm
VPE 3 Länge	80,000 cm
VPE 3 Gewicht	48,404 kg

Vertragliche Gewährleistung

Garantie (in Monaten)	18

Environmental Data

Schneider Electric hat sich zum Ziel gesetzt, den Net Zero-Status bis 2050 durch Lieferkettenpartnerschaften, Materialien mit geringerer Auswirkung und Kreislaufbildung über unsere laufende Kampagne "Use Better, Use Longer, Use Again" zu erreichen, um die Lebensdauer und Recyclingfähigkeit der Produkte zu verlängern.

Erläuterung der Environmental Data >

Wie wir die Produktnachhaltigkeit bewerten >

Umweltbilanz

Total lifecycle Carbon footprint	**2 kg CO2 eq.**
CO_2-Fußabdruck der Herstellungsphase [A1 bis A3]	**1 kg CO2 eq.**
CO_2-Fußabdruck der Distributionsphase [A4]	**0.1 kg CO2 eq.**
CO_2-Fußabdruck der Installationsphase [A5]	**0 kg CO2 eq.**
CO_2-Fußabdruck der Nutzungsphase [B2, B3, B4, B6]	**0 kg CO2 eq.**
CO_2-Fußabdruck der End-of-Life-Phase [C1 bis C4]	**0.3 kg CO2 eq.**
Umweltproduktdeklaration	**Produktumweltprofil**

Use Better

Materialien und Verpackung

Verpackung mit Recycling-Karton	**Ja**
Verpackung ohne Kunststoff	**Nein**
EU-RoHS-Richtlinie	**Konform**
REACh-Verordnung	**Produkt beinhaltet besorgniserregende Stoffe (SVHC) nicht über dem Schwellwert**

Use Again

Reproduktion

Recyclingfähigkeitspotential in %	**32**
Circular Econmomy-Eignung	**Keine besonderen Recycling-Verfahren erforderlich**
Rücknahme	**Ja**
WEEE-Kennzeichnung	**Das Produkt muss entsprechend bestimmter Hinweise auf Märkten der Europäischen Union entsorgt werden und darf nicht in Haushaltsabfälle gelangen.**

Maßzeichnungen

Abmessungen

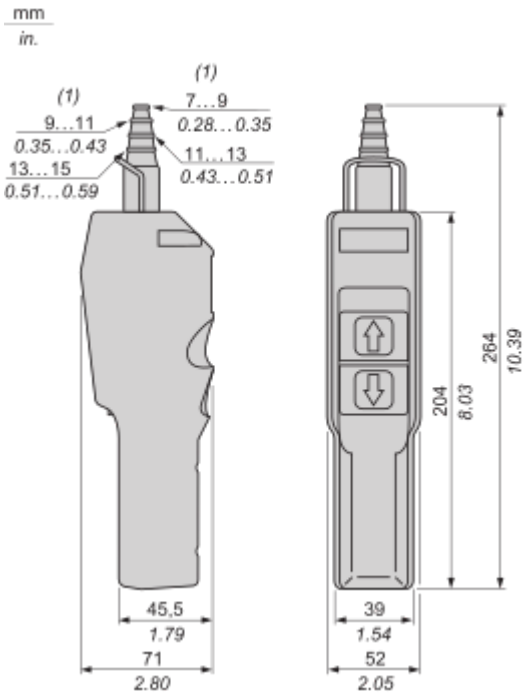

(1) Ø innen

Anschlüsse und Schema

Steuerung eines Motors mit fester Drehzahl und zwei Drehrichtungen

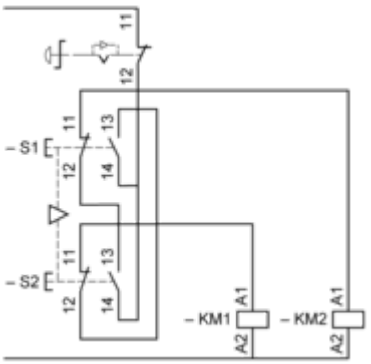

Leistungskurven

Betriebsnennleistung

Wechselspannungsversorgung (AC) 50/60 Hz, induktive Schaltung

Betriebsrate: 3.600 Betriebszyklen/Stunde. Lastfaktor: 0,5.
Millionen Betriebszyklen, Gebrauchskategorie AC-1

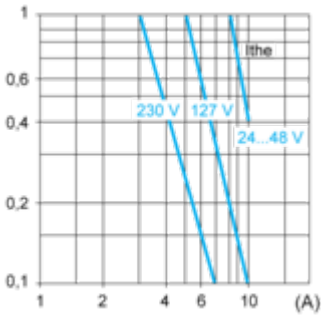

Ithe Wärmestrom
(A) Strom

Gleichspannungsversorgung (DC)

Betriebsrate: 3.600 Betriebszyklen/Stunde. Lastfaktor: 0,5.
Leistung angegeben in W für 1 Million Betriebszyklen, Gebrauchskategorie DC-13

Spannung	V	24	48	120
Induktive Schaltung	W	65	48	40

Image of product / Alternate images

Alternative







