Produktdatenblatt

Spezifikationen



Hängetaster XAC-A, 2 Drucktaster 1 Not-Halt/Not-Aus-Taster

XACA29141

EAN Code: 3389110891409

Hauptmerkmale

Baureihe	Harmony XAC
Produkt- oder Komponententyp	Pendel-Steuerstation
Kurzbezeichnung des Geräts	XACA

Zusatzmerkmale

Typ der Bedieneinheit	Doppelt isoliert
Gehäusematerial	Polypropylen
Stromkreistyp	Steuerkreis
Gehäusetyp	Komplett betriebsbereit
Anwendung der Bedieneinheit	Steuerung von 2-Gangwindenmotor
Zusammenstellung Gehäuse	2 Drucktasten + 1 Not-Aus
Steuertastentyp	Not-Aus-Drucktaste Ø 30 mm 3Ö Auslöseaktion Erste Drucktaste 1Ö+2S raise, slow-fast Zweite Drucktaste 1Ö+2S lower, slow-fast
Produktkompatibilität	XENT1192 für Nothalt XENG1191 für jede Richtung
Mechanische Verriegelung	Mit mechanischer Verriegelung
Farbe der Bedieneinheit	Gelb
Anschlüsse - Klemmen	Schraubklemmen, 1 x 0,5 - 2,5 mm² ohne Kabelende Schraubklemmen, 1 x 0,5-2 x 1,5 mm² mit Kabelende
Normen	IEC 60204-32 IEC 60947-5-5 EN/ISO 13850: 2006 CSA C22.2 Nr. 14 UL 508 IEC 60947-5-1
Produktzertifizierungen	GOST CCC
Beschichtung	TH
Umgebungstemperatur bei Betrieb	-25…70 °C
Umgebungstemperatur bei Lagerung	-40…70 °C
Vibrationsfestigkeit	15 Gn (f= 10…500 Hz) entspricht IEC 60068-2-6
Stoßfestigkeit	100 gn entspricht IEC 60068-2-27
Überspannungskategorie	Klasse II entspricht IEC 61140
Schutzart (IP)	IP65 entspricht IEC 60529
Schutzart (IK)	IK08 entspricht IEC 62262

Bruttopreisliste für Deutschland zuzüglich Zuschläge, Frachtkosten und Mehrwertsteuer, gültig ab dem 1. Januar 2024. Irrtum und Änderungen vorbehalten. Es gelten die AGBs der Schneider Electric GmbH.

Haftungsausschluss: Diese Dokumentation dient nicht als Ersatz für die Beurteilung der Eignung oder Verlässlichkeit dieser Produkte für bestimmte Verwendungsbereiche des Benutzers und darf nicht zu diesem Zweck verwendet werden.

Mechanische Lebensdauer	1000000 Zyklen
Kabeleinführung	Gummischlauch mit abgesetzter Durchführung 8…26 mm
Kontaktcodebezeichnung	A600 AC-15, Ue = 240 V, Ie = 3 A entspricht IEC 60947-5-1 Anhang A A600 AC-15, Ue = 600 V, Ie = 1,2 A entspricht IEC 60947-5-1 Anhang A Q600 DC-13, Ue = 250 V, Ie = 0,27 A entspricht IEC 60947-5-1 Anhang A Q600 DC-13, Ue = 600 V, Ie = 0,1 A entspricht IEC 60947-5-1 Anhang A
thermischer Strom [Ithe]	10 A
Nennisolationsspannung Ui	Not-Aus-Kontakt: 400 V (Verschmutzungsgrad 3) entspricht IEC 60947-1 600 V (Verschmutzungsgrad 3)
Bemessungsstoßspannungsfestigkeit [Uimp]	6 kV entspricht IEC 60947-1
Betrieb der Kontakte	Gestuft schaltend Gestaffelt
maximaler Widerstand zwischen den Klemmen	25 MOhm
Betätigungskraft	14 N Not-Aus 18 N Drucktaste
Kurzschlussschutz	10 A Sicherungsschutz von Patrone Sicherung Typ gG
Nennbetriebsleistung in W	40 W DC-13 für 1000000 Zyklen, Betriebsgeschwindigkeit <60 cyc/mn bei 120 V, Belastungsfaktor = 0,5 (induktiv Belastung) entspricht IEC 60947-5-1, Anhang C 48 W DC-13 für 1000000 Zyklen, Betriebsgeschwindigkeit <60 cyc/mn bei 48 V, Belastungsfaktor = 0,5 (induktiv Belastung) entspricht IEC 60947-5-1, Anhang C 65 W DC-13 für 1000000 Zyklen, Betriebsgeschwindigkeit <60 cyc/mn bei 24 V, Belastungsfaktor = 0,5 (induktiv Belastung) entspricht IEC 60947-5-1, Anhang C
Klemmenbeschreibung ISO Nr. 1	(13-14)S (21-22)Ö (33-34)NO_CL
Klemmenbeschreibung ISO Nr. 2	(11-12)NC (21-22)NC (31-32)NC
Klemmenbezeichnung	(11-12)NC (13-14)NO
Produktgewicht	0,605 kg

Verpackungseinheiten

VPE 1 Art	PCE
Anzahl der Geräte pro Packung	1
VPE 1 Höhe	10,200 cm
VPE 1 Breite	11,200 cm
VPE 1 Länge	51,900 cm
Verpackungsgewicht (Lbs)	728,000 g
VPE 2 Art	S04
VPE 2 Menge	6
VPE 2 Höhe	30 cm
VPE 2 Breite	40 cm
VPE 2 Länge	60 cm
VPE 2 Gewicht	5,160 kg

Vertragliche Gewährleistung

Garantie (in Monaten)	18

Environmental Data

Schneider Electric hat sich zum Ziel gesetzt, den Net Zero-Status bis 2050 durch Lieferkettenpartnerschaften, Materialien mit geringerer Auswirkung und Kreislaufbildung über unsere laufende Kampagne "Use Better, Use Longer, Use Again" zu erreichen, um die Lebensdauer und Recyclingfähigkeit der Produkte zu verlängern.

Erläuterung der Environmental Data >

Wie wir die Produktnachhaltigkeit bewerten >

Umweltbilanz

Total lifecycle Carbon footprint	**4 kg CO2 eq.**
CO_2-Fußabdruck der Herstellungsphase [A1 bis A3]	**3 kg CO2 eq.**
CO_2-Fußabdruck der Distributionsphase [A4]	**0.1 kg CO2 eq.**
CO_2-Fußabdruck der Installationsphase [A5]	**0 kg CO2 eq.**
CO_2-Fußabdruck der Nutzungsphase [B2, B3, B4, B6]	**0 kg CO2 eq.**
CO_2-Fußabdruck der End-of-Life-Phase [C1 bis C4]	**0.5 kg CO2 eq.**
Umweltproduktdeklaration	**Produktumweltprofil**

Use Better

Materialien und Verpackung

Verpackung mit Recycling-Karton	**Ja**
Verpackung ohne Kunststoff	**Ja**
EU-RoHS-Richtlinie	**Konform**
REACh-Verordnung	**Produkt beinhaltet besorgniserregende Stoffe (SVHC) nicht über dem Schwellwert**

Use Again

Reproduktion

Recyclingfähigkeitspotential in %	**32**
Circular Econmomy-Eignung	**Keine besonderen Recycling-Verfahren erforderlich**
Rücknahme	**Ja**
WEEE-Kennzeichnung	**Das Produkt muss entsprechend bestimmter Hinweise auf Märkten der Europäischen Union entsorgt werden und darf nicht in Haushaltsabfälle gelangen.**

Maßzeichnungen

Abmessungen

Die nachstehende Abbildung zeigt ein Produkt mit 6 Ausschnitten. Wählen Sie die Anzahl an Ausschnitten je nach den Produkteigenschaften, um die Abmessungen b, b1 und c zu erhalten.

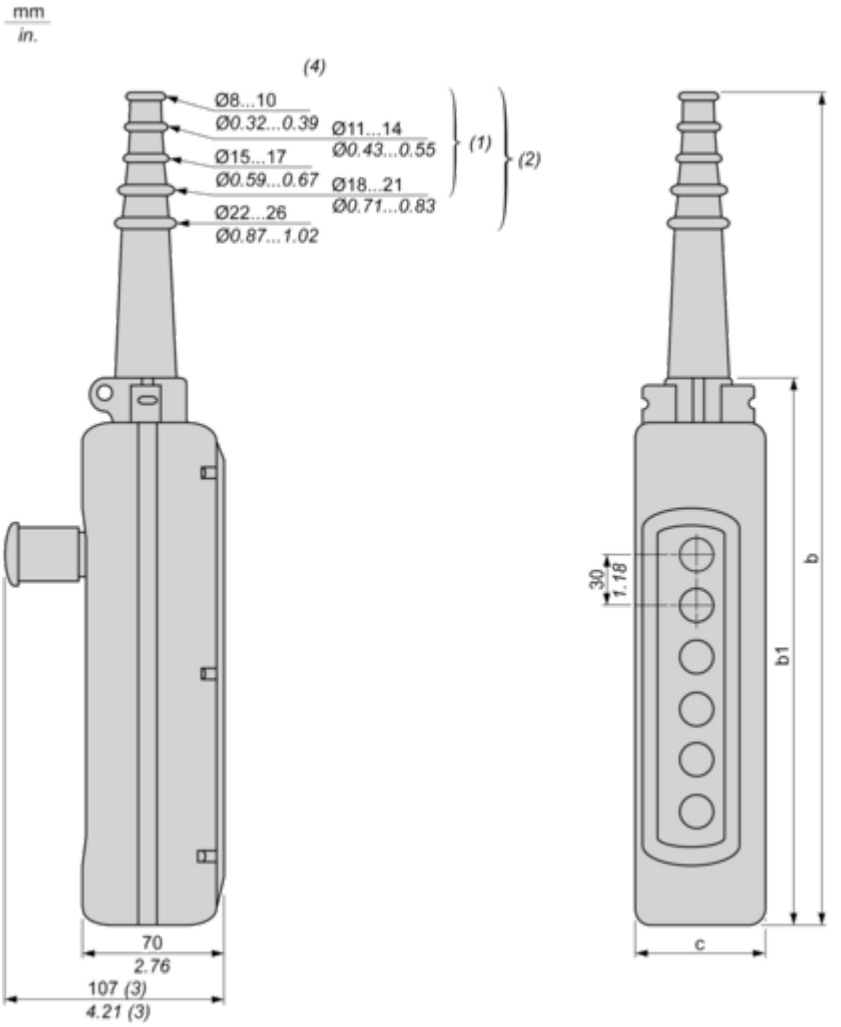

(1) Für 2- und 3-Wege-XAC-A-Stationen.
(2) Für 4- und 8-Wege-XAC-A-Stationen.
(3) Mit Auslöserbetätigung über Not-Aus-Kopf.
(4) Ø innen

Abmessungen in mm

Anzahl Ausschnitte	2	3	4	5	6	8	12
b	314	314	440	440	500	560	680
b1	190	190	250	250	310	370	490
c	80	80	80	80	80	80	92

Abmessungen in in.

Anzahl Ausschnitte	2	3	4	5	6	8	12
b	12.36	12.36	17.32	17.32	19.68	22.05	26.77
b1	7.48	7.48	9.84	9.84	12.20	14.57	19.29

Anzahl Ausschnitte	2	3	4	5	6	8	12
c	3.15	3.15	3.15	3.15	3.15	3.15	3.62

Anschlüsse und Schema

Steuerung eines Motors mit zwei Drehzahlen und zwei Drehrichtungen

Mit zwei Kontaktblöcken XENG1191, separat zu beziehen.

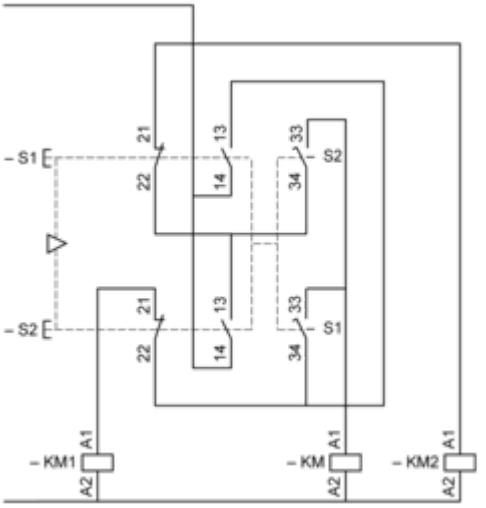

KM Hochgeschwindigkeitsschütz

Leistungskurven

Betriebsnennleistung

Wechselspannungsversorgung (AC) 50/60 Hz, induktive Schaltung

Betriebsrate: 3.600 Betriebszyklen/Stunde. Lastfaktor: 0,5.
Millionen Betriebszyklen, Gebrauchskategorie AC-1

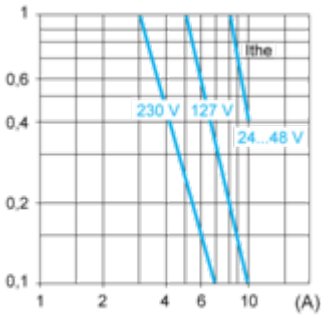

Ithe Wärmestrom
(A) Strom

Gleichspannungsversorgung (DC)

Betriebsrate: 3.600 Betriebszyklen/Stunde. Lastfaktor: 0,5.
Leistung angegeben in W für 1 Million Betriebszyklen, Gebrauchskategorie DC-13

Spannung	V	24	48	120
Induktive Schaltung	W	65	48	40