Produkta datu lapa

Specifikācijas



Piekarināms vadības pults, Harmony XAC, plastmasa, dzeltena, 4 spiedpogas ar 2NO+1NC

XACA491

Galvenā

Produktu klāsts	Harmonija XAC
Produkta vai sastāvdaļas veids	Kulonu vadības stacija
Ierīces īsais nosaukums	XACA

Papildinošs

Vadības stacijas tips	Dubultizolēts
Sadalnes korpusa materiāls	Polipropilēns
Elektriskās ķēdes veids	Vadības ķēde
Sadalnes korpusa tips	Pilnībā gatavs lietošanai
Vadības stacijas lietojumprogramma	2 ātrumu pacēlāja motora vadība
Vadības stacijas sastāvs	4 spiedpogas
Vadības pogas veids	pirmā spiedpoga 1 NC + 2 NO pacelt, lēni-ātri otrā spiedpoga 1 NC + 2 NO zemāks, lēns-ātrs ceturtā spiedpoga 1 NC + 2 NO pa kreisi, lēni-ātri trešā spiedpoga 1 NC + 2 NO pareizi, lēni-ātri
Produktu saderība	XENG1191 katram virzienam
Mehāniskā bloķēšana	Ar mehānisku bloķēšanu starp pāriem
Vadības stacijas krāsa	Dzeltens
Savienojumi - termināļi	skrūvju skavu spailes , 1 x 0,5...1 x 2,5 mm² bez kabeļa gala skrūvju skavu spailes , 1 x 0,5...2 x 1,5 mm² ar kabeļa galu
Standarti	UL 508 IEC 60204-32 IEC 60947-5-1 CSA C22.2 Nr. 14
Produkta sertifikācija	GOST CCC
Aizsardzības ārstēšana	TH
Apkārtējā gaisa temperatūra darbībai	-25…70 °C
Apkārtējā gaisa temperatūra uzglabāšanai	-40…70 °C
Vibrācijas pretestība	15 gn (f= 10…500 Hz) atbilst IEC 60068-2-6
Triecienizturība	100 gn atbilst IEC 60068-2-27
Pārsprieguma kategorija	II klase atbilst IEC 61140
IP aizsardzības pakāpe	IP65 atbilst IEC 60529
IK aizsardzības pakāpe	IK08 atbilst IEC 62262
Mehāniskā izturība	1000000 cikli

Ir sasniegts maksimālais saīdzināmo produktu skaits. Lūdzu, atveriet sadaļu Saīdzināt produktus #SAITE# un izdzēsiet kādu produktu, lai turpinātu.

Kabeļa ievade	gumijas uzmava ar pakāpienu ieeju 8…26 mm
Kontakta koda apzīmējums	A600 AC-15 , Ue = 240 V , Ti = 3 A atbilst IEC 60947-5-1 A pielikums A600 AC-15 , Ue = 600 V , Ti = 1,2 A atbilst IEC 60947-5-1 A pielikums Q600 DC-13 , Ue = 250 V , Ti = 0,27 A atbilst IEC 60947-5-1 A pielikums Q600 DC-13 , Ue = 600 V , Ti = 0,1 A atbilst IEC 60947-5-1 A pielikums
[Ithe] parastā slēgtā termiskā strāva	10 A
[Ui] nominālais izolācijas spriegums	600 V (piesārņojuma pakāpe 3)
[Uimp] nominālais impulsu izturības spriegums	6 kV atbilst IEC 60947-1
Kontakta darbība	Lēns pārtraukums Satriekts
Maksimālā pretestība starp spailēm	25 MOhm
Darbības spēks	18 N spiedpoga
Aizsardzība pret īssavienojumu	10 A drošinātāju aizsardzība autors kārtridžs veids gG
Nominālā darba jauda W	40 W DC-13 priekš 1000000 cikli, darbības ātrums < 60 cikls/mnpie 120 V , slodzes koeficients = 0,5 (induktīvs atbilst IEC 60947-5-1 C pielikums 48 W DC-13 priekš 1000000 cikli, darbības ātrums < 60 cikls/mnpie 48 V , slodzes koeficients = 0,5 (induktīvs atbilst IEC 60947-5-1 C pielikums 65 W DC-13 priekš 1000000 cikli, darbības ātrums < 60 cikls/mnpie 24 V , slodzes koeficients = 0,5 (induktīvs atbilst IEC 60947-5-1 C pielikums
Termināļu apraksts ISO nr.1	(21-22)NC (33-34)NO_CL (13-14)NO
Termināļa identifikators	(13-14)NĒ (11-12)NC
Neto svars	0,625 kg

Iepakošanas vienības

Pirmā iepakojuma vienības tips	PCE
Vienību skaits 1. iepakojumā	1
1. iepakojuma augstums	8,500 cm
1. iepakojuma platums	9,000 cm
1. iepakojuma garums	44,500 cm
1. iepakojuma svars	825,000 g
Otrā iepakojuma vienības tips	S04
Vienību skaits 2. iepakojumā	12
2. iepakojuma augstums	30,000 cm
2. iepakojuma platums	40,000 cm
2. iepakojuma garums	60,000 cm
2. iepakojuma svars	10,550 kg
Trešā iepakojuma vienības tips	P06
Vienību skaits 3. iepakojumā	48
3. iepakojuma augstums	75,000 cm
3. iepakojuma platums	60,000 cm
3. iepakojuma garums	80,000 cm
3. iepakojuma svars	50,200 kg

Līguma garantija

Garantija (mēnešos)	18

Environmental Data

Schneider Electric mērķis ir līdz 2050. gadam sasniegt nulles emisiju statusu, izmantojot piegādes ķēdes partnerību, zemākas ietekmes materiālus un cirkularitāti, izmantojot mūsu pašreizējo kampaņu "Use Better, Use Longer, Use Again", lai pagarinātu produktu kalpošanas laiku un to pārstrādājamību.

Environmental Data skaidrojums >

Kā mēs novērtējam produktu ilgtspēju >

Ietekme uz vidi

Kopējā dzīves cikla oglekļa pēda	**8 kg CO2 eq.**
Ražošanas posma oglekļa pēdas nospiedums [A1–A3]	**5 kg CO2 eq.**
Izplatīšanas posma oglekļa pēdas nospiedums [A4]	**0.1 kg CO2 eq.**
Uzstādīšanas posma oglekļa pēdas nospiedums [A5]	**0.2 kg CO2 eq.**
Lietošanas posma oglekļa pēdas nospiedums [B2, B3, B4, B6]	**0 kg CO2 eq.**
Dzīves cikla beigu posma oglekļa pēdas nospiedums [C1–C4]	**2 kg CO2 eq.**
Vides informācijas publiskošana	**Produkta ietekme uz vidi**

Use Better

Materiāli un iepakojums

Iepakojums izgatavots no pārstrādāta kartona	**Jā**
Iepakojums bez plastmasas	**Jā**
ES RoHS direktīva	**Atbilst**
REACh regula	**Nesatur ļoti bīstamas vielas virs moteiktās normas**

Use Again

Pārsaiņošana un atkārtota ražošana

Pārstrādājamības potenciāls, %	**32**
Cirkularitātes profils	**Nav jāveic īpašas darbības, lai nodotu otrreizējai pārstrādei**
Atgriešana	**Jā**
WEEE marķējums	**Eiropas Savienības tirgū no šī produkta ir jāatbrīvojas, ievērojot noteiktu atkritumu savākšanas kārtību, un produkts nedrīkst nonākt sadzīves atkritumu tvertnēs.**

Dimensions Drawings

Dimensions

Below drawing shows a product with 6 cut-outs. Select the number of cut-outs according to the product characteristics in order to get b, b1 and c dimensions.

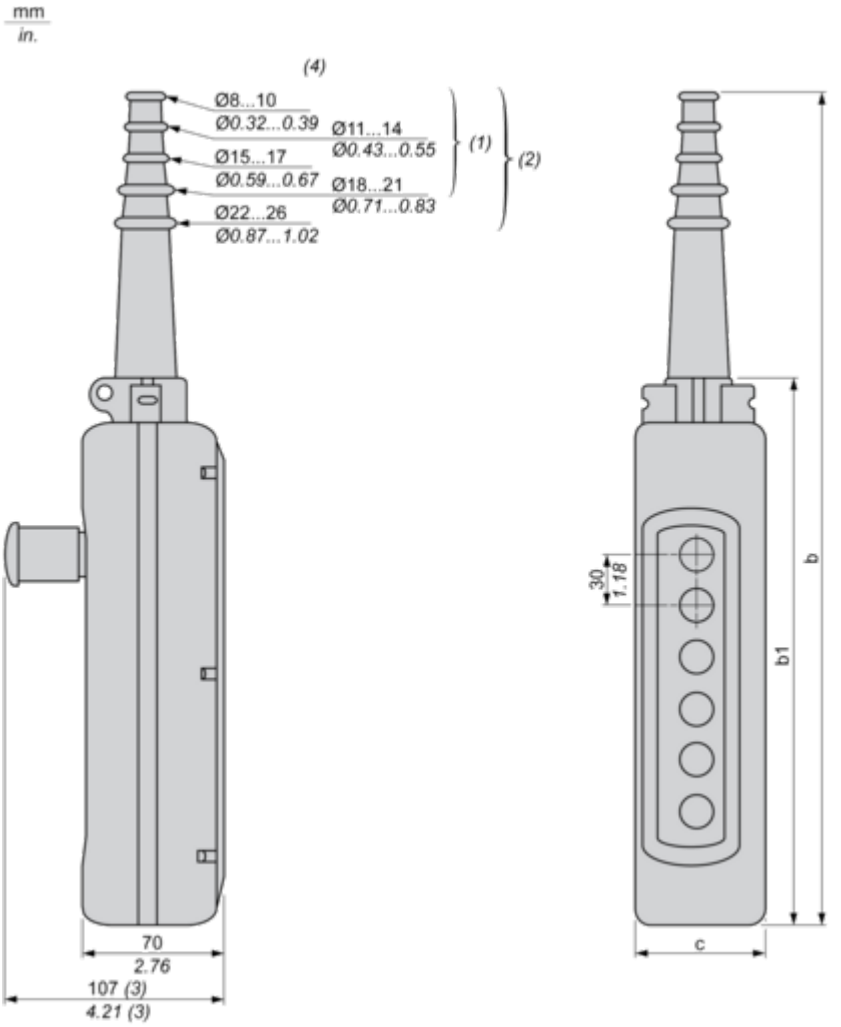

(1) For 2 and 3-way XAC A stations.
(2) For 4 to 8-way XAC A stations.
(3) With trigger action Emergency stop head operator
(4) Internal ø

Dimensions in mm

Number of cut-outs	2	3	4	5	6	8	12
b	314	314	440	440	500	560	680
b1	190	190	250	250	310	370	490
c	80	80	80	80	80	80	92

Dimensions in in.

Number of cut-outs	2	3	4	5	6	8	12
b	12.36	12.36	17.32	17.32	19.68	22.05	26.77
b1	7.48	7.48	9.84	9.84	12.20	14.57	19.29

Number of cut-outs	2	3	4	5	6	8	12
c	3.15	3.15	3.15	3.15	3.15	3.15	3.62

Connections and Schema

Control of 2-Speed Reversing Motor

With two XENG1191 contact blocks, to be ordered separately

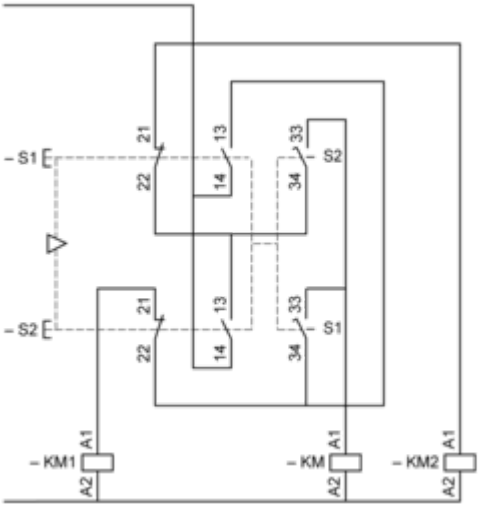

KM High speed contactor

Performance Curves

Rated Operational Power

AC Supply 50/60 Hz Inductive Circuit

Operating rate: 3600 operating cycles/hour. Load factor: 0.5.
Millions of operating cycles, AC-15 utilization category

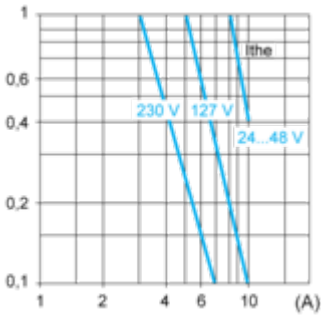

Ithe Thermal current
(A) Current

DC Supply

Operating rate: 3600 operating cycles/hour. Load factor: 0.5.
Power broken in W for 1 million operating cycles, DC-13 utilization category

Voltage	V	24	48	120
Inductive circuit	W	65	48	40

Image of product / Alternate images

Alternative





Produkta datu lapa XACA491







