# Produkta datu lapa

Specifikācijas



## Vienas kājas slēdzis, Harmony XPE, plastmasa, melns, bez vāka, 1 solis, 1 kontakts 1NC+NO, IP43

XPEA110

## Galvenā

| | |
|---|---|
| **Produktu klāsts** | Harmony XPE |
| **Produkta vai sastāvdaļas veids** | Kājas slēdzis |
| **Materiāls** | Plastmasas |
| **Kājas slēdža veids** | Vienas kājas slēdzis |
| **Ierīces īsais nosaukums** | XPEA |
| **Sprūda mehānisms** | Bez sprūda mehānisma |
| **Kontakta darbība** | 1 solis |
| **Kontaktligzdas tips** | 1 NC + 1 NO |
| **Krāsa** | Melns |

## Papildinošs

| | |
|---|---|
| **Pozitīvs atvērums** | ar atbilst IEC 60947-5-1 pielikums K |
| **Savienojumi - termināļi** | skrūvejāmas savienojuma spailes , <= 1 x 2.5 mm² ar vai bez kabeļa gala<br>skrūvejāmas savienojuma spailes , <= 2 x 1,5 mm² ar vai bez kabeļa gala |
| **Kabeļa ievads** | 1 vienkāršs caurums M20 kabeļa blīvei<br>1 vienkāršs caurums M16 kabeļa blīvei |
| **Mehāniskā izturība** | 2000000 cikli |
| **[Ie] nominālā darba strāva** | 3 A , 240 V , AC-15 , A300<br>0,27 A , 250 V , DC-13 , Q300 atbilst IEC 60947-5-1 A pielikums |
| **[Ui] nominālais izolācijas spriegums** | 500 V (piesārņojuma pakāpe 3) atbilst IEC 60947-1<br>500 V (piesārņojuma pakāpe 3) atbilst NF C 20-040 C grupa<br>500 V (piesārņojuma pakāpe 3) atbilst VDE 0110 C grupa<br>300 V atbilst UL 508<br>300 V atbilst CSA C22.2 Nr. 14 |
| **[Uimp] nominālais impulsu izturības spriegums** | 6 kV atbilst IEC 60947-1 |
| **Maksimālā pretestība starp spailēm** | 25 MOhm atbilst IEC 60255-7 3. kategorija<br>25 MOhm atbilst NF C 93-050 A metode |
| **Aizsardzība pret īssavienojumu** | 10 A kasetnes drošinātājs veids gG atbilst IEC 60947-5-1<br>10 A kasetnes drošinātājs veids gG atbilst VDE 0660-200 |
| **Nominālā darba jauda W** | 10 W DC-13, darbības ātrums < 60 cikls/mn , 5000000 cikli , 24 V , slodzes koeficients: 0,5 atbilst IEC 60947-5-1 C pielikums<br>4 W DC-13, darbības ātrums < 60 cikls/mn , 5000000 cikli , 120 V , slodzes koeficients: 0,5 atbilst IEC 60947-5-1 C pielikums<br>7 W DC-13, darbības ātrums < 60 cikls/mn , 5000000 cikli , 48 V , slodzes koeficients: 0,5 atbilst IEC 60947-5-1 C pielikums |
| **Neto svars** | 0,275 kg |

## Vide

| | |
|---|---|
| **Standarti** | IEC 60947-5-1 |

Ir sasniegts maksimālais saīdzināmo produktu skaits. Lūdzu, atveriet sadaļu Saīdzināt produktus #SAITE# un izdzēsiet kādu produktu, lai turpinātu.

| | |
|---|---|
| **Aizsardzības ārstēšana** | TH |
| **Apkārtējā gaisa temperatūra darbībai** | -25…55 °C |
| **Apkārtējā gaisa temperatūra uzglabāšanai** | -40…70 °C |
| **Vibrācijas pretestība** | 5 gn (f= 10…500 Hz) atbilst IEC 60068-2-6 |
| **Triecienizturība** | 25 gn atbilst IEC 60068-2-27 |
| **Pārsprieguma kategorija** | II klase atbilst IEC 61140<br>II klase atbilst NF C 20-030 |
| **IP aizsardzības pakāpe** | IP43 atbilst IEC 60529 |

## Iepakošanas vienības

| | |
|---|---|
| **Pirmā iepakojuma vienības tips** | PCE |
| **Vienību skaits 1. iepakojumā** | 1 |
| **1. iepakojuma augstums** | 8,800 cm |
| **1. iepakojuma platums** | 12,000 cm |
| **1. iepakojuma garums** | 18,800 cm |
| **1. iepakojuma svars** | 334,000 g |
| **Otrā iepakojuma vienības tips** | S02 |
| **Vienību skaits 2. iepakojumā** | 4 |
| **2. iepakojuma augstums** | 15,000 cm |
| **2. iepakojuma platums** | 30,000 cm |
| **2. iepakojuma garums** | 40,000 cm |
| **2. iepakojuma svars** | 1,664 kg |
| **Trešā iepakojuma vienības tips** | P06 |
| **Vienību skaits 3. iepakojumā** | 64 |
| **3. iepakojuma augstums** | 75,000 cm |
| **3. iepakojuma platums** | 60,000 cm |
| **3. iepakojuma garums** | 80,000 cm |
| **3. iepakojuma svars** | 38,624 kg |

## Līguma garantija

| | |
|---|---|
| **Garantija (mēnešos)** | 18 |

## Environmental Data

Schneider Electric mērķis ir līdz 2050. gadam sasniegt nulles emisiju statusu, izmantojot piegādes ķēdes partnerību, zemākas ietekmes materiālus un cirkularitāti, izmantojot mūsu pašreizējo kampaņu "Use Better, Use Longer, Use Again", lai pagarinātu produktu kalpošanas laiku un to pārstrādājamību.

Environmental Data skaidrojums >

Kā mēs novērtējam produktu ilgtspēju >

### Ietekme uz vidi

| | |
|---|---|
| Kopējā dzīves cikla oglekļa pēda | **2 kg CO2 eq.** |
| Ražošanas posma oglekļa pēdas nospiedums [A1–A3] | **2 kg CO2 eq.** |
| Izplatīšanas posma oglekļa pēdas nospiedums [A4] | **0 kg CO2 eq.** |
| Uzstādīšanas posma oglekļa pēdas nospiedums [A5] | **0 kg CO2 eq.** |
| Lietošanas posma oglekļa pēdas nospiedums [B2, B3, B4, B6] | **0 kg CO2 eq.** |
| Dzīves cikla beigu posma oglekļa pēdas nospiedums [C1–C4] | **0.1 kg CO2 eq.** |
| Vides informācijas publiskošana | **Produkta ietekme uz vidi** |

## Use Better

### Materiāli un iepakojums

| | |
|---|---|
| Iepakojums izgatavots no pārstrādāta kartona | **Jā** |
| Iepakojums bez plastmasas | **Jā** |
| SCIP numurs | **3ba4656f-6715-44b4-91d4-2e19fca10429** |
| ES RoHS direktīva | **Atbilst** |
| REACh regula | **Atsauce satur vielas virs noteiktās normas, kas rada ļoti lielas bažas** |

## Use Again

### Pārsaiņošana un atkārtota ražošana

| | |
|---|---|
| Pārstrādājamības potenciāls, % | **13** |
| Atgriešana | **Jā** |
| WEEE marķējums | **Eiropas Savienības tirgū no šī produkta ir jāatbrīvojas, ievērojot noteiktu atkritumu savākšanas kārtību, un produkts nedrīkst nonākt sadzīves atkritumu tvertnēs.** |

Dimensions Drawings

## Foot Switch without Trigger Mechanism

### Dimensions

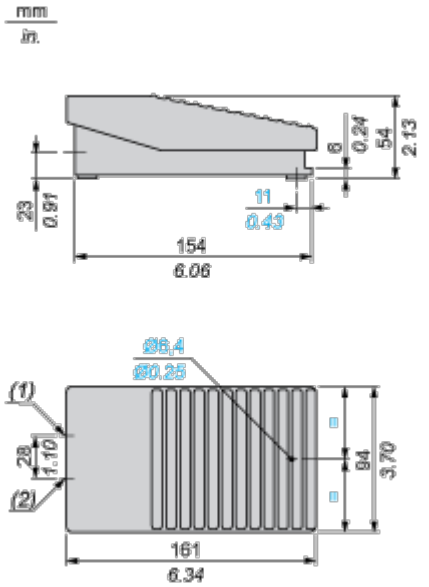


(1) 1 plain hole for ISO M20 or n° 13 (Pg 13.5) cable gland.

(2) 1 plain hole for ISO M20 or n° 9 (Pg 11) cable gland.

## Performance Curves

### Electrical Durability of Contacts

#### AC-15 Utilization Category

Operating rate: 3600 operating cycles/hour. Load factor: 0.5.
Inductive circuit:

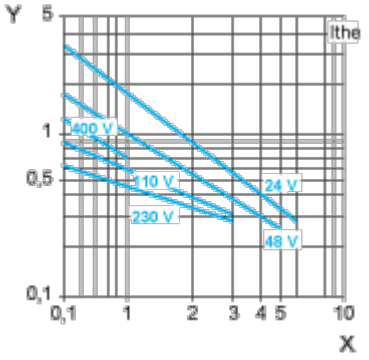


X Current in A

Y Millions of operating cycles

#### DC-13 Utilization Category

Refer to the product characteristic “Operational power in W”.

Image of product / Alternate images

**Alternative**





# Produkta datu lapa XPEA110

